POGGI®

trasmissioni meccaniche s.p.a.

TUTMOVE® timing drives
TUTMOVE®-Zahnriemen-Antriebe
Transmissions dentées TUTMOVE®
Transmisiones dentadas TUTMOVE®

EDITION 2004 **CATALOG 0198E**

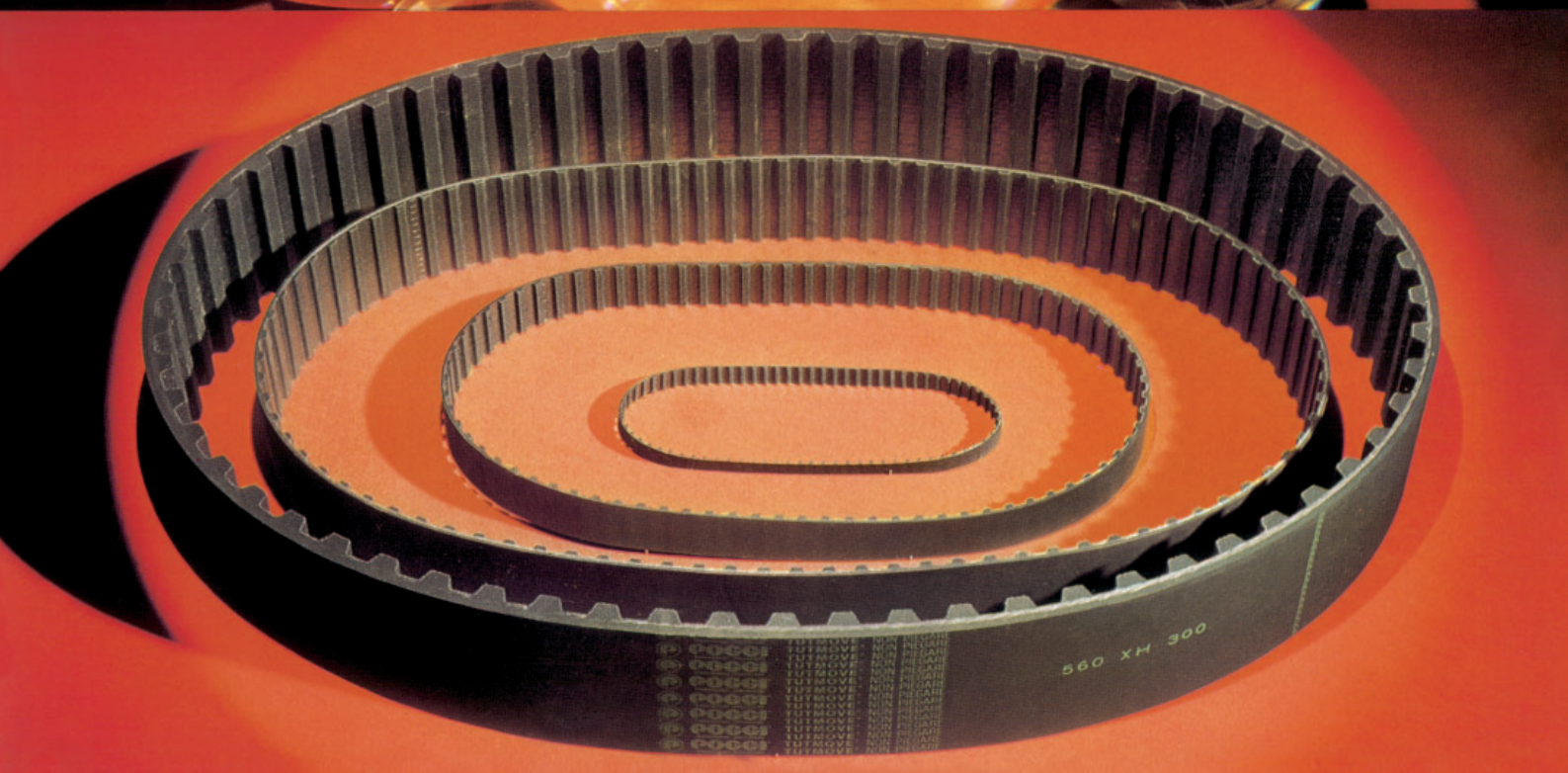

POGGI®

trasmissioni meccaniche s.p.a.

DISTRIBUTED BY - VERTEILT VON - DISTRIBUE PAR - DISTRIBUIDO POR:

© Copyright - Poggi - 2004 - Italy
All rights reserved

For the availability of products included in this catalogue, please consult us.
This catalogue updates and replaces all previous editions. All specifications shown in this catalogue are representative only, and the right to make modifications, without prior notice, is reserved. All specifications, photographs and drawings shall not be reproduced, in whole or in part, without our prior written consent.

Für die Verfügbarkeit der in diesem Katalog angegeben Produkten, beraten Sie uns.
Mit Erscheinen dieses Katalogs verlieren alle früheren ihre Gültigkeit. Alle Angaben in diesem Katalog sind freibleibend. Technische Änderungen bei Weiterentwicklung vorbehalten. Nachdruck (auch nur auszugsweise) nur mit unserer schriftlichen Genehmigung.

Pour la disponibilité des produits indiqués dans ce catalogue, merci de nous consulter.
Ce catalogue met à jour et remplace toute édition précédente. Toutes les spécifications sont données à titre indicatif seulement, et sans aucun engagement de notre part. Nous nous réservons le droit de modifier ce catalogue sans aucun préavis, suivant l'évolution technologique. La reproduction, même partielle, des spécifications, des photos et des dessins ne peut pas être effectuée sans notre accord préalable, à donner par écrit.

Para la disponibilidad de los productos indicados en este catálogo, les rogamos nos consulten.
Este catálogo pone al día y reemplaza todas las edicciones precedentes. Todas las informaciones sólo son indicativas y no implican ningún empeño para nosotros. Nos reservamos el derecho de modificar este catálogo sin preaviso alguno, según la evolución tecnológica. La reproducción, aunque parcial, de las informaciones, fotografías y dibujos no puede hacerse sin nuestra autorización por escrito.

CATALOG 0198E - EDITION 2004 - PUBLISHED BY THE TECHNICAL DEPARTMENT OF POGGI® trasmissioni meccaniche s.p.a.

Contents - Inhalt - Sommaire - Indice

Pag. - Seite
Pag. - Pag.

General information - Allgemeines - Généralités - Generalidades 4

TUTMOVE® Neoprene timing belts - TUTMOVE® Neopren-Zahnriemen
Courroies dentées TUTMOVE® en néoprène - Correas dentadas TUTMOVE® de neopreno ..... 5 ÷ 13

TUTMOVE® Polyurethane timing belts with steel tension members
TUTMOVE® Polyurethan-Zahnriemen mit Stahlcordzugträgern
Courroies dentées TUTMOVE® en polyuréthane avec câbles de tension en acier ..... 15 ÷ 17
Correas dentadas TUTMOVE® de poliuretano con cables de tensión de acero

Open length TUTMOVE® Neoprene and Polyurethane timing belts
Endliche (Meterware) TUTMOVE® Neopren- und Polyurethan-Zahnriemen
Courroies dentées TUTMOVE® à bouts libres en néoprène et en polyuréthane ..... 19 ÷ 20
Correas dentadas TUTMOVE® a metros de neopreno y de poliuretano

Clamping plates for belt attachment - Spannplatten für Riemenbefestigung
Plaques tendeuses pour la fixation des courroies - Láminas tensoras para la fijación de las correas 21

Monobloc timing belt pulleys type "STANDARD" - Zahnriemenscheiben "STANDARD" Ausführung
Poulies dentées moyeu plein type "STANDARD" - Poleas dentadas macizas tipo "STANDARD" ..... 23 ÷ 37

Timing belt pulleys for taper bush - Zahnriemenscheiben mit Spannbuchse
Poulies dentées à moyeu amovible - Poleas dentadas con casquillo cónico SYSTEM-® ..... 39 ÷ 48

Monobloc timing belt pulleys type "EXPORT" - Zahnriemenscheiben "EXPORT" Ausführung
Poulies dentées moyeu plein type "EXPORT" - Poleas dentadas macizas tipo "EXPORT" ..... 49 ÷ 54

Timing belt pulleys for taper bush - Zahnriemenscheiben mit Spannbuchse
Poulies dentées à moyeu amovible - Poleas dentadas con casquillo cónico POGGILOCK® ..... 55 ÷ 61

Inch pitch timing bars - Zahnstangen Zoll-Teilung
Barreaux dentés pas en pouces - Barras dentadas paso pulgadas ..... 63 ÷ 65

Flanges for timing pulleys - Bordscheiben zur Riemenführung
Flasques pour poulies dentées - Guías para poleas dentadas 66

Taper bushes - Spannbuchsen - Moyeux amovibles - Casquillos cónicos SYSTEM-® ..... 67 ÷ 72

Taper bushes - Spannbuchsen - Moyeux amovibles - Casquillos cónicos POGGILOCK® ..... 73 ÷ 77

Tolerances for the TUTMOVE® neoprene timing belts
Toleranzen für die TUTMOVE® Neopren-Zahnriemen
Tolérances des courroies dentées TUTMOVE® en néoprène 79
Tolerancias de las correas dentadas TUTMOVE® de neopreno

Tolerances for the TUTMOVE® polyurethane timing belts
Toleranzen für die TUTMOVE® Polyurethan-Zahnriemen
Tolérances des courroies dentées TUTMOVE® en polyuréthane 80
Tolerancias de las correas dentadas TUTMOVE® de poliuretano

Tolerance specifications for the inch pitch pulleys
Fertigungstoleranzen für die Zoll-Zahnriemenscheiben
Tolérances de fabrication sur les poulies pas en pouces 81
Tolerancias de fabricación de las poleas paso pulgadas

General information
Allgemeines
Généralités
Generalidades

The synchronous belt drives, also called timing drives because of their geometry, represent the most modern and efficient power transmission system. They are designed to provide a practical alternative, in many application fields, to chain and, sometimes, gear drives. This drive system offers an outstanding application versatility that can be easily taken from the table.
This catalogue has been tailored to provide designers with general and specific information, including construction and design features.
The synchronous drives, working with a definite pitch that ensures positive synchronous conditions, have the torque rating transmitted through the tooth engagement. There is no need for high installation tension and, consequently, less load on bearing is provided. The strong structure of the synchronous belts allows the realization of drives that can transmit high power transmission ratings with compact design and quiet operation.

Die Synchronriemenantriebe, aufgrund ihrer formschlüssigen Struktur auch Zahnriemenantriebe genannt, stellen die modernste und leistungsfähigste Kraftübertragungstechnik dar.
Sie bieten eine wirksame Alternative heutzutage immer mehr unentbehrlich für die meisten Anwendungsbereiche, zu herkömmlichen Antriebssystemen wie Ketten und, manchmal, Getrieben.
Dieses Antriebssystem bietet eine ausgedehnte Anwendungsvielseitigkeit, die auf den ersten Blick in der nachstehenden Tabelle entnommen werden kann. Uns würde es sehr freuen, mit diesem Katalog, dem Entwurfsingenieur allgemeine aber auch ausführliche Informationen über die Aufbau und die Einsatzgebiete dieser Antriebe erteilen zu können.
Die Synchronantriebe, die Teilungs- und Synchronisationsgenauigkeit gewährleisten, übertragen das Drehmoment durch den Zahneingriff. Dadurch sind hohe Vorspannungen nicht erforderlich und wird die Lagerbelastung auf ein Minimum reduziert. Dank seiner starken Konstruktion bietet der Synchronriemen die Möglichkeit Antriebe mit niedrigem Platzbedarf, großer Leistungsfähigkeit sowie ruhigem Lauf auszuführen.

Les transmissions par courroies synchrones ou dentées (ainsi appelées pour leur forme géométrique) représentent le systéme de transmission de puissance le plus moderne et efficace.
Dans le tableau ci-dessous on peut aisément remarquer la large gamme des applications de ces transmissions présentées ici aux techniciens, en montrant toutes les caractéristiques structurales et d'utilisation.
Les transmissions dentées, en travaillant suivant un pas détérminé qui assure le synchronisme, transmettent le couple par la poussée des dents. Elles constituent aussi une alternative, qui devient de plus en plus importante dans plusieurs domaines, aux transmissions par chaînes et parfois à celles par engrenages aussi.
Donc, n'ayant pas besoin de tensions de montage élevées, on réduit les charges sur les paliers.
Les courroies synchrones, grâce à leur structure compacte, permettent la réalisation de transmissions avec un encombrement et un niveau sonore réduits et des puissances élevées.

Las transmisiones por correas síncronas, que también se llaman dentadas para su forma geométrica, representan el sistema más moderno y eficaz de transmisión de potencia. Ellas constituyen también una alternativa válida, que se hace cada vez más importante en diferentes campos, a las transmisiones por cadena y, a veces, a las por engranajes. En la tabla más abajo se puede fácilmente notar la amplia gama de las aplicaciones de estas transmisiones, presentadas aquí a los proyectistas, mostrando todas las características estructurales y de empleo. Las transmisiones dentadas, funcionando según un paso determinado que asegura el sincronismo, transmiten el par por medio del impulso de los dientes.
Por lo tanto, pues que no es preciso tener elevadas tensiones de montaje, se reducen las cargas sobre los soportes. Las correas síncronas, gracias a su estructura compacta, permiten realizar unas transmisiones con una mínima ocupación de espacio, de potencia elevada y con un bajo nivel de ruido.

Features of synchronous drives - Eigenschaften der Synchronantriebe
Caractéristiques des transmissions synchrones - Características de las transmisiones síncronas

Advantages Vorzüge Avantages Ventajas	Drive systems - Antriebssysteme Transmissions par - Transmisiones por					Reason Ursache Raison Razón
	Belt type - Riementyp Type courroie - Tipo correa			Gear Getriebe Engrenages Engranajes	Chain Ketten Chaînes Cadenas	
	Flat Flach-R. Plate Plana	Trapez. Keil-R. Trapez. Trapecial	Timing Zahn-R. Dentée Dentada			
Minimum initial tension - Geringe Vorspannung Tension initiale minime - Mínima tensión inicial			*	*	*	Friction-free transmission Antrieb unabhängig von der Reibung Transmission non dépendante du frottement Transmisión no condicionada al rozamiento
Low bearing load - Minimale Lagerbelastung Charge minime sur les paliers - Carga mínima sobre los soportes			*	*	*	
Slipless operation - Schlupffreier Lauf Absence de patinage - Ningún deslizamiento			*	*	*	
High efficiency - Hohe Wirkungsgrad Rendement optimal - Alto rendimiento			*	*	*	
High power transmission ratings - Hohe Leistungsübertragung Puissance transmissible élevée - Potencias transmisibles elevadas			*	*	*	
No elongation - keine Dehnung Inextensibilité - Inextensibilidad			*	*	*	Construction features of the materials in use Konstruktion der Herstellungsmaterialien Composition des matériaux employés Composición de los materiales empleados
Quiet operation - Geräuscharmer Lauf Fonctionnement silencieux - Funcionamiento silencioso	*	*	*			
Wide range of transmission ratios - Großer Übersetzungsverhältnisbereich Large gamme de rapports de transmission Amplia gama de relaciones de transmisión			*	*	*	
Wide speed range - Großer Geschwindigkeitsbereich Large gamme de vitesses - Amplia gama de velocidades			*	*	*	
Compact drives - Geringer Platzbedarf Encombrements réduits - Ocupación de espacio reducida			*	*	*	
Light weight - Leichtgewicht Légèreté - Ligereza			*	*	*	
No lubrication - Keine Schmierung Absence de lubrification - Ausencia de lubricación	*	*	*			
Reduced maintenance - Niedriger Wartungsbedarf Entretien réduit - Mantenimiento reducido	*	*	*			
Low speed, high torque operation Hohes Drehmoment mit geringer Geschwindigkeit Couple élevé à petite vitesse - Par elevado a baja velocidad			*	*	*	
High load carrying capacity - Hohe Überlastvermögen Surcharges élevées - Sobrecargas elevadas			*	*	*	

TUTMOVE® Neoprene timing belts
TUTMOVE® Neopren-Zahnriemen
Courroies dentées TUTMOVE® en néoprène
Correas dentadas TUTMOVE® de neopreno

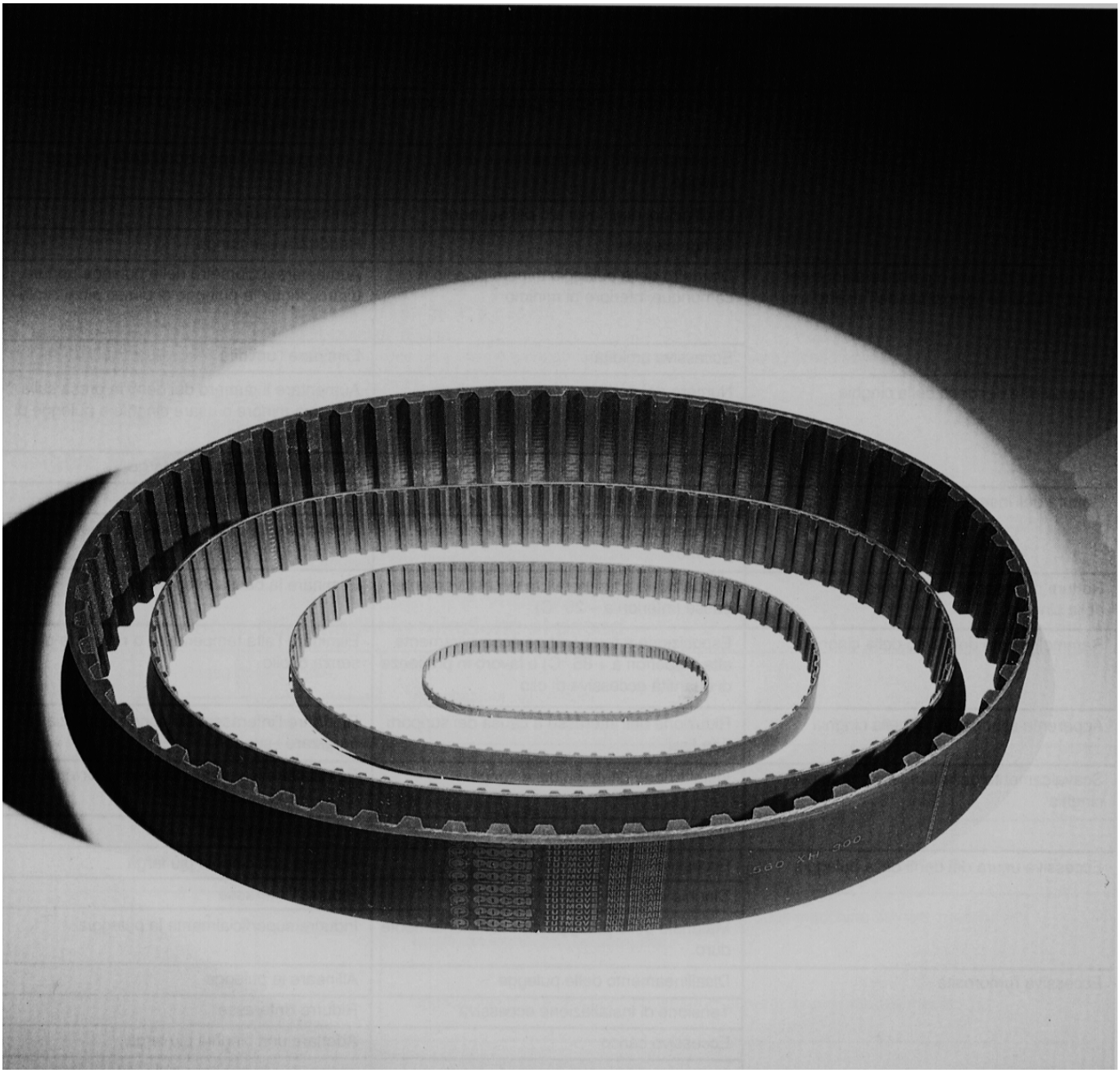

Construction features of the TUTMOVE® neoprene timing belts
Aufbau des TUTMOVE® Neopren-Zahnriemens
Caractéristiques de fabrication des courroies TUTMOVE® en néoprène
Características constructivas de las correas TUTMOVE® de neopreno

The structure of the TUTMOVE® belts is shown as follows:
Die Bestandteile des TUTMOVE®-Zahnriemens sind:
La structure des courroies dentées TUTMOVE® montre les éléments suivants:
La estructura de las correas dentadas TUTMOVE® muestra los elementos siguientes:

A) The tensile member
Die Glasfaser-Zugkörper
Élément intercalaire résistant
Elemento interior resistente

B) The belt body
Der Riemenkörper
Corps de la courroie
Cuerpo de la correa

C) The tooth facing
Der Zahnüberzug
Revêtement des dents
Revestimiento de los dientes

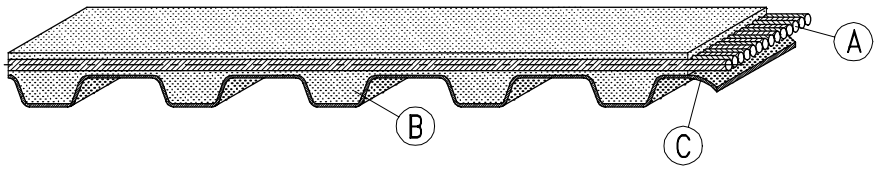

The tensile member is the belt core and its load carrying element. It consists of fibreglass cords helically wound along the belt width providing high breaking load, excellent flexibility and extremely low elongation. Its position determines the belt pitch line. The belt teeth and body, that encases the tensile member, are made of neoprene. This provides an exceptional resistance to flex fatigue, maximum resistance to heat, high resistance to mineral lubricating oils and no deformability with age. The tooth surface in contact with the pulley groove is covered with a special nylon fabric strongly bonded to the belt body. This fabric provides a reduced coefficient of friction while increasing the drive efficiency. This nylon fabric provides a self-lubricating feature which increases during operation.

Fortlaufend und spiralförmig aufgewickelte Glasfaserlitzen bilden das Zugelement und damit das Kernstück des Riemens. Diese Zugkörper sind gekennzeichnet durch eine große Zugfestigkeit, außerordentlich gute Biegewilligkeit und geringe Dehnung. Ihre Lage bestimmt die Wirklinie des Riemens. Die Zähne und Riemenrücken, welche die Zugkörper umschließen, sind aus Neopren hergestellt, das ist gekennzeichnet durch eine außerordentliche Ermüdungsfestigkeit, hohe Temperatur- und Wetterbeständigkeit, gute Ölbestandigkeit und keine Verformung mit dem Zeitlauf. Ein im Körper stark verbundenes Sonder-Nylongewebe bedeckt die Unterseite des Riemens im Eingriff mit der Scheibe und damit erlaubt ein sehr niedriger Reibungskoeffizient mit höher Wirkungsgrad. Das Nylongewebe besitzt ein selbstschmierendes Vermögen, das im Betrieb erhöht.

L'élément intercalaire résistant constitue l'âme de la courroie en supportant entièrement les charges.
Il est formé par des cordonnets de matériel ayant une charge de rupture élevée, une remarquable résistance aux flexions répétées et une inextensibilité absolue.
L'élément résistant est enroulé en spirale pour toute la largeur de la courroie et sa position en determine la ligne primitive. Les dents et le corps de la courroie, dans lequel l'élément résistant est noyé, sont de néoprène qui offre une résistance exceptionnelle à la fatigue, une très bonne résistance à la chaleur et aux huiles lubrifiantes minérales et la stabilité dimensionnelle. Les dents sont revêtues par un tissu spécial fortement accroché au corps de la courroie. Ce tissu réduit le coefficient de frottement et augmente le rendement de la transmission. De plus, il a un pouvoir auto-lubrifiant qui s'accroît pendant le fonctionnement.

El elemento resistente constituye el alma de la correa y soporta completamente las cargas.
Está formado por unos cables de material con carga de rotura elevada, con una excepcional resistencia a la flexión repetida y una excelente estabilidad de desarrollo.
El elemento es enrollado en espiral en toda la anchura de la correa y su posición determina la linea primitiva de la correa misma. Los dientes y el cuerpo de la correa, en que se halla introducido el elemento resistente, son de caucho neopreno que ofrece una excepcional resistencia a la fatiga, una óptima resistencia al calor y a los aceites lubricantes minerales y la indeformabilidad.
Los dientes están revestidos por un tejido fuertemente pegado al cuerpo de la correa.
Este tejido reduce el coeficiente de fricción y aumenta el rendimiento de la transmisión. Además, este material tiene un gran poder autolubricante que aumenta durante el funcionamiento.

Belt Specifications:
The important dimensions of a belt are:

1) the pitch length
2) the pitch
3) the width

Example: 570 XH 300

The first digits denote the pitch length, measured in tenths of inch (see tables at page 5-6). The letters denote the belt pitch therefore the belt profile. (XL = 1/5" (5,08) - L = 3/8" (9,525) etc.). The last digits denote the belt width, measured in hundredths of inch.

Bezeichnung des Riemens:
Die Hauptmerkmale eines Zahnriemens sind:
1) die Wirklänge
2) die Teilung
3) die Breite

Beispiel: 570 XH 300

Ein dreiteiliger Code gibt die Wirklänge an, in Zehntel-Zoll (siehe Tabelle Seite 5-6). Ein Code in Buchstaben gibt die Riementeilung an und damit das Riemenprofil (XL = 1/5" (5,08) - L = 3/8" (9,525) etc.). Ein dreiteiliger Code gibt die Riemenbreite an, in Hundertstel-Zoll.

Caractéristiques dimensionnelles:
Les éléments qui distinguent le type de courroie sont:
1) la longueur primitive
2) le pas
3) la largeur

Exemple: 570 XH 300

Le premier numéro indique la longueur primitive en dixièmes de pouce (voir tableaux aux pages 5-6). Les lettres définissent le pas et donc le type de courroie (XL = 1/5" (5,08) - L = 3/8" (9,525) etc.). Le dernier numéro indique la largeur de la courroie en centimes de pouce.

Características dimensionales:
Los elementos que identifican el tipo de correa son:
1) el desarrollo primitivo
2) el paso
3) el ancho

Ejemplo: 570 XH 300

El primer número indica el desarrollo primitivo en décimas de pulgada (véase tabla pag. 5-6). Las letras identifican el paso y por eso el tipo de la correa (XL = 1/5" (5,08) - L = 3/8" (9,525) etc.). El último número indica el ancho de la correa en centésimas de pulgadas.

NOMENCLATURE - ZEICHEN
SYMBOLOGIE - SIMBOLOGÍA

L = Pitch length - Wirklänge
Longueur primitive - Desarrollo primitivo

p = Tooth pitch - Zahnteilung
Pas - Paso

z = Number of teeth - Zähnezahl
Nombre de dents - Número de dientes

Dp = Pulley pitch diameter - Wirkdurchmesser der Scheibe
Diamètre primitif de la poulie - Diámetro primitivo de la polea

De = Pulley outside diameter - Außendurchmesser der Scheibe
Diamètre extérieur de la poulie - Diámetro exterior de la polea

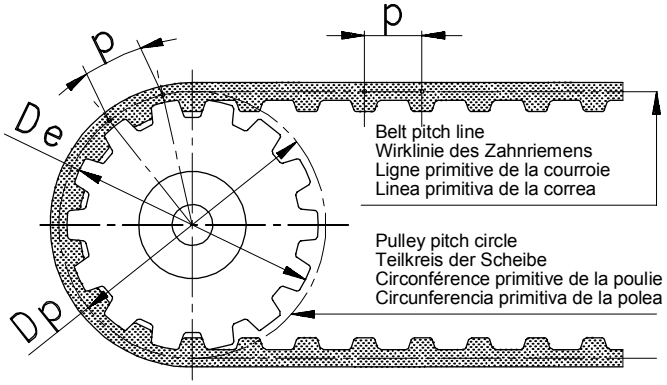

Construction features of the TUTMOVE® neoprene timing belts
Aufbau des TUTMOVE® Neopren-Zahnriemens
Caractéristiques de fabrication des courroies TUTMOVE® en néoprène
Características constructivas de las correas TUTMOVE® de neopreno

Definitions

L Belt pitch length:
It is the total length (circumference) of the belt measured along the pitch line corresponding to the axis of the tensile member.

p Belt pitch:
It is the distance between two adjacent tooth centres, no matter if of pulley or of belt, as measured on the pitch line or on the circumference.
The pitch of the belt and the pitch of the pulley must be the same.
To operate properly, the belt pitch line must coincide with the pulley pitch circumference.

Dp Pulley pitch diameter:
It denotes the theoretical position of the pitch circumference and it is always greater than the pulley outside diameter. The pitch diameter can be easily found from the relationship:

$p \cdot z = \pi \cdot Dp$ from which:

$$Dp = \frac{p \cdot z}{\pi}$$

Belt width - Pulley face width:
Ideally, they are equal and are determined by the transmission power. They are a function of the drive conditions.
Actually, the pulley is larger because it depends on both the operating backlash and the belt construction tolerances.

Bezeichnungen

L Wirklänge:
Das ist die Länge des Riemens, gemessen auf der Wirklinie und entsprechend der Achse des Zugkörpers.

p Zahnteilung:
Das ist der Abstand zwischen zwei benachbarten Zahnmitten, sowohl des Riemen als auch der Scheibe, gemessen auf dem Umfang oder der Wirklinie. Die Teilung des Riemens und die Teilung der Scheibe müssen identisch sein. Um der genaue Antrieb zu berechnen, müssen die Wirklinie des Riemens und der Teilkreis der Scheibe übereinstimmen.

Dp Wirkdurchmesser der Scheibe:
Dieser Durchmesser setzt die theoretische Lage des Teilkreises fest. Der Teilkreis ist immer größer als der Außendurchmesser der Scheibe.
Der Wirkdurchmesser kann nach der Beziehung erreicht werden:

$p \cdot z = \pi \cdot Dp$ damit:

$$Dp = \frac{p \cdot z}{\pi}$$

Riemenbreite - Scheibenbreite:
Theoretisch sind sie identisch und bei der zu übertragenden Leistung bestimmt.
Sie sind beim Entwurf festgelegt.
Tatsächlich ist die Scheibe breiter, weil sie die Betriebsspiele und die Herstellungstoleranzen des Riemens berücksichtigt.

Définitions

L Longueur primitive:
Est la longueur de la courroie mesurée sur la ligne primitive qui corréspond à l'axe de l'élément intercalaire résistant.

p Pas:
Est la distance entre le centre de deux dents adjacentes, soit de la poulie soit de la courroie, mesurée sur la circonférence ou sur la ligne primitive. Le pas de la courroie et le pas de la poulie doivent avoir la même valeur. Pour obtenir une transmission parfaite la ligne primitive de la courroie doit coïncider avec la circonférence primitive de la poulie.

Dp Diamètre primitif de la poulie:
Ce diamètre définit en ligne théorique la position de la circonférence primitive qui est toujours plus grande que le diamètre extérieur de la poulie.
Le diamètre primitif peut être aisément obtenu par la relation:

$p \cdot z = \pi \cdot Dp$ dont:

$$Dp = \frac{p \cdot z}{\pi}$$

Largeur de la courroie - Largeur de la poulie:
Elles sont nominalement pareilles et définies par la puissance à transmettre. On les décide quand on fait l'étude de la transmission.
En réalité, la poulie est plus large car on doit tenir compte des jeux de fonctionnement et des tolérances de fabrication des courroies mêmes.

Definiciones

L Desarrollo primitivo:
Es el desarrollo de la correa medido sobre la linea primitiva que corresponde al centro del elemento resistente.

p Paso:
Es la distancia entre los centros de dos dientes cercanos de la polea o de la correa, pero medida sobre la circunferencia o sobre la linea primitiva. El paso de la correa y él de la polea tienen que ser los mismos
Para obtener una transmisión perfecta, la linea de la correa tiene que coincidir con la circunferencia primitiva de la polea.

Dp Diámetro primitivo de la polea:
Indica en linea teórica la posición de la circunferencia primitiva que siempre es mayor del diámetro exterior de la polea misma. Se puede facilmente obtener el diámetro primitivo por medio de la relación:

$p \cdot z = \pi \cdot Dp$ donde:

$$Dp = \frac{p \cdot z}{\pi}$$

Ancho de la correa y ancho de la polea:
Son nominalmente parecidos y determinados cuando se proyecta la transmisión, en base a la potencia que se ha de transmitir.
En realidad, la polea es más ancha porque tiene en cuenta los juegos de funcionamiento y las tolerancias de fabricación de las correas mismas.

Typical pitch-linked applications - Die Zahnriementeilung und ihre typische Einsatzgebiete
Emplois pratiques les plus communs par rapport au pas - Aplicaciones típicas más frecuentes con relación al paso

Belt Pitch - Zahnriementeilung Pas des courroies - Paso de las correas			Typical applications - Typische Einsatzgebiete Emplois typiques - Aplicaciones más frecuentes
Belt Code Code Code Código	Inch Zoll Pouces Pulgadas	mm	
XL	1/5	5,080	For use on light duty applications such as precision machines: cinecameras, typewriters, computer machines, household appliances, etc. Kleine Präzisionsantriebe wie die Maschinen für Kinotechnik, Schreibmaschinen, Computer, Haushaltgeräte, usw. Petites transmissions pour les machines de précision, telles que les appareils cinématographiques, les machines à écrire et à calculer, les appareils éléctroménagers, etc. Pequeñas transmisiones de precisión, tales como máquinas cinematográficas, para escribir, calculadoras, electrodomésticos, etc.
L	3/8	9,525	For use on light duty applications such as machine tools, sewing-machines, washing machines, etc. Leichte Antriebe wie Werkzeugmachinen, Nähmaschinen, Waschmaschinen, usw. Emploi sur des appareils de petite puissance, comme les machines-outils, les machines à coudre, à laver, etc. Máquinas de pequeña potencia, tales como máquinas herramientas, para coser, lavadoras, etc.
H	1/2	12,700	For use on medium duty applications such as machine tools, textile machinery, woodworking machinery, paper industry, etc. Mittlere Antriebe wie Werkzeugmaschinen, Textilmaschinen, Holzbearbeitungsmaschinen, Papierindustrie, usw. Emplois industriels de moyenne puissance, tels que les machines-outils, les machines de tissage, à bois et pour les papeteries, etc. Máquinas de media potencia, tales como máquinas herramientas, maquinaria textil, para madera, para papeleras, etc.
XH	7/8	22,225	For use on medium duty general-purposes industrial applications. Mittlere allgemeine industrielle Antriebe. Transmissions industrielles en général, de moyenne puissance. Transmisiones industriales de media potencia.
XXH	1" 1/4	31,750	For use on medium and heavy duty industrial applications. Mittlere und schwere industrielle Antriebe. Transmissions industrielles de puissance moyenne et élevée. Transmisiones industriales de media y grande potencia.

TUTMOVE® Neoprene inch pitch timing belts
TUTMOVE® Neopren-Zahnriemen Zoll-Teilung
Courroies dentées TUTMOVE® en néoprène pas en pouces
Correas dentadas TUTMOVE® de neopreno paso pulgadas

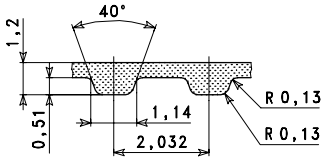

MXL Pitch - Teilung - Pas - Paso 0,080" (2,032 mm)

Item number Codierung Code Código	Designation Bezeichnung Désignation Referencia	Number of teeth Anzahl der Zähne Nombre de dents Cantidad de dientes	Belt length Riemenlängen Longueur courroie Longitud correa	
			Inches Zoll Pouces Pulgadas	mm
03M036001	360 MXL 025	45	3,60	91,440
03M043201	432 MXL 025	54	4,32	109,728
03M044001	440 MXL 025	55	4,40	111,760
03M045601	456 MXL 025	57	4,56	115,824
03M048001	480 MXL 025	60	4,80	121,920
03M048801	488 MXL 025	61	4,88	123,952
03M049601	496 MXL 025	62	4,96	125,984
03M053601	536 MXL 025	67	5,36	136,144
03M054401	544 MXL 025	68	5,44	138,176
03M057601	576 MXL 025	72	5,76	146,304
03M058401	584 MXL 025	73	5,84	148,336
03M063201	632 MXL 025	79	6,32	160,528
03M064001	640 MXL 025	80	6,40	162,560
03M065601	656 MXL 025	82	6,56	166,624
03M070401	704 MXL 025	88	7,04	178,816
03M072001	720 MXL 025	90	7,20	182,880
03M073601	736 MXL 025	92	7,36	186,944
03M076001	760 MXL 025	95	7,60	193,040
03M077601	776 MXL 025	97	7,76	197,104
03M080001	800 MXL 025	100	8,00	203,200
03M080801	808 MXL 025	101	8,08	205,232
03M082401	824 MXL 025	103	8,24	209,296
03M084001	840 MXL 025	105	8,40	213,360
03M088001	880 MXL 025	110	8,80	223,520
03M088801	888 MXL 025	111	8,88	225,552
03M091201	912 MXL 025	114	9,12	231,648
03M092001	920 MXL 025	115	9,20	233,680
03M094401	944 MXL 025	118	9,44	239,776
03M095201	952 MXL 025	119	9,52	241,808
03M096001	960 MXL 025	120	9,60	243,840
03M097601	976 MXL 025	122	9,76	247,904
03M098401	984 MXL 025	123	9,84	249,936
03M100001	1000 MXL 025	125	10,00	254,000
03M100801	1008 MXL 025	126	10,08	256,032
03M101601	1016 MXL 025	127	10,16	258,064
03M104001	1040 MXL 025	130	10,40	264,160
03M105601	1056 MXL 025	132	10,56	268,224
03M107201	1072 MXL 025	134	10,72	272,288
03M112001	1120 MXL 025	140	11,20	284,480
03M117601	1176 MXL 025	147	11,76	298,704
03M120001	1200 MXL 025	150	12,00	304,800

Item number Codierung Code Código	Designation Bezeichnung Désignation Referencia	Number of teeth Anzahl der Zähne Nombre de dents Cantidad de dientes	Belt length Riemenlängen Longueur courroie Longitud correa	
			Inches Zoll Pouces Pulgadas	mm
03M122401	1224 MXL 025	153	12,24	310,896
03M128001	1280 MXL 025	160	12,80	325,120
03M140001	1400 MXL 025	175	14,00	355,600
03M147201	1472 MXL 025	184	14,72	373,888
03M149601	1496 MXL 025	187	14,96	379,984
03M152001	1520 MXL 025	190	15,20	396,080
03M160001	1600 MXL 025	200	16,00	406,400
03M168001	1680 MXL 025	210	16,80	426,720
03M169601	1696 MXL 025	212	16,96	430,784
03M176801	1768 MXL 025	221	17,68	449,072
03M183201	1832 MXL 025	229	18,32	465,328
03M188801	1888 MXL 025	236	18,88	479,552
03M198401	1984 MXL 025	248	19,84	503,936
03M199201	1992 MXL 025	249	19,92	505,968
03M204801	2048 MXL 025	256	20,48	520,192
03M224001	2240 MXL 025	280	22,40	568,960
03M238401	2384 MXL 025	298	23,84	605,536
03M248001	2480 MXL 025	310	24,80	629,920
03M249601	2496 MXL 025	312	24,96	633,984
03M252001	2520 MXL 025	315	25,20	640,080
03M258401	2584 MXL 025	323	25,84	656,336
03M286401	2864 MXL 025	358	28,64	727,456
03M306401	3064 MXL 025	383	30,64	778,256
03M310401	3104 MXL 025	388	31,04	788,416
03M320001	3200 MXL 025	400	32,00	812,800
03M329601	3296 MXL 025	412	32,96	837,184
03M342401	3424 MXL 025	428	34,24	869,696
03M347201	3472 MXL 025	434	34,72	881,888
03M348001	3480 MXL 025	435	34,80	883,920
03M352001	3520 MXL 025	440	35,20	894,080
03M363201	3632 MXL 025	454	36,32	922,528
03M370401	3704 MXL 025	463	37,04	940,816
03M394401	3944 MXL 025	493	39,44	1001,776
03M400001	4000 MXL 025	500	40,00	1016,000
03M406401	4064 MXL 025	508	40,64	1032,256
03M420001	4200 MXL 025	525	42,00	1066,800
03M428001	4280 MXL 025	535	42,80	1087,120
03M445601	4456 MXL 025	557	44,56	1131,824
03M473601	4736 MXL 025	592	47,36	1202,944
03M480001	4800 MXL 025	600	48,00	1219,200
03M522401	5224 MXL 025	653	52,24	1326,896

MXL belts width 025 only are available from stock. Special widths - cut to size from sleeve with a minimum batch quantity. Please consult us.
Nur die Zahnriemen MXL 025 sind ab Lager lieferbar. Weitere Breiten (aus Wickel mit Mindestabnahmenenge) auf Anfrage.
Les courroies MXL 025 seules sont disponibles sur stock. Largeurs supplémentaires (manchon à découper) et quantités minimales sur demande. Nous consulter.
Sólo las correas MXL 025 son disponibles en stock. Otras anchuras con cantidad mínima (manguitos que se han de cortar) sobre demanda. Rogamos nos consulten.

TUTMOVE® Neoprene inch pitch timing belts
TUTMOVE® Neopren-Zahnriemen Zoll-Teilung
Courroies dentées TUTMOVE® en néoprène pas en pouces
Correas dentadas TUTMOVE® de neopreno paso pulgadas

XL Pitch - Teilung - Pas - Paso 1/5" (5,080 mm)

Item number Codierung Code Código	Designation Bezeichnung Désignation Referencia	Number of teeth Anzahl der Zähne Nombre de dents Cantidad de dientes	Belt length Riemenlängen Longueur courroie Longitud correa	
			Inches Zoll Pouces Pulgadas	mm
03A0054..	54 XL	27	5,40	137,16
03A0060..	60 XL	30	6,00	152,40
03A0070..	70 XL	35	7,00	177,80
03A0080..	80 XL	40	8,00	203,20
03A0090..	90 XL	45	9,00	228,60
03A0098..	98 XL	49	9,80	248,92
03A0100..	100 XL	50	10,00	254,00
03A0102..	102 XL	51	10,20	259,08
03A0106..	106 XL	53	10,60	269,24
03A0110..	110 XL	55	11,00	279,40
03A0120..	120 XL	60	12,00	304,80
03A0130..	130 XL	65	13,00	330,20
03A0140..	140 XL	70	14,00	355,60
03A0150..	150 XL	75	15,00	381,00
03A0156..	156 XL	78	15,60	396,24
03A0160..	160 XL	80	16,00	406,40
03A0170..	170 XL	85	17,00	431,80
03A0180..	180 XL	90	18,00	457,20
03A0182..	182 XL	91	18,20	462,28
03A0190..	190 XL	95	19,00	482,60
03A0198..	198 XL	99	19,80	502,92
03A0200..	200 XL	100	20,00	508,00
03A0202..	202 XL	101	20,20	513,08
03A0210..	210 XL	105	21,00	533,40
03A0212..	212 XL	106	21,20	538,48
03A0214..	214 XL	107	21,40	543,56
03A0220..	220 XL	110	22,00	558,80
03A0228..	228 XL	114	22,80	579,12
03A0230..	230 XL	115	23,00	584,20
03A0234..	234 XL	117	23,40	594,36
03A0240..	240 XL	120	24,00	609,60
03A0250..	250 XL	125	25,00	635,00
03A0260..	260 XL	130	26,00	660,40
03A0270..	270 XL	135	27,00	685,80
03A0276..	276 XL	138	27,60	701,04
03A0290..	290 XL	145	29,00	736,60
03A0300..	300 XL	150	30,00	762,00
03A0310..	310 XL	155	31,00	787,40
03A0316..	316 XL	158	31,60	802,64
03A0320..	320 XL	160	32,00	812,80
03A0330..	330 XL	165	33,00	838,20
03A0344..	344 XL	172	34,40	873,76
03A0352..	352 XL	176	35,20	894,08
03A0364..	364 XL	182	36,40	924,56
03A0380..	380 XL	190	38,00	965,20
03A0384..	384 XL	192	38,40	975,36
03A0390..	390 XL	195	39,00	990,60
03A0392..	392 XL	196	39,20	995,68
03A0434..	434 XL	217	43,40	1102,36
03A0530..	530 XL	265	53,00	1346,20
03A0600..	600 XL	300	60,00	1524,00
03A0710..	710 XL	355	71,00	1803,40

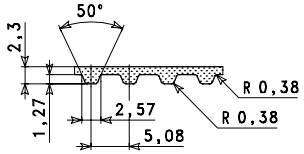

XL

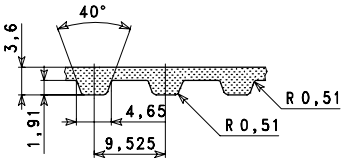

L

L Pitch - Teilung - Pas - Paso 3/8" (9,525 mm)

Item number Codierung Code Código	Designation Bezeichnung Désignation Referencia	Number of teeth Anzahl der Zähne Nombre de dents Cantidad de dientes	Belt length Riemenlängen Longueur courroie Longitud correa	
			Inches Zoll Pouces Pulgadas	mm
03B0124..	124 L	33	12,37	314,33
03B0135..	135 L	36	13,50	342,90
03B0150..	150 L	40	15,00	381,00
03B0173..	173 L	46	17,25	438,15
03B0187..	187 L	50	18,75	476,25
03B0202..	202 L	54	20,25	514,35
03B0210..	210 L	56	21,00	533,40
03B0225..	225 L	60	22,50	571,50
03B0240..	240 L	64	24,00	609,60
03B0255..	255 L	68	25,50	647,70
03B0270..	270 L	72	27,00	685,80
03B0285..	285 L	76	28,50	723,90
03B0300..	300 L	80	30,00	762,00
03B0322..	322 L	86	32,25	819,15
03B0345..	345 L	92	34,50	876,20
03B0367..	367 L	98	36,75	933,45
03B0390..	390 L	104	39,00	990,60
03B0405..	405 L	108	40,50	1028,70
03B0412..	412 L	110	41,25	1047,75
03B0420..	420 L	112	42,00	1066,80
03B0450..	450 L	120	45,00	1143,00
03B0480..	480 L	128	48,00	1219,20
03B0510..	510 L	136	51,00	1295,40
03B0540..	540 L	144	54,00	1371,60
03B0600..	600 L	160	60,00	1524,00
03B0728..	728 L	194	72,75	1847,85
03B0817..	817 L	218	81,75	2076,45

Code number: at the time of the ordering, please replace the dots by the belt width required to get the right item number.
Bestellcode: Bei Bestellung ersetzt die Punkte durch die gewünschte Breitenangabe um die richtige Bestellcode zu haben.
Numéro de code: à la commande, veuillez remplacer les points par la largeur courroie souhaitée pour obtenir le numéro de code complet.
Código: en el pedido, les rogamos reemplazar los puntos por la anchura correa deseada para obtener el número de código completo.

Further lengths available on request. Please consult us.
Weitere Längen auf Anfrage.
Longueurs supplémentaires sur demande. Veuillez nous consulter.
Otros desarrollos sobre demanda. Rogamos nos consulten.

Pitch lengths shown can be also supplied in sleeve form.
Wirklängen auch als Wickel lieferbar.
Longueurs primitives disponibles en manchons aussi.
Desarrollos primitivos suministrables también en manguitos.

Belt width	Riemenbreite	Largeur courroie	Anchura correa
Item number Codierung Code Código	Designation Bezeichnung Désignation Referencia	Inches Zoll Pouces Pulgadas	mm
01	♦025	1/4	6,350
02	♦031	5/16	7,940
03	♦037	3/8	9,525

Belt width	Riemenbreite	Largeur courroie	Anchura correa
Item number Codierung Code Código	Designation Bezeichnung Désignation Referencia	Inches Zoll Pouces Pulgadas	mm
05	♦ 050	1/2	12,700
07	♦ 075	3/4	19,050
10	♦ 100	1	25,400

♦ Stock available belt widths. ♦ Riemenbreiten ab Lager lieferbar. ♦ Largeur courroie en stock. ♦ Anchura correa disponible en almacén.

TUTMOVE® Neoprene inch pitch timing belts
TUTMOVE® Neopren-Zahnriemen Zoll-Teilung
Courroies dentées TUTMOVE® en néoprène pas en pouces
Correas dentadas TUTMOVE® de neopreno paso pulgadas

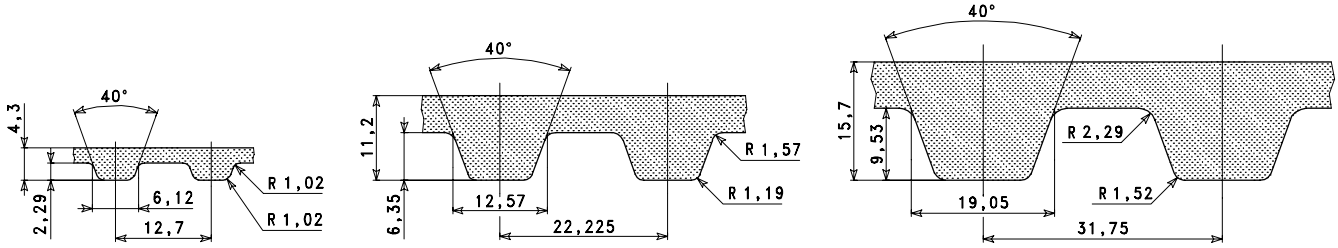

H Pitch - Teilung - Pas - Paso 1/2" (12,700 mm)

Item number Codierung Code Código	Designation Bezeichnung Désignation Referencia	Number of teeth Anzahl der Zähne Nombre de dents Cantidad de dientes	Belt length Riemenlängen Longueur courroie Longitud correa	
			Inches Zoll Pouces Pulgadas	mm
03C0240..	240 H	48	24,00	609,60
03C0270..	270 H	54	27,00	685,80
03C0300..	300 H	60	30,00	762,00
03C0330..	330 H	66	33,00	838,20
03C0360..	360 H	72	36,00	914,40
03C0390..	390 H	78	39,00	990,60
03C0420..	420 H	84	42,00	1066,80
03C0450..	450 H	90	45,00	1143,00
03C0480..	480 H	96	48,00	1219,20
03C0510..	510 H	102	51,00	1295,40
03C0540..	540 H	108	54,00	1371,60
03C0570..	570 H	114	57,00	1447,80
03C0600..	600 H	120	60,00	1524,00
03C0630..	630 H	126	63,00	1600,20
03C0660..	660 H	132	66,00	1676,40
03C0700..	700 H	140	70,00	1778,00
03C0725..	725 H	145	72,50	1841,50
03C0750..	750 H	150	75,00	1905,00
03C0800..	800 H	160	80,00	2032,00
03C0850..	850 H	170	85,00	2159,00
03C0900..	900 H	180	90,00	2286,00
03C1000..	1000 H	200	100,00	2540,00
03C1100..	1100 H	220	110,00	2794,00
03C1120..	1120 H	224	112,00	2844,80
03C1140..	1140 H	228	114,00	2895,60
03C1150..	1150 H	230	115,00	2921,00
03C1250..	1250 H	250	125,00	3175,00
03C1400..	1400 H	280	140,00	3556,00
03C1700..	1700 H	340	170,00	4318,00

Code number: at the time of the ordering, please replace the dots by the belt width required to get the right item number.
Bestellcode: Bei Bestellung ersetzt die Punkte durch die gewünschte Breitenangabe um die richtige Bestellcode zu haben.
Numéro de code: à la commande, veuillez remplacer les points par la largeur courroie souhaitée pour obtenir le numéro de code complet.
Código: en el pedido, les rogamos reemplazar los puntos por la anchura correa deseada para obtener el número de código compléto.

Further lengths available on request. Please consult us.
Weitere Längen auf Anfrage.
Longueurs supplémentaires sur demande. Veuillez nous consulter.
Otros desarrollos sobre demanda. Rogamos nos consulten.

Pitch lengths shown can be also supplied in sleeve form.
Wirklängen auch als Wickel lieferbar.
Longueurs primitives disponibles en manchons aussi.
Desarrollos primitivos suministrables también en manguitos.

Belt width	Riemenbreite	Largeur courroie	Anchura correa
Item number Codierung Code Código	Designation Bezeichnung Désignation Referencia	Inches Zoll Pouces Pulgadas	mm
07	♦075	3/4	19,050
10	♦100	1	25,400
15	♦150	1 1/2	38,100
20	♦200	2	50,800
30	♦300	3	76,200

♦ Stock available belt widths. ♦ Riemenbreiten ab Lager lieferbar.

XH Pitch - Teilung - Pas - Paso 7/8" (22,225 mm)

Item number Codierung Code Código	Designation Bezeichnung Désignation Referencia	Number of teeth Anzahl der Zähne Nombre de dents Cantidad de dientes	Belt length Riemenlängen Longueur courroie Longitud correa	
			Inches Zoll Pouces Pulgadas	mm
03D0507..	507 XH	58	50,75	1289,05
03D0560..	560 XH	64	56,00	1422,40
03D0630..	630 XH	72	63,00	1600,20
03D0700..	700 XH	80	70,00	1778,00
03D0770..	770 XH	88	77,00	1955,80
03D0840..	840 XH	96	84,00	2133,60
03D0980..	980 XH	112	98,00	2489,20
03D1120..	1120 XH	128	112,00	2844,80
03D1260..	1260 XH	144	126,00	3200,40
03D1400..	1400 XH	160	140,00	3556,00
03D1540..	1540 XH	176	154,00	3911,60
03D1750..	1750 XH	200	175,00	4445,00

Belt width	Riemenbreite	Largeur courroie	Anchura correa
Item number Codierung Code Código	Designation Bezeichnung Désignation Referencia	Inches Zoll Pouces Pulgadas	mm
20	♦200	2	50,800
30	♦300	3	76,200
40	♦400	4	101,600

XXH Pitch - Teilung - Pas - Paso 1" 1/4 (31,750 mm)

Item number Codierung Code Código	Designation Bezeichnung Désignation Referencia	Number of teeth Anzahl der Zähne Nombre de dents Cantidad de dientes	Belt length Riemenlängen Longueur courroie Longitud correa	
			Inches Zoll Pouces Pulgadas	mm
03E0700..	700 XXH	56	70,00	1778,00
03E0800..	800 XXH	64	80,00	2032,00
03E0900..	900 XXH	72	90,00	2286,00
03E1000..	1000 XXH	80	100,00	2540,00
03E1200..	1200 XXH	96	120,00	3048,00
03E1400..	1400 XXH	112	140,00	3556,00
03E1600..	1600 XXH	128	160,00	4064,00
03E1800..	1800 XXH	144	180,00	4572,00

Belt width	Riemenbreite	Largeur courroie	Anchura correa
Item number Codierung Code Código	Designation Bezeichnung Désignation Referencia	Inches Zoll Pouces Pulgadas	mm
20	♦200	2	50,800
30	♦300	3	76,200
40	♦400	4	101,600
50	♦500	5	127,000

♦ Largeur courroie en stock. ♦ Anchura correa disponible en almacén.

Double sided TUTMOVE®- DD neoprene timing belts
Doppelt verzahnt TUTMOVE®- DD Neopren-Zahnriemen
Courroies dentées TUTMOVE®- DD en néoprène à double denture
Correas doble dentado TUTMOVE®- DD de neopreno

General information Allgemeines Généralités Generalidades

The DD belts have driving teeth on both sides that allow the use of the belt backing to drive pulleys placed on both the belt inside and outside. They make it possible to change the direction of motion on the same application keeping synchronisation and overcoming the designer's space limitations. A wear-resistant nylon facing on both sets of teeth ensures that each side of the belt is capable of transmitting the same power rating.

Die DD-Zahnriemen besitzen eine beidseitige Verzahnung, die die Verwendung des Riemenrückens ermöglicht, um Zahnscheiben an beiden Seiten der Riemen in Bewegung zu setzen. Mit diesem Zahnriemen können Drehrichtungsumkehr am gleichen Antrieb übertragen werden. Die Synchronisationsgenauigkeit ist gewährleistet und wird auch dem Entwurfsingenieur die rationelle Deckung des verfügbaren Platzbedarfs garantiert. Die Innen- und Außen-Verzahnung sind beide mit einem verschleißfesten Nylongewebe überzogen und deshalb kann die gleichwertige Antriebsleistung sowohl von der einen als auch von der anderen Seite übertragen werden.

Les courroies DD sont caractérisées par une double denture qui permet d'utiliser aussi bien le dos de la courroie pour entraîner les poulies placeés soit à l'intérieur soit à l'extérieur de la courroie même. Par ce type de courroie on obtient l'inversion du mouvement de la même transmission sans en altérer le synchronisme et en utilisant rationellement l' espace à disposition. La denture intérieure et extérieure de la courroie est revêtue d'un tissu spécial en nylon qui permet de transmettre la même puissance des deux côtés.

Las correas DD se caracterizan por un doble dentado que permite el engrane de poleas dentadas por el interior y el exterior de la correa simultáneamente. Por medio de estas correas se obtiene la inversión de giro relativo entre poleas sin alterar el sincronismo, con un mejor uso del espacio disponible. El dentado interior y exterior de la correa está recubierto por un tejido especial en nylon que permite transmitir la misma potencia en ambos lados.

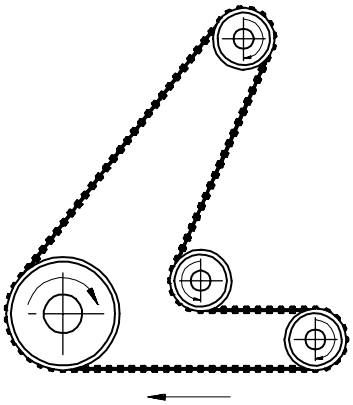

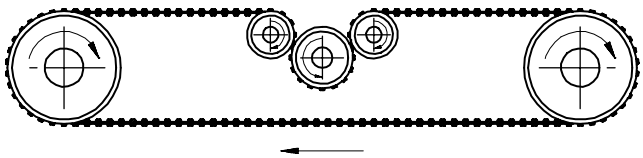

Construction features of the TUTMOVE®- DD neoprene timing belts.
The construction features of the DD-belts are, practically, the same of the single sided **TUTMOVE®** belts. The structure consists of:

Aufbau des TUTMOVE®- DD Neopren-Zahnriemens.
Bei den DD-Riemen sind die Konstruktionsmerkmale ähnlich wie bei den einfachen **TUTMOVE®** Zahnriemen. Auch hier finden wir:

Caractéristiques des courroies TUTMOVE®- DD en néoprène.
Les courroies à double denture DD sont de conception semblable à celle des courroies simple denture et, plus précisement, elles sont formées par:

Características de las correas TUTMOVE®- DD de neopreno.
Las correas de doble dentado DD tiene una estructura similar a la de las correas de dentado simple y, más exactamente, están formadas por:

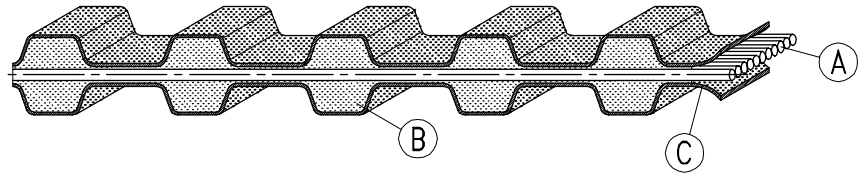

A) The tensile member
Die Glasfaser-Zugkörper
Élément intercalaire résistant
Elemento interior resistente

B) The belt body
Der Riemenkörper
Corps de la courroie
Cuerpo de la correa

C) The tooth facing
Der Zahnüberzug
Revêtement des dents
Revestimiento de los dientes

The characteristics and the structure of these belts are those of the single sided **TUTMOVE®** belts. For ease of identification, the belt code designation is followed by the letters DD.

Die Eigenschaften und die Bestandteile dieses Riemens entsprechen denen der einfachen **TUTMOVE®** Zahnriemen. Zu ihrer Kennzeichnung wird nur die Buchstaben DD der Typenbezeichnung nachgesetzt.

En ce qui concerne les données techniques de la courroie, on peut se référer aux courroies avec simple denture. Les éléments qui caractérisent les courroies **TUTMOVE®** double denture sont les mêmes des courroies normales mais on les fait suivre par les lettres DD.

Por lo que se refiere a los datos técnicos, se puede hacer referencia a las correas de dentado simple. Los elementos que caracterizan las correas **TUTMOVE®** de dentado doble son los mismos de las correas normales, pero seguidos por las letras DD.

Double sided TUTMOVE®- DD neoprene inch pitch timing belts
Doppelt verzahnt TUTMOVE®- DD Neopren-Zahnriemen Zoll-Teilung
Courroies dentées TUTMOVE®- DD en néoprène à double denture pas en pouces
Correas doble dentado TUTMOVE®- DD de neopreno paso pulgadas

XL Pitch - Teilung - Pas - Paso 1/5" (5,080 mm)

Item number Codierung Code Código	Designation Bezeichnung Désignation Referencia	Number of teeth Anzahl der Zähne Nombre de dents Cantidad de dientes	Belt length Riemenlängen Longueur courroie Longitud correa	
			Inches Zoll Pouces Pulgadas	mm
*04A0060..	DD 60 XL	30	6,00	152,40
*04A0070..	DD 70 XL	35	7,00	177,80
*04A0080..	DD 80 XL	40	8,00	203,20
*04A0090..	DD 90 XL	45	9,00	228,60
*04A0100..	DD 100 XL	50	10,00	254,00
*04A0110..	DD 110 XL	55	11,00	279,40
04A0120..	DD 120 XL	60	12,00	304,80
04A0130..	DD 130 XL	65	13,00	330,20
04A0140..	DD 140 XL	70	14,00	355,60
04A0150..	DD 150 XL	75	15,00	381,00
04A0156..	DD 156 XL	78	15,60	396,24
04A0160..	DD 160 XL	80	16,00	406,40
04A0170..	DD 170 XL	85	17,00	431,80
04A0180..	DD 180 XL	90	18,00	457,20
*04A0182..	DD 182 XL	91	18,20	462,28
04A0190..	DD 190 XL	95	19,00	482,60
04A0198..	DD 198 XL	99	19,80	502,92
04A0200..	DD 200 XL	100	20,00	508,00
*04A0202..	DD 202 XL	101	20,20	513,08
04A0210..	DD 210 XL	105	21,00	533,40
*04A0212..	DD 212 XL	106	21,20	538,48
*04A0214..	DD 214 XL	107	21,40	543,56
04A0220..	DD 220 XL	110	22,00	558,80
*04A0228..	DD 228 XL	114	22,80	579,12
04A0230..	DD 230 XL	115	23,00	584,20
04A0240..	DD 240 XL	120	24,00	609,60
04A0250..	DD 250 XL	125	25,00	635,00
04A0260..	DD 260 XL	130	26,00	660,40
*04A0270..	DD 270 XL	135	27,00	685,80
*04A0276..	DD 276 XL	138	27,60	701,04
04A0290..	DD 290 XL	145	29,00	736,60
04A0300..	DD 300 XL	150	30,00	762,00
04A0310..	DD 310 XL	155	31,00	787,40
*04A0316..	DD 316 XL	158	31,60	802,64
*04A0320..	DD 320 XL	160	32,00	812,80
04A0330..	DD 330 XL	165	33,00	838,20
04A0344..	DD 344 XL	172	34,40	873,76
04A0352..	DD 352 XL	176	35,20	894,08
04A0362..	DD 362 XL	181	36,20	919,48
04A0364..	DD 364 XL	182	36,40	924,56
04A0380..	DD 380 XL	190	38,00	965,20
*04A0384..	DD 384 XL	192	38,40	975,36
04A0390..	DD 390 XL	195	39,00	990,60
04A0392..	DD 392 XL	196	39,20	995,68
*04A0434..	DD 434 XL	217	43,40	1102,36
04A0450..	DD 450 XL	225	45,00	1143,00
04A0492..	DD 492 XL	246	49,20	1249,68
04A0600..	DD 600 XL	300	60,00	1524,00
04A0690..	DD 690 XL	345	69,00	1752,60
*04A0900..	DD 900 XL	450	90,00	2286,00

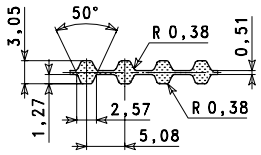

DD XL

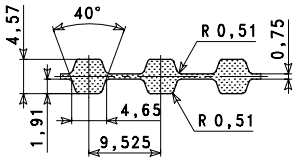

DD L

L Pitch - Teilung - Pas - Paso 3/8" (9,525 mm)

Item number Codierung Code Código	Designation Bezeichnung Désignation Referencia	Number of teeth Anzahl der Zähne Nombre de dents Cantidad de dientes	Belt length Riemenlängen Longueur courroie Longitud correa	
			Inches Zoll Pouces Pulgadas	mm
04B0124..	DD 124 L	33	12,37	314,33
04B0150..	DD 150 L	40	15,00	381,00
04B0173..	DD 173 L	46	17,25	438,15
04B0187..	DD 187 L	50	18,70	476,25
04B0202..	DD 202 L	54	20,25	514,35
04B0210..	DD 210 L	56	21,00	533,40
04B0225..	DD 225 L	60	22,50	571,50
04B0240..	DD 240 L	64	24,00	609,60
04B0255..	DD 255 L	68	25,50	647,70
04B0270..	DD 270 L	72	27,00	685,80
04B0285..	DD 285 L	76	28,50	723,90
04B0300..	DD 300 L	80	30,00	762,00
04B0322..	DD 322 L	86	32,25	819,15
04B0345..	DD 345 L	92	34,50	876,20
04B0367..	DD 367 L	98	36,75	933,45
04B0390..	DD 390 L	104	39,00	990,60
04B0405..	DD 405 L	108	40,50	1028,70
04B0412..	DD 412 L	110	41,25	1047,75
04B0420..	DD 420 L	112	42,00	1066,80
04B0450..	DD 450 L	120	45,00	1143,00
04B0480..	DD 480 L	128	48,00	1219,20
04B0510..	DD 510 L	136	51,00	1295,40
04B0540..	DD 540 L	144	54,00	1371,60
04B0600..	DD 600 L	160	60,00	1524,00
04B0660..	DD 660 L	176	66,00	1676,40
04B0728..	DD 728 L	194	72,75	1847,85
04B0817..	DD 817 L	218	81,75	2076,45

Code number: at the time of the ordering, please replace the dots by the belt width required to get the right item number.
Bestellcode: Bei Bestellung ersetzt die Punkte durch die gewünschte Breitenangabe um die richtige Bestellcode zu haben.
Numéro de code: à la commande, veuillez remplacer les points par la largeur courroie souhaitée pour obtenir le numéro de code complet.
Código: en el pedido, les rogamos reemplazar los puntos por la anchura correa deseada para obtener el número de código compléto.

* Non-stock items. Availability on request. A minimum order quantity applies.
* Keine Lagerware. Auf Anfrage mit Mindestabnahmemenge.
* Pas de stock. Livraison sur demande avec quantité minimale de commande.
* No de stock. Suministrable sobre demanda con cantidad mínima de producción.

Pitch lengths shown can be also supplied in sleeve form.
Wirklängen auch als Wickel lieferbar.
Longueurs primitives disponibles en manchons aussi.
Desarrollos primitivos suministrables también en manguitos.

Belt width	Riemenbreite	Largeur courroie	Anchura correa
Item number Codierung Code Código	Designation Bezeichnung Désignation Referencia	Inches Zoll Pouces Pulgadas	mm
01	♦ 025	1/4	6,350
03	♦ 037	3/8	9,525

♦ Stock available belt widths. ♦ Riemenbreiten ab Lager lieferbar.

Belt width	Riemenbreite	Largeur courroie	Anchura correa
Item number Codierung Code Código	Designation Bezeichnung Désignation Referencia	Inches Zoll Pouces Pulgadas	mm
05	♦ 050	1/2	12,700
07	♦ 075	3/4	19,050
10	♦ 100	1	25,400

♦ Largeur courroie en stock. ♦ Anchura correa disponible en almacén.

Double sided TUTMOVE®- DD neoprene inch pitch timing belts
Doppelt verzahnt TUTMOVE®- DD Neopren-Zahnriemen Zoll-Teilung
Courroies dentées TUTMOVE®- DD en néoprène à double denture pas en pouces
Correas doble dentado TUTMOVE®- DD de neopreno paso pulgadas

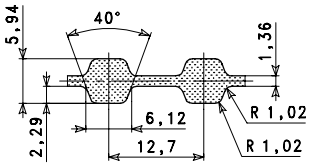

DD H

H Pitch - Teilung - Pas - Paso 1/2" (12,700 mm)

Item number Codierung Code Código	Designation Bezeichnung Désignation Referencia	Number of teeth Anzahl der Zähne Nombre de dents Cantidad de dientes	Belt length Riemenlängen Longueur courroie Longitud correa	
			Inches Zoll Pouces Pulgadas	mm
04C0240..	DD 240 H	48	24,00	609,60
04C0270..	DD 270 H	54	27,00	685,80
04C0300..	DD 300 H	60	30,00	762,00
04C0330..	DD 330 H	66	33,00	838,20
04C0360..	DD 360 H	72	36,00	914,40
04C0390..	DD 390 H	78	39,00	990,60
04C0420..	DD 420 H	84	42,00	1066,80
04C0450..	DD 450 H	90	45,00	1143,00
04C0480..	DD 480 H	96	48,00	1219,20
04C0510..	DD 510 H	102	51,00	1295,40
04C0540..	DD 540 H	108	54,00	1371,60
04C0570..	DD 570 H	114	57,00	1447,80
04C0600..	DD 600 H	120	60,00	1524,00
04C0630..	DD 630 H	126	63,00	1600,20
04C0660..	DD 660 H	132	66,00	1676,40
04C0700..	DD 700 H	140	70,00	1778,00
04C0725..	DD 725 H	145	72,50	1841,50
04C0750..	DD 750 H	150	75,00	1905,00
04C0800..	DD 800 H	160	80,00	2032,00
04C0850..	DD 850 H	170	85,00	2159,00
04C0900..	DD 900 H	180	90,00	2286,00
04C1000..	DD 1000 H	200	100,00	2540,00
04C1100..	DD 1100 H	220	110,00	2794,00
04C1120..	DD 1120 H	224	112,00	2844,80
04C1140..	DD 1140 H	228	114,00	2895,60
04C1150..	DD 1150 H	230	115,00	2921,00
04C1250..	DD 1250 H	250	125,00	3175,00
04C1400..	DD 1400 H	280	140,00	3556,00
04C1700..	DD 1700 H	340	170,00	4318,00

Code number: at the time of the ordering, please replace the dots by the belt width required to get the right item number.
Bestellcode: Bei Bestellung ersetzt die Punkte durch die gewünschte Breitenangabe um die richtige Bestellcode zu haben.
Numéro de code: à la commande, veuillez remplacer les points par la largeur courroie souhaitée pour obtenir le numéro de code complet.
Código: en el pedido, les rogamos reemplazar los puntos por la anchura correa deseada para obtener el número de código compléto.

* Non-stock items. Availability on request. A minimum order quantity applies.
* Keine Lagerware. Auf Anfrage mit Mindestabnahmemenge.
* Pas de stock. Livraison sur demande avec quantité minimale de commande.
* No de stock. Suministrable sobre demanda con cantidad mínima de producción.

Pitch lengths shown can be also supplied in sleeve form.
Wirklängen auch als Wickel lieferbar.
Longueurs primitives disponibles en manchons aussi.
Desarrollos primitivos suministrables también en manguitos.

Belt width	Riemenbreite	Largeur courroie	Anchura correa
Item number Codierung Code Código	Designation Bezeichnung Désignation Referencia	Inches Zoll Pouces Pulgadas	mm
07	♦075	3/4	19,050
10	♦100	1	25,400
15	♦150	1 1/2	38,100
20	♦200	2	50,800
30	♦300	3	76,200

♦ Stock available belt widths.
♦ Riemenbreiten ab Lager lieferbar.
♦ Largeur courroie en stock.
♦ Anchura correa disponible en almacén.

POGGI®

TUTMOVE® Polyurethane timing belts with steel tension members
TUTMOVE® Polyurethan-Zahnriemen mit Stahlcordzugträgern
Courroies dentées TUTMOVE® en polyuréthane avec câbles de tension en acier
Correas dentadas TUTMOVE® de poliuretano con cables de tensión de acero

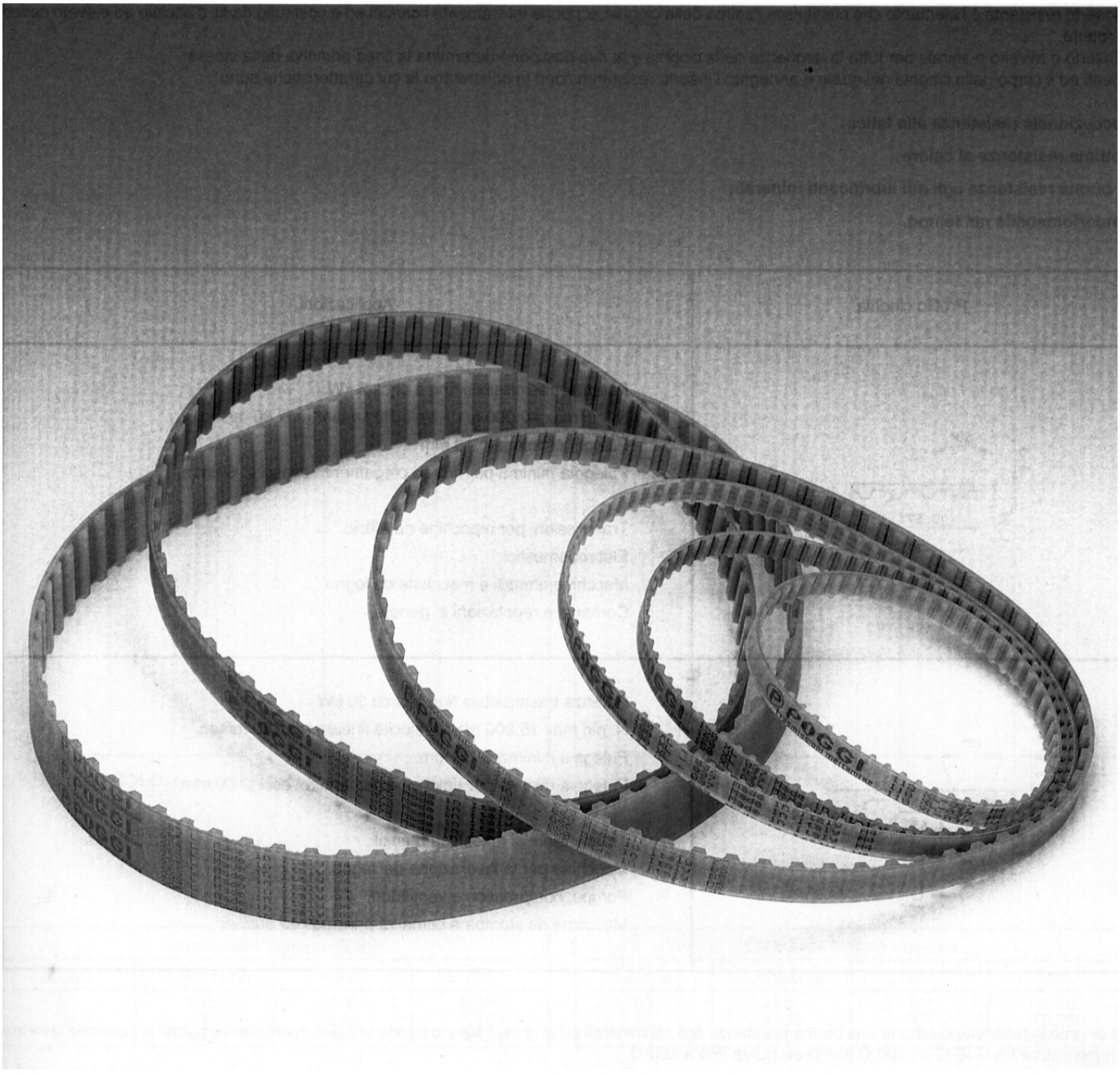

Construction features of the TUTMOVE® polyurethane timing belts
Aufbau des TUTMOVE® Polyurethan-Zahnriemens
Caractéristiques de fabrication des courroies TUTMOVE® en polyuréthane
Características constructivas de las correas TUTMOVE® de poliuretano

The structure of the TUTMOVE® polyurethane belts is shown as follows:
Die Bestandteile des TUTMOVE® Polyurethan-Zahnriemens sind:
La structure des courroies dentées TUTMOVE® polyuréthane montre les éléments suivants:
La estructura de las correas dentadas TUTMOVE® poliuretano muestra los elementos siguientes:

A) The steel tension member
Der Stahlcordzugträger
Élément intercalaire résistant en acier
Elemento interior resistente de acero

B) The polyurethane belt body
Der Polyurethan-Riemenkörper
Corps de la courroie en polyuréthane
Cuerpo de poliuretano de la correa

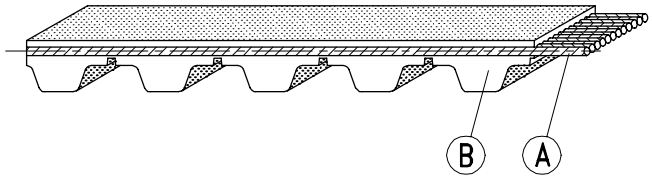

The tension member is the belt core and its load carrying element. It consists of steel cords helically wound along the belt width.
Its position determines the belt pitch line. The belt teeth and body, that encases the tension member, are made of polyurethane.
This provides an exceptional resistance to flex fatigue, maximum resistance to heat, high resistance to mineral lubricating oils and no deformability with age.

Fortlaufend und spiralförmig aufgewickelte Stahlcordzugträger bilden das Zugelement und damit das Kernstück des Riemens.
Ihre Lage bestimmt die Wirklinie des Riemens.
Die Zähne und Riemenrücken, welche die Zugträger umschließen, sind aus Polyurethan hergestellt, das ist gekennzeichnet durch eine außerordentliche Ermüdungsfestigkeit, hohe Temperaturbeständigkeit, gute Ölbestandigkeit und keine Verformung mit der Zeit.

L'élément intercalaire résistant constitue l'âme de la courroie en supportant entièrement les charges.
Il est formé par des câbles en acier et est enroulé en spirale pour toute la largeur de la courroie et sa position en determine la ligne primitive.
Les dents et le corps de la courroie, dans lequel l'élément résistant est noyé, sont de polyuréthane qui offre une résistance exceptionnelle à la fatigue, une très bonne résistance à la chaleur et aux huiles lubrifiantes minérales et la stabilité dimensionnelle.

El elemento resistente constituye el alma de la correa y soporta completamente las cargas.
Está formado por unos cables de acero con carga de rotura elevada y es enrollado en espiral en toda la anchura de la correa y su posición determina la linea primitiva de la correa misma.
Los dientes y el cuerpo de la correa, en que se halla introducido el elemento resistente, son de poliuretano que ofrece una excepcional resistencia a la fatiga, una óptima resistencia al calor y a los aceites lubricantes minerales y la indeformabilidad.

Belt pitch - Zahnriementeilung Pas de la courroie - Paso de la correa	Applications - Einsatzgebiete - Applications - Aplicaciones
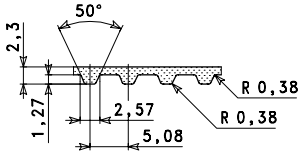 XL	Power rating up to ca. 8 kW. - R.P.M. max. 40.000 min. - Peripheral speed max. 80 m/sec. Timing pulley from ø 18 mm. - Jockey pulleys outside or deflection drives from ø 60 mm. Office machinery, kitchen machinery, machine tools and wood machinery, control and regulator drives. Leistungsübertragung bis zu ca. 8 kW. - Drehzahl max. 40.000 min. Umfangsgeschwindigkeit max. 80 m/s. - Zahnscheiben ab ø 18 mm. Minimale Scheibendurchmesser bei Spannrolle oder Gegenbiegung ø 60 mm. Büromaschinen, Haushaltsgeräte, Werkzeugmaschinen und Holzmaschinen, Steuer und Regelantriebe. Puissance transmissible jusqu'à 8 kW environ. - N.bre de tours maxi. 40.000 tr/min. Vitesse linéaire maxi. 80 mt/sec. - ø min. de la poulie 18 mm. ø min. de la poulie pour renvois ou pour pliages de la courroie à l'envers: 60 mm. Transmissions pour machines de bureau, éléctroménagers, machines-outils et machines à bois, commandes et réglages en général. Potencia transmisible hasta aprox. 8 kW. - N.ro de revoluciones max. 40.000 r.p.m. Velocidad lineal max. 80 mts/seg. - ø min. de la polea 18 mm. ø min. de la polea para reenvíos o doblamientos al revés: 60 mm. Transmisiones para máquinas de oficina, electrodomésticos, máquinas herramientas y para madera, mandos y ajustes en general.
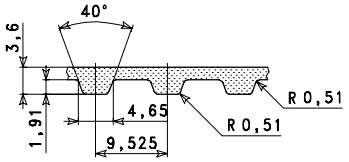 L	Power rating up to ca. 30 kW. - R.P.M. max. 15.000 min. - Peripheral speed max. 60 m/sec. Timing pulley from ø 36 mm. - Jockey pulleys outside or deflection drives from ø 60 mm. Machine tools, woodworking machinery, pumps, compressors and fans, printing machinery, primary and auxiliary drives. Leistungsübertragung bis zu ca. 30 kW. - Drehzahl max. 15.000 min. Umfangsgeschwindigkeit max. 60 m/s. - Zahnscheiben ab ø 36 mm. Minimale Scheibendurchmesser bei Spannrolle oder Gegenbiegung ø 60 mm. Werkzeugmaschinen, Holzbearbeitungsmaschinen, Pumpen, Verdichter und Ventilatoren, Druckereimaschinen, Haupt und Nebenantriebe. Puissance transmissible jusqu'à 30 kW environ. - N.bre de tours maxi. 15.000 tr/min. Vitesse linéaire maxi. 60 mt/sec. - ø min. de la poulie 36 mm. ø min. de la poulie pour renvois ou pour pliages de la courroie à l'envers: 60 mm. Transmissions pour machines-outils, machines à bois, pompes, compresseurs et ventilateurs machines à imprimer et commandes principaux et auxiliaires. Potencia transmisible hasta aprox. 30 kW. - N.ro de revoluciones max. 15.000 r.p.m. Velocidad lineal max. 60 mts/seg. - ø min. de la polea 36 mm. ø min. de la polea para reenvíos o doblamientos al revés: 60 mm. Transmisiones para máquinas herramientas, máquinas para madera, bombas, compresores y ventiladores, máquinas de imprimir y mandos principales y auxiliares.

TUTMOVE® polyurethane inch pitch timing belts with steel tension members
TUTMOVE® Polyurethan-Zahnriemen Zoll-Teilung mit Stahlcordzugträgern
Courroies dentées TUTMOVE® en polyuréthane avec câbles de tension en acier
Correas dentadas TUTMOVE® de poliuretano con cables de tensión de acero

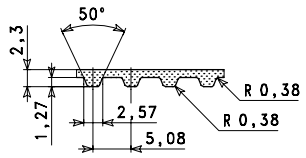

XL

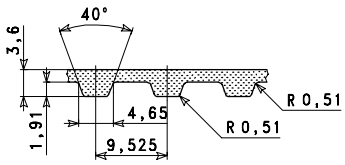

L

XL Pitch - Teilung - Pas - Paso 1/5" (5,080 mm)

Item number Codierung Code Código	Designation Bezeichnung Désignation Referencia	Number of teeth Anzahl der Zähne Nombre de dents Cantidad de dientes	Belt length Riemenlängen Longueur courroie Longitud correa	
			Inches Zoll Pouces Pulgadas	mm
55A0060..	60 XL	30	6,00	152,40
55A0070..	70 XL	35	7,00	177,80
55A0080..	80 XL	40	8,00	203,20
55A0090..	90 XL	45	9,00	228,80
55A0100..	100 XL	50	10,00	254,00
55A0110..	110 XL	55	11,00	279,40
55A0120..	120 XL	60	12,00	304,80
55A0130..	130 XL	65	13,00	330,20
55A0140..	140 XL	70	14,00	355,60
55A0150..	150 XL	75	15,00	381,00
55A0160..	160 XL	80	16,00	406,40
55A0170..	170 XL	85	17,00	431,80
55A0180..	180 XL	90	18,00	457,20
55A0190..	190 XL	95	19,00	482,60
55A0200..	200 XL	100	20,00	508,00
55A0210..	210 XL	105	21,00	533,40
55A0220..	220 XL	110	22,00	558,80
55A0230..	230 XL	115	23,00	584,20
55A0240..	240 XL	120	24,00	609,60
55A0250..	250 XL	125	25,00	635,00
55A0260..	260 XL	130	26,00	660,40

L Pitch - Teilung - Pas - Paso 3/8" (9,525 mm)

Item number Codierung Code Código	Designation Bezeichnung Désignation Referencia	Number of teeth Anzahl der Zähne Nombre de dents Cantidad de dientes	Belt length Riemenlängen Longueur courroie Longitud correa	
			Inches Zoll Pouces Pulgadas	mm
55B0124..	124 L	33	12,37	314,33
55B0150..	150 L	40	15,00	381,00
55B0187..	187 L	50	18,75	476,25
55B0210..	210 L	56	21,00	533,40
55B0225..	225 L	60	22,50	571,50
55B0240..	240 L	64	24,00	609,60
55B0255..	255 L	68	25,50	647,70
55B0270..	270 L	72	27,00	685,80
55B0285..	285 L	76	28,50	723,90
55B0300..	300 L	80	30,00	762,00
55B0322..	322 L	86	32,25	819,15
55B0345..	345 L	92	34,50	876,20
55B0367..	367 L	98	36,75	933,45
55B0390..	390 L	104	39,00	990,60
55B0420..	420 L	112	42,00	1066,80
55B0450..	450 L	120	45,00	1143,00
55B0480..	480 L	128	48,00	1219,20
55B0510..	510 L	136	51,00	1295,40
55B0540..	540 L	144	54,00	1371,60
55B0600..	600 L	160	60,00	1524,00

Code number: at the time of the ordering, please replace the dots by the belt width required to get the right item number.
Bestellcode: Bei Bestellung ersetzt die Punkte durch die gewünschte Breitenangabe um die richtige Bestellcode zu haben.
Numéro de code: à la commande, veuillez remplacer les points par la largeur courroie souhaitée pour obtenir le numéro de code complet.
Código: en el pedido, les rogamos reemplazar los puntos por la anchura correa deseada para obtener el número de código compléto.

Further lengths available on request. Please consult us.
Weitere Längen auf Anfrage.
Longueurs supplémentaires sur demande. Veuillez nous consulter.
Otros desarrollos sobre demanda. Rogamos nos consulten.

Pitch lengths shown can be also supplied in sleeve form.
Wirklängen auch als Wickel lieferbar.
Longueurs primitives disponibles en manchons aussi.
Desarrollos primitivos suministrables también en manguitos.

Endless no-joint polyurethane timing belts available on request. Special lengths between 1500 and 13500 mm. Pitch XL - L - H - XH.
Endlos verbinderfreie Polyurethan-Zahnriemen auf Anfrage. Sonderlängen zwischen 1500 und 13500 mm. Teilungen XL - L - H - XH.
Courroies dentées polyuréthane sans fin, sans jonction, sur demande. Longueurs spéciales entre 1500 et 13500 mm. Pas XL - L - H - XH.
Correas dentadas de poliuretano sin fin, sin empalme, sobre demanda. Desarrollos speciales desde 1.500 hasta 13.500 mm. Pasos XL - L - H - XH.

Belt width	Riemenbreite	Largeur courroie	Anchura correa
Item number Codierung Code Código	Designation Bezeichnung Désignation Referencia	Inches Zoll Pouces Pulgadas	mm
01	025	1/4	6,350
02	031	5/16	7,940
03	♦037	3/8	9,525

Belt width	Riemenbreite	Largeur courroie	Anchura correa
Item number Codierung Code Código	Designation Bezeichnung Désignation Referencia	Inches Zoll Pouces Pulgadas	mm
05	♦ 050	1/2	12,700
07	♦ 075	3/4	19,050
10	♦ 100	1	25,400

♦ Stock available belt widths. ♦ Riemenbreiten ab Lager lieferbar. ♦ Largeur courroie en stock. ♦ Anchura correa disponible en almacén.

POGGI®

Open length TUTMOVE® Neoprene and Polyurethane timing belts
Endliche (Meterware) TUTMOVE® Neopren- und Polyurethan-Zahnriemen
Courroies dentées TUTMOVE® à bouts libres en néoprène et en polyuréthane
Correas dentadas TUTMOVE® a metros de neopreno y de poliuretano

Clamping plates for belt attachment
Spannplatten für Riemenbefestigung
Plaques tendeuses pour la fixation des courroies
Láminas tensoras para la fijación de las correas

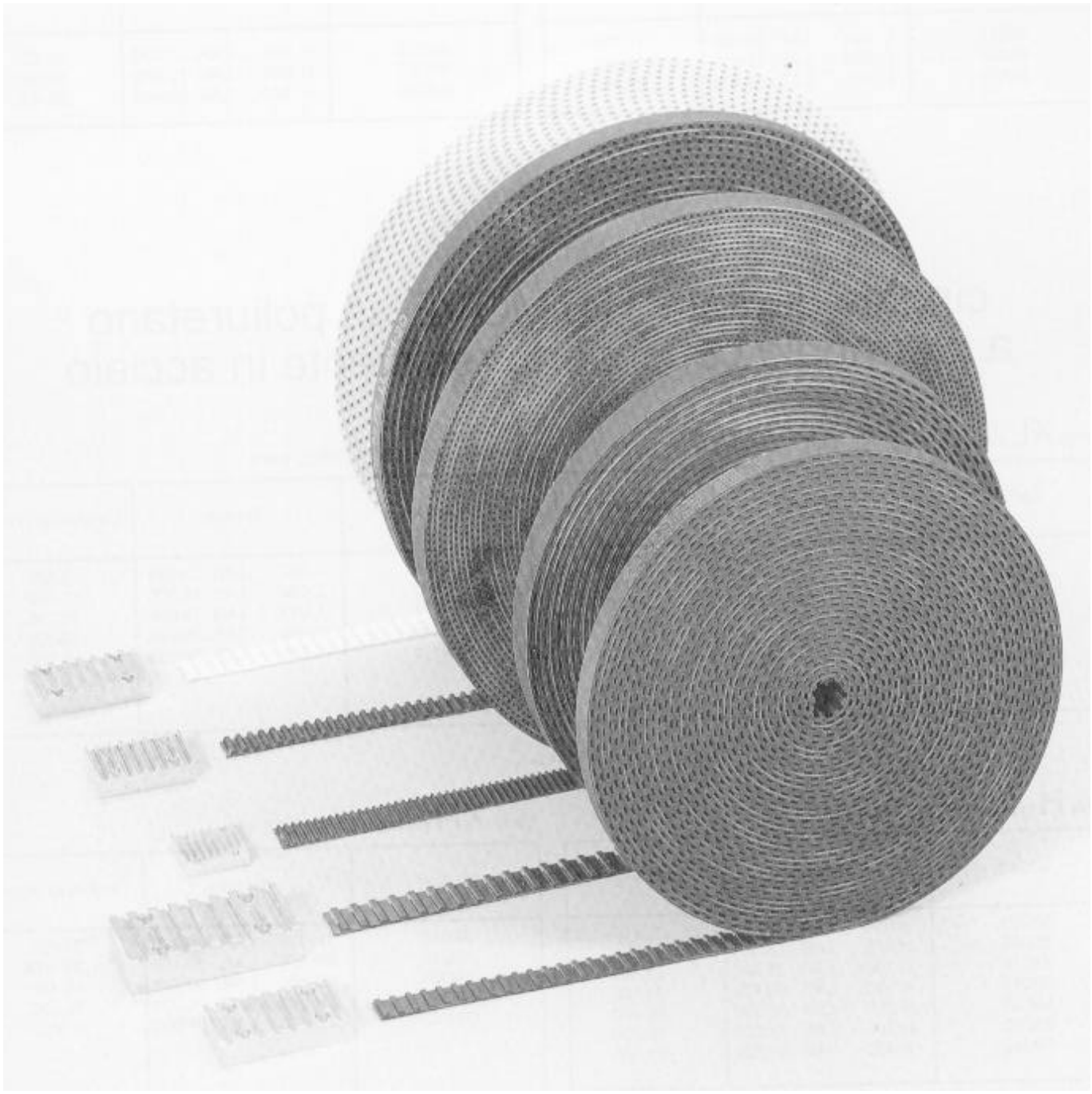

Open length TUTMOVE® Neoprene inch pitch timing belts
Endliche TUTMOVE® Neopren-Zahnriemen Zoll-Teilung
Courroies dentées TUTMOVE® à bouts libres en néoprène pas en pouces
Correas dentadas TUTMOVE® a metros de neopreno paso pulgadas

MXL Pitch - Teilung - Pas - Paso 0,080" (2,032 mm)

Item number Codierung Code Código	Designation Bezeichnung Désignation Referencia	Width Breite Largeur Anchura mm
03M01	MXL 025 LAR. 6,350	6,350

XL Pitch - Teilung - Pas - Paso 1/5" (5,080 mm)

Item number Codierung Code Código	Designation Bezeichnung Désignation Referencia	Width Breite Largeur Anchura mm
03A01	XL 025 LAR. 6,350	6,350
03A02	XL 031 LAR. 7,940	7,940
03A03	XL 037 LAR. 9,525	9,525

L Pitch - Teilung - Pas - Paso 3/8" (9,525 mm)

Item number Codierung Code Código	Designation Bezeichnung Désignation Referencia	Width Breite Largeur Anchura mm
03B05	L 050 LAR. 12,700	12,700
03B07	L 075 LAR. 19,050	19,050
03B10	L 100 LAR. 25,400	25,400

H Pitch - Teilung - Pas - Paso 1/2" (12,700 mm)

Item number Codierung Code Código	Designation Bezeichnung Désignation Referencia	Width Breite Largeur Anchura mm
03C05	H 050 LAR. 12,700	12,700
03C07	H 075 LAR. 19,050	19,050
03C10	H 100 LAR. 25,400	25,400

Open length TUTMOVE® Polyurethane inch pitch timing belts
Endliche TUTMOVE® Polyurethan-Zahnriemen Zoll-Teilung
Courroies dentées TUTMOVE® à bouts libres en polyuréthane pas en pouces
Correas dentadas TUTMOVE® a metros de poliuretano paso pulgadas

XL Pitch - Teilung - Pas - Paso 1/5" (5,080 mm)

Item number Codierung Code Código	Designation Bezeichnung Désignation Referencia	Width Breite Largeur Anchura mm
55A01	XL 025 LAR. 6,350	6,350
55A02	XL 031 LAR. 7,940	7,940
55A03	XL 037 LAR. 9,525	9,525
55A05	XL 050 LAR. 12,700	12,700
55A07	XL 075 LAR. 19,050	19,050
55A10	XL 100 LAR. 25,400	25,400
55A15	XL 150 LAR. 38,100	38,100
55A20	XL 200 LAR. 50,800	50,800

L Pitch - Teilung - Pas - Paso 3/8" (9,525 mm)

Item number Codierung Code Código	Designation Bezeichnung Désignation Referencia	Width Breite Largeur Anchura mm
55B03	L 037 LAR. 9,525	9,525
55B05	L 050 LAR. 12,700	12,700
55B07	L 075 LAR. 19,050	19,050
55B10	L 100 LAR. 25,400	25,400
55B15	L 150 LAR. 38,100	38,100

H Pitch - Teilung - Pas - Paso 1/2" (12,700 mm)

Item number Codierung Code Código	Designation Bezeichnung Désignation Referencia	Width Breite Largeur Anchura mm
55C05	H 050 LAR. 12,700	12,700
55C07	H 075 LAR. 19,050	19,050
55C10	H 100 LAR. 25,400	25,400
55C15	H 150 LAR. 38,100	38,100
55C20	H 200 LAR. 50,800	50,800
55C30	H 300 LAR. 76,200	76,200
55C40	H 400 LAR.101,600	101,600

XH Pitch - Teilung - Pas - Paso 7/8" (22,225 mm)

Item number Codierung Code Código	Designation Bezeichnung Désignation Referencia	Width Breite Largeur Anchura mm
55D10	XH 100 LAR. 25,400	25,400
55D15	XH 150 LAR. 38,100	38,100
55D20	XH 200 LAR. 50,800	50,800
55D30	XH 300 LAR. 76,200	76,200
55D40	XH 400 LAR.101,600	101,600

Clamping plates for belt attachment
Spannplatten für Riemenbefestigung
Plaques tendeuses pour la fixation des courroies dentées à bouts libres
Láminas tensoras para la fijación de las correas dentadas a metros

The ends of timing belts, used to change the rotary motion of pulley into rectilinear alternative motion on boards or other devices, require to be anchored either to mobile parts (picture 1) or to fixed ones (picture 2) of the items to be moved. Care should be taken while fixing so as to avoid any damage or weakening of the attachment point of the belt.
This is the reason why we have introduced these plates that permit the correct belt attachment.

Die Zahnriemen, die verwendet werden, um die Drehbewegung der Riemenscheiben in eine Linear-bewegung zu verwandeln, und zugehörig entweder einem Tisch oder anderen Vorrichtungen, müssen notwendigerweise an ihren äußersten Enden an den beweglichen Teilen (Bild 1) oder an den festen Teilen (Bild 2) der Antriebseinheit verankert werden. Diese Befestigung muβ sorfältig durchgeführt werden, um zu verhindern, daβ der Zahnriemen am Befestigungspunkt beschädigt oder geschwächt werden kann. Aus diesem Grund haben wir diese Spannplattenserie für die korrekte Riemenbefestigung eingeführt.

Les courroies dentées, utilisées pour transformer le mouvement rotatif des poulies en un mouvement rectiligne alternatif de plateaux ou autre dispositif, nécessitent l'ancrage des extrémités de ces courroies aux parties mobiles (fig. 1) ou aux parties fixes (fig. 2) des piéces à mettre en mouvement.
Cette fixation doit être réalisée soigneusement pour éviter que la courroie ne soit endommagée ou affaiblie dans le point de raccordement.
C'est la raison pour laquelle nous avons introduit cette série de plaques qui facilitent le blocage correct des courroies à bouts libres.

Las correas dentadas utilizadas para transformar el movimiento rotatorio de las poleas en movimiento rectilineo alternado de mesas o de otros dispositivos, requieren que las extremidades de las mismas se hallen fijadas a las partes móbiles (fig. 1) o a las fijas (fig. 2) de los detalles que se han de mover.
Este tipo de fijación se efectua con cuidado para evitar que la correa pueda ser perjudicada o debilitada en la posición de enganche.
Es por esta razón que habemos introducido esta serie de láminas que facilitan el correcto bloqueo de las correas a metros.

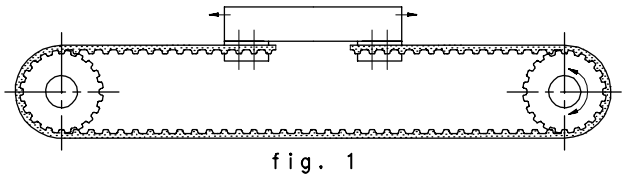

fig. 1

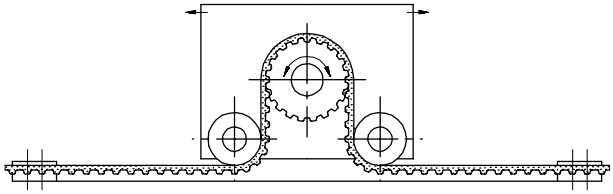

fig. 2

Ordering example
Bestellbeispiel
Exemple de la commande
Ejemplo de pedido

54 C 0075

- 54 — Product group / Artikelgruppe / Indicatif de l'article / Clase del producto
- C — Pitch / Teilung / Pas / Paso
- 0075 — Belt width / Riemenbreite / Largeur courroie / Anchura correa

Material: aluminium BS 6063. - Werkstoff: Aluminium DIN Al Mg Si 0,5. - Matériel: aluminium NF 6060. - Material: aluminio DIN Al Mg Si 0,5.

XL - L - H

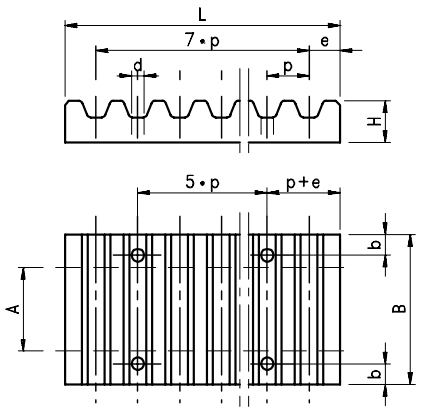

Item number / Codierung / Code / Código	Pitch / Teilung / Pas / Paso	A mm	B mm	b mm	d mm	e mm	L mm	H mm	Weight / Gewicht / Poids / Peso kg
54A0025	XL	025	25,5	6	5,5	3,5	42,5	8	0,020
54A0031*	XL	031	27,0	6	5,5	3,5	42,5	8	0,021
54A0037	XL	037	28,5	6	5,5	3,5	42,5	8	0,022
54A1000	XL	-	1000,0	-	-	3,5	42,5	8	0,860
54B0050	L	050	39,0	8	9,0	5,0	76,6	15	0,100
54B0075	L	075	45,0	8	9,0	5,0	76,6	15	0,120
54B0100	L	100	51,5	8	9,0	5,0	76,6	15	0,140
54B1000	L	-	1000,0	-	-	5,0	76,6	15	2,920
54C0050	H	050	45,0	10	11,0	9,0	106,9	22	0,250
54C0075	H	075	51,0	10	11,0	9,0	106,9	22	0,290
54C0100	H	100	57,5	10	11,0	9,0	106,9	22	0,330
54C1000	H	-	1000,0	-	-	9,0	106,9	22	6,000

* Non-stock items. * Keine Lagerware. * Pas de stock. * No disponible en almacén.

Further widths on request. Please consult us. - Weitere Breiten auf Anfrage.
Largeurs supplémentaires sur demande. Veuillez nous consulter. - Otras anchuras sobre demanda. Rogamos nos consulten.

POGGI®

Monobloc timing belt pulleys type "STANDARD"
Zahnriemenscheiben "STANDARD" Ausführung
Poulies dentées moyeu plein type "STANDARD"
Poleas dentadas macizas tipo "STANDARD"

Monobloc timing belt pulleys type "STANDARD"
Zahnriemenscheiben "STANDARD" Ausführung
Poulies dentées moyeu plein "STANDARD"
Poleas dentadas macizas "STANDARD"

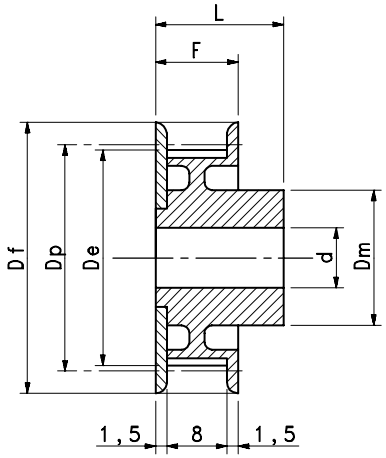

DF

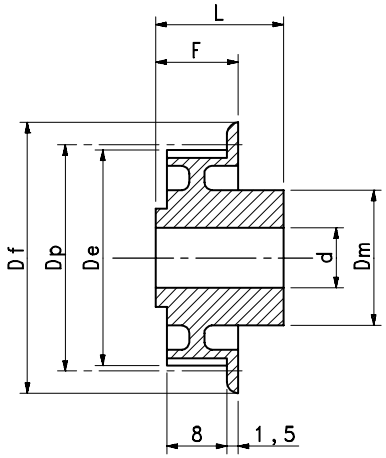

SF

LEXAN® (General Electric): Polycarbonate, fibreglass reinforced.
LEXAN® (General Electric): Polycarbonat Glasfaserverstärkt.
LEXAN® (General Electric): Polycarbonate, renforcé par des fibres de verre.
LEXAN® (General Electric): Policarbonato renforzado por fibras de vidrio.

MXL Pitch - Teilung - Pas - Paso 0,080" (2,032 mm)

Material Werkstoff Matériel Material	Item number Codierung Code Código	Designation Bezeichnung Désignation Referencia	N. of teeth Anzahl der Zähne Nombre de dents Cantidad de dientes	Dp mm	De mm	Df mm	Dm mm	F mm	L mm	d mm	Weight Gewicht Poids Peso kg
LEXAN®	01M01001M2	10 MXL 025 DF-LEXAN	10	6,47	5,97	11	11	11	17	3	0,001
	01M01101M2	11 MXL 025 DF-LEXAN	11	7,11	6,60	12	11	11	17	3	0,001
	01M01201M2	12 MXL 025 DF-LEXAN	12	7,76	7,26	12	11	11	17	3	0,001
	01M01401M2	14 MXL 025 DF-LEXAN	14	9,06	8,56	13	11	11	17	4	0,001
	01M01501M2	15 MXL 025 DF-LEXAN	15	9,70	9,19	14	11	11	17	4	0,001
	01M01601M2	16 MXL 025 DF-LEXAN	16	10,35	9,83	15	11	11	17	4	0,002
	01M01801M2	18 MXL 025 DF-LEXAN	18	11,64	11,12	16	13	11	17	6	0,002
	01M02001M2	20 MXL 025 DF-LEXAN	20	12,94	12,42	17	13	11	17	6	0,002
	01M02101M2	21 MXL 025 DF-LEXAN	21	13,58	13,08	18	13	11	17	6	0,002
	01M02201M2	22 MXL 025 DF-LEXAN	22	14,23	13,72	19	13	11	17	6	0,002
	01M02401M2	24 MXL 025 DF-LEXAN	24	15,52	15,01	20	13	11	17	6	0,003
	01M02801M2	28 MXL 025 DF-LEXAN	28	18,11	17,60	22	17	11	17	8	0,004
	01M03001M2	30 MXL 025 DF-LEXAN	30	19,40	18,90	24	17	11	17	8	0,006
	01M03201M2	32 MXL 025 DF-LEXAN	32	20,70	20,19	25	17	11	17	8	0,006
	01M03601M2	36 MXL 025 DF-LEXAN	36	23,28	22,78	28	17	11	17	8	0,007
	01M04001M2	40 MXL 025 DF-LEXAN	40	25,87	25,37	30	17	11	17	8	0,008
	01M04201M2	42 MXL 025 DF-LEXAN	42	27,17	26,67	31	17	11	17	8	0,009
	01M04401M2	44 MXL 025 DF-LEXAN	44	28,46	27,94	33	17	11	17	8	0,010
	01M04801M1	48 MXL 025 SF-LEXAN	48	31,05	30,53	35	17	11	17	8	0,008
	01M06001M1	60 MXL 025 SF-LEXAN	60	38,81	38,30	43	17	11	17	8	0,010
	01M06501M1	65 MXL 025 SF-LEXAN	65	42,04	41,53	46	17	11	17	8	0,011
	01M07201M1	72 MXL 025 SF-LEXAN	72	46,57	46,05	51	17	11	17	8	0,012
	01M08001M1	80 MXL 025 SF-LEXAN	80	51,74	51,23	56	17	11	17	8	0,014
	01M09001M1	90 MXL 025 SF-LEXAN	90	58,21	57,71	63	17	11	17	8	0,016
	01M10001M1	100 MXL 025 SF-LEXAN	100	64,68	64,16	69	17	11	17	8	0,019
	01M11001M1	110 MXL 025 SF-LEXAN	110	71,15	70,64	75	17	11	17	8	0,021
	01M12001M1	120 MXL 025 SF-LEXAN	120	77,62	77,11	82	17	11	17	8	0,024
	01M13001M1	130 MXL 025 SF-LEXAN	130	84,08	83,57	88	17	11	17	8	0,040

Monobloc timing belt pulleys type "STANDARD"
Zahnriemenscheiben "STANDARD" Ausführung
Poulies dentées moyeu plein type "STANDARD"
Poleas dentadas macizas tipo "STANDARD"

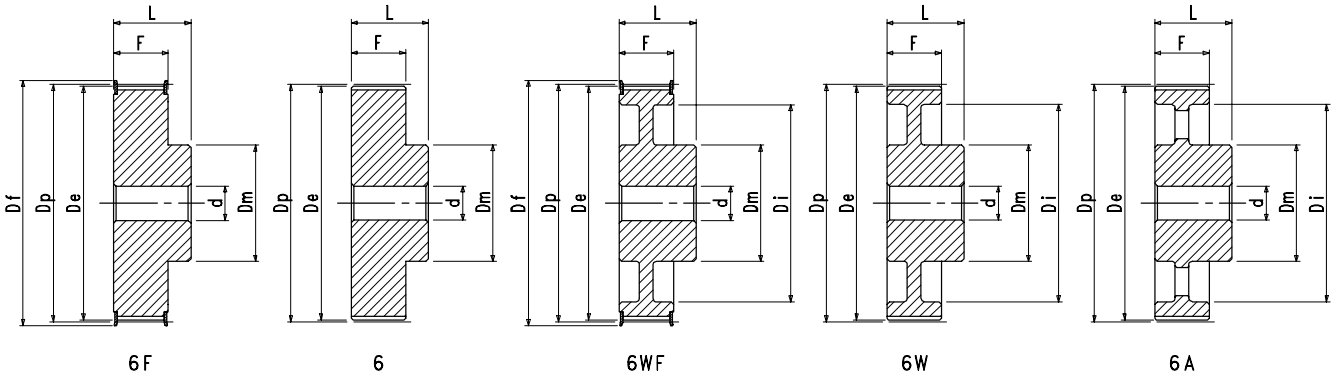

Timing pulleys up to and including 28 XL in steel or aluminium.
Please specify material at the time of the ordering. If not specified, steel pulleys are delivered. Code number XL alu-pulleys up to Z=28: at the time of the ordering, please replace the dots by the letters AL.

Zahnriemenscheiben bis einschließlich 28 XL können entweder aus Stahl oder aus Aluminium geliefert werden. Im Auftrag bitte genau angeben sonst liefern wir Zahnscheiben aus Stahl. Bestellcode XL Alu-Zahnscheiben bis Z=28: bei Bestellung ersetzt die Punkte durch die Abkürzung AL.

Les poulies jusqu'à la 28 XL incluse sont livrables en acier ou en aluminium. Spécifier le matériel à la commande. Si il n'y a pas d'indication, on livrera des poulies en acier. Numéro de code pour les poulies XL aluminium jusqu'à Z=28: à la commande, veuillez remplacer les points par le sigle AL.

Las poleas hasta la 28 XL incluida se suministran de acero o de aluminio. Les rogamos indiquen el típo de material en el pedido. En caso de falta de indicación, se entregarán poleas de acero. Código de las poleas XL aluminio hasta Z=28: en el pedido, reemplazar los puntos por la sigla AL.

XL037 Pitch - Teilung - Pas - Paso 1/5" (5,080 mm)

Material Werkstoff Matériel Material	Item number Codierung Code Código	Designation Bezeichnung Désignation Referencia	N. of teeth Anzahl der Zähne Nombre de dents Cantidad de dientes	Dp mm	De mm	Df mm	Dm mm	Di mm	F mm	L mm	d mm	Weight Gewicht Poids Peso kg
STEEL STAHL ACIER ACERO	01A01003..	10 XL 037-6F	10	16,17	15,66	23	10	-	14,3	20	-	0,030
	01A01103..	11 XL 037-6F	11	17,79	17,28	23	10	-	14,3	20	-	0,030
	01A01203..	12 XL 037-6F	12	19,40	18,90	25	10	-	14,3	20	-	0,040
	01A01303..	13 XL 037-6F	13	21,02	20,51	25	10	-	14,3	20	-	0,040
	01A01403..	14 XL 037-6F	14	22,64	22,13	28	16	-	14,3	20	-	0,050
	01A01503..	15 XL 037-6F	15	24,26	23,75	28	16	-	14,3	20	-	0,060
	01A01603..	16 XL 037-6F	16	25,87	25,36	32	16	-	14,3	20	-	0,070
	01A01703..	17 XL 037-6F	17	27,49	26,98	32	20	-	14,3	20	-	0,080
	01A01803..	18 XL 037-6F	18	29,11	28,60	36	20	-	14,3	20	-	0,090
	01A01903..	19 XL 037-6F	19	30,72	30,22	36	20	-	14,3	22	-	0,100
	01A02003..	20 XL 037-6F	20	32,34	31,83	38	25	-	14,3	22	-	0,120
	01A02103..	21 XL 037-6F	21	33,96	33,45	38	25	-	14,3	22	-	0,130
	01A02203..	22 XL 037-6F	22	35,57	35,07	42	25	-	14,3	22	-	0,140
	01A02403..	24 XL 037-6F	24	38,81	38,30	44	30	-	14,3	22	-	0,170
	01A02603..	26 XL 037-6F	26	42,04	41,53	48	30	-	14,3	22	-	0,190
	01A02703..	27 XL 037-6F	27	43,66	43,15	48	34	-	14,3	22	-	0,210
	01A02803..	28 XL 037-6F	28	45,28	44,77	51	34	-	14,3	22	-	0,230
	01A02903	29 XL 037-6F	29	46,89	46,39	51	34	-	14,3	22	-	0,240
ALUMINIUM ALUMINIUM ALUMINIUM ALUMINIO	01A03003	30 XL 037-6F	30	48,51	48,00	54	38	-	14,3	22	-	0,100
	01A03203	32 XL 037-6F	32	51,74	51,24	57	38	-	14,3	25	-	0,120
	01A03403	34 XL 037-6	34	54,98	54,47	-	45	-	14,3	25	-	0,140
	01A03503	35 XL 037-6	35	56,60	56,09	-	45	-	14,3	25	-	0,140
	01A03603	36 XL 037-6	36	58,21	57,70	-	45	-	14,3	25	-	0,150
	01A03803	38 XL 037-6	38	61,45	60,94	-	45	-	14,3	25	-	0,160
	01A03903	39 XL 037-6	39	63,06	62,56	-	45	-	14,3	25	-	0,170
	01A04003	40 XL 037-6	40	64,68	64,17	-	45	-	14,3	25	-	0,170
	01A04103	41 XL 037-6	41	66,30	65,79	-	45	-	14,3	25	-	0,180
	01A04203	42 XL 037-6	42	67,91	67,41	-	45	-	14,3	25	-	0,190
	01A04303	43 XL 037-6	43	69,53	69,02	-	45	-	14,3	25	-	0,190
	01A04403	44 XL 037-6	44	71,15	70,64	-	45	-	14,3	25	-	0,200
	01A04503	45 XL 037-6W	45	72,77	72,26	-	45	61	14,3	25	-	0,170
	01A04603	46 XL 037-6W	46	74,38	73,87	-	45	61	14,3	25	-	0,180
	01A04703	47 XL 037-6W	47	76,00	75,49	-	45	61	14,3	25	-	0,200
	01A04803	48 XL 037-6W	48	77,62	77,11	-	45	61	14,3	25	-	0,200
	01A04903	49 XL 037-6W	49	79,23	78,73	-	45	61	14,3	25	-	0,210
	01A05203	52 XL 037-6W	52	84,08	83,58	-	45	67	14,3	25	-	0,210
	01A05603	56 XL 037-6W	56	90,55	90,04	-	45	80	14,3	25	-	0,210
	01A05703	57 XL 037-6W	57	92,17	91,66	-	45	80	14,3	25	-	0,230
	01A05803	58 XL 037-6W	58	93,79	93,28	-	45	80	14,3	25	-	0,220
	01A05903	59 XL 037-6W	59	95,40	94,90	-	45	80	14,3	25	-	0,230
	01A06003	60 XL 037-6W	60	97,02	96,51	-	45	80	14,3	25	-	0,240
	01A06803	68 XL 037-6W	68	109,96	109,45	-	45	100	14,3	25	-	0,260
	01A06903	69 XL 037-6W	69	111,57	111,07	-	45	100	14,3	25	-	0,280
	01A07003	70 XL 037-6W	70	113,19	112,68	-	45	100	14,3	25	-	0,270
	01A07103	71 XL 037-6W	71	114,81	114,30	-	45	100	14,3	25	-	0,290
	01A07203	72 XL 037-6W	72	116,42	115,92	-	45	100	14,3	25	-	0,310

Monobloc timing belt pulleys type "STANDARD"
Zahnriemenscheiben "STANDARD" Ausführung
Poulies dentées moyeu plein type "STANDARD"
Poleas dentadas macizas tipo "STANDARD"

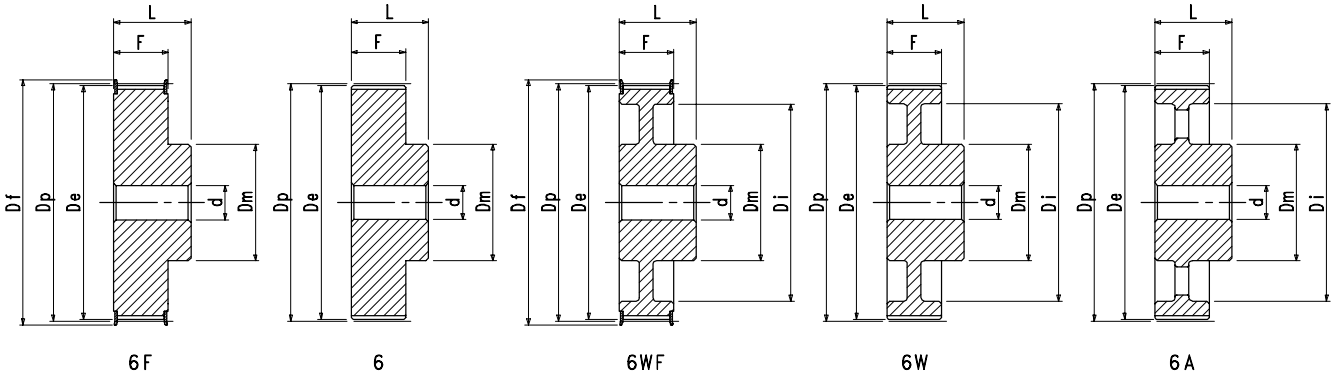

L050 Pitch - Teilung - Pas - Paso 3/8" (9,525 mm)

Material / Werkstoff / Matériel / Material	Item number / Codierung / Code / Código	Designation / Bezeichnung / Désignation / Referencia	N. of teeth / Anzahl der Zähne / Nombre de dents / Cantidad de dientes	Dp mm	De mm	Df mm	Dm mm	Di mm	F mm	L mm	d mm	Weight / Gewicht / Poids / Peso kg
STEEL STAHL ACIER ACERO	01B01005	10 L 050-6F	10	30,32	29,56	36	20	-	19,0	28	-	0,120
	01B01105	11 L 050-6F	11	33,35	32,59	38	24	-	19,0	30	-	0,150
	01B01205	12 L 050-6F	12	36,38	35,62	42	24	-	19,0	30	-	0,180
	01B01305	13 L 050-6F	13	39,41	38,65	44	28	-	19,0	30	-	0,220
	01B01405	14 L 050-6F	14	42,45	41,68	48	28	-	19,0	30	-	0,250
	01B01505	15 L 050-6F	15	45,48	44,72	51	34	-	19,0	30	-	0,300
	01B01605	16 L 050-6F	16	48,51	47,75	54	36	-	19,0	32	-	0,360
	01B01705	17 L 050-6F	17	51,54	50,78	57	36	-	19,0	32	-	0,390
	01B01805	18 L 050-6F	18	54,57	53,81	60	40	-	19,0	32	-	0,450
	01B01905	19 L 050-6F	19	57,61	56,84	60	40	-	19,0	32	-	0,480
	01B02005	20 L 050-6F	20	60,64	59,88	66	40	-	19,0	32	-	0,540
	01B02105	21 L 050-6F	21	63,67	62,91	71	45	-	19,0	32	-	0,610
	01B02205	22 L 050-6F	22	66,70	65,94	75	45	-	19,0	32	-	0,660
	01B02305	23 L 050-6F	23	69,73	68,97	79	55	-	19,0	32	-	0,800
	01B02405	24 L 050-6F	24	72,77	72,00	79	55	-	19,0	32	-	0,830
	01B02505	25 L 050-6F	25	75,80	75,04	83	58	-	19,0	32	-	0,910
	01B02605	26 L 050-6F	26	78,83	78,07	87	58	-	19,0	32	-	0,970
	01B02705	27 L 050-6F	27	81,86	81,10	87	58	-	19,0	32	-	1,010
	01B02805	28 L 050-6F	28	84,89	84,13	91	58	-	19,0	32	-	1,080
	01B02905	29 L 050-6F	29	87,93	87,16	93	58	-	19,0	32	-	1,140
	01B03005	30 L 050-6F	30	90,96	90,20	97	58	-	19,0	32	-	1,200
	01B03205	32 L 050-6F	32	97,02	96,26	103	65	-	19,0	32	-	1,390
CAST IRON GRAUGUß FONTE FUNDICIÓN	01B03305	33 L 050-6F	33	100,05	99,29	106	65	-	19,0	32	12	1,340
	01B03405	34 L 050-6F	34	103,08	102,32	111	65	-	19,0	32	12	1,390
	01B03505	35 L 050-6F	35	106,12	105,35	111	65	-	19,0	32	12	1,450
	01B03605	36 L 050-6F	36	109,15	108,39	115	65	-	19,0	32	12	1,520
	01B04005	40 L 050-6WF	40	121,28	120,51	127	65	100	19,0	32	12	1,500
	01B04105	41 L 050-6WF	41	124,31	123,55	131	65	103	19,0	32	12	1,540
	01B04205	42 L 050-6WF	42	127,34	126,58	135	65	106	19,0	32	12	1,590
	01B04405	44 L 050-6WF	44	133,40	132,64	140	65	112	19,0	32	12	1,500
	01B04505	45 L 050-6WF	45	136,44	135,67	143	65	115	19,0	32	12	1,600
	01B04705	47 L 050-6WF	47	142,50	141,74	148	65	121	19,0	32	12	1,660
	01B04805	48 L 050-6WF	48	145,53	144,77	152	65	124	19,0	32	12	1,710
	01B04905	49 L 050-6W	49	148,56	147,80	-	65	127	19,0	32	15	1,850
	01B05005	50 L 050-6W	50	151,60	150,83	-	65	130	19,0	32	15	1,920
	01B05205	52 L 050-6W	52	157,66	156,90	-	65	136	19,0	32	15	1,910
	01B05605	56 L 050-6W	56	169,79	169,02	-	65	149	19,0	32	15	2,160
	01B05705	57 L 050-6W	57	172,82	172,06	-	65	152	19,0	32	15	2,130
	01B06005	60 L 050-6W	60	181,91	181,15	-	75	160	19,0	42	15	2,940
	01B06505	65 L 050-6A	65	197,07	196,31	-	75	176	19,0	42	15	2,430
	01B06605	66 L 050-6A	66	200,11	199,34	-	75	179	19,0	42	15	2,710
	01B07205	72 L 050-6A	72	218,30	217,53	-	75	197	19,0	42	15	2,710
	01B08405	84 L 050-6A	84	254,68	253,92	-	75	233	19,0	42	15	3,800
	01B09005	90 L 050-6A	90	272,87	272,11	-	75	252	19,0	42	15	3,800
	01B09605	96 L 050-6A	96	291,06	290,30	-	75	269	19,0	42	15	4,200
	01B12005	120 L 050-6A	120	363,83	363,07	-	75	342	19,0	42	15	5,850

Monobloc timing belt pulleys type "STANDARD"
Zahnriemenscheiben "STANDARD" Ausführung
Poulies dentées moyeu plein type "STANDARD"
Poleas dentadas macizas tipo "STANDARD"

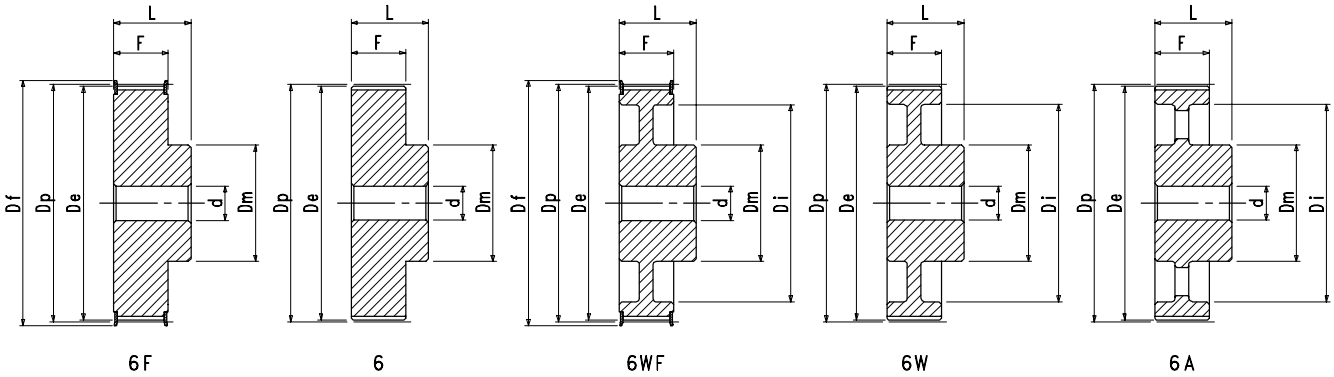

L075 Pitch - Teilung - Pas - Paso 3/8" (9,525 mm)

Material Werkstoff Matériel Material	Item number Codierung Code Código	Designation Bezeichnung Désignation Referencia	N. of teeth Anzahl der Zähne Nombre de dents Cantidad de dientes	Dp mm	De mm	Df mm	Dm mm	Di mm	F mm	L mm	d mm	Weight Gewicht Poids Peso kg
STEEL STAHL ACIER ACERO	01B01007	10 L 075-6F	10	30,32	29,56	36	20	-	25,4	38	-	0,160
	01B01107	11 L 075-6F	11	33,35	32,59	38	24	-	25,4	38	-	0,200
	01B01207	12 L 075-6F	12	36,38	35,62	42	24	-	25,4	38	-	0,230
	01B01307	13 L 075-6F	13	39,41	38,65	44	28	-	25,4	38	-	0,280
	01B01407	14 L 075-6F	14	42,45	41,68	48	28	-	25,4	38	-	0,320
	01B01507	15 L 075-6F	15	45,48	44,72	51	34	-	25,4	38	-	0,390
	01B01607	16 L 075-6F	16	48,51	47,75	54	36	-	25,4	38	-	0,440
	01B01707	17 L 075-6F	17	51,54	50,78	57	36	-	25,4	38	-	0,490
	01B01807	18 L 075-6F	18	54,57	53,81	60	40	-	25,4	38	-	0,550
	01B01907	19 L 075-6F	19	57,61	56,84	60	40	-	25,4	38	-	0,600
	01B02007	20 L 075-6F	20	60,64	59,88	66	40	-	25,4	38	-	0,660
	01B02107	21 L 075-6F	21	63,67	62,91	71	45	-	25,4	38	-	0,760
	01B02207	22 L 075-6F	22	66,70	65,94	75	45	-	25,4	38	-	0,820
	01B02307	23 L 075-6F	23	69,73	68,97	79	55	-	25,4	38	-	0,970
	01B02407	24 L 075-6F	24	72,77	72,00	79	55	-	25,4	38	-	1,020
	01B02507	25 L 075-6F	25	75,80	75,04	83	58	-	25,4	38	-	1,110
	01B02607	26 L 075-6F	26	78,83	78,07	87	58	-	25,4	38	-	1,190
	01B02707	27 L 075-6F	27	81,86	81,10	87	58	-	25,4	38	-	1,250
	01B02807	28 L 075-6F	28	84,89	84,13	91	58	-	25,4	38	-	1,330
	01B02907	29 L 075-6F	29	87,93	87,16	93	58	-	25,4	38	-	1,410
	01B03007	30 L 075-6F	30	90,96	90,20	97	58	-	25,4	38	-	1,500
	01B03207	32 L 075-6F	32	97,02	96,26	103	65	-	25,4	38	-	1,740
CAST IRON GRAUGUß FONTE FUNDICIÓN	01B03307	33 L 075-6F	33	100,05	99,29	106	65	-	25,4	38	12	1,670
	01B03407	34 L 075-6F	34	103,08	102,32	111	65	-	25,4	38	12	1,740
	01B03507	35 L 075-6F	35	106,12	105,35	111	65	-	25,4	38	12	1,790
	01B03607	36 L 075-6F	36	109,15	108,39	115	65	-	25,4	38	12	1,920
	01B04007	40 L 075-6WF	40	121,28	120,51	127	65	100	25,4	38	12	1,750
	01B04107	41 L 075-6WF	41	124,31	123,55	131	65	103	25,4	38	12	1,780
	01B04207	42 L 075-6WF	42	127,34	126,58	135	65	106	25,4	38	12	1,840
	01B04407	44 L 075-6WF	44	133,40	132,64	140	65	112	25,4	38	12	1,990
	01B04507	45 L 075-6WF	45	136,44	135,67	143	65	115	25,4	38	12	2,000
	01B04707	47 L 075-6WF	47	142,50	141,74	148	65	121	25,4	38	12	2,000
	01B04807	48 L 075-6WF	48	145,53	144,77	152	65	124	25,4	38	12	2,100
	01B04907	49 L 075-6W	49	148,56	147,80	-	65	127	25,4	38	15	2,020
	01B05007	50 L 075-6W	50	151,60	150,83	-	65	130	25,4	38	15	2,180
	01B05207	52 L 075-6W	52	157,66	156,90	-	65	136	25,4	38	15	2,320
	01B05607	56 L 075-6W	56	169,79	169,02	-	65	149	25,4	38	15	2,470
	01B05707	57 L 075-6W	57	172,82	172,06	-	65	152	25,4	38	15	2,510
	01B06007	60 L 075-6W	60	181,91	181,15	-	75	160	25,4	45	15	3,180
	01B06507	65 L 075-6A	65	197,07	196,31	-	75	176	25,4	45	15	2,690
	01B06607	66 L 075-6A	66	200,11	199,34	-	75	179	25,4	45	15	2,790
	01B07207	72 L 075-6A	72	218,30	217,53	-	75	197	25,4	45	15	3,210
	01B08407	84 L 075-6A	84	254,68	253,92	-	75	233	25,4	45	15	4,000
	01B09007	90 L 075-6A	90	272,87	272,11	-	75	252	25,4	45	15	4,154
	01B09607	96 L 075-6A	96	291,06	290,30	-	75	269	25,4	45	15	4,600
	01B12007	120 L 075-6A	120	363,83	363,07	-	75	342	25,4	45	15	7,400

Monobloc timing belt pulleys type "STANDARD"
Zahnriemenscheiben "STANDARD" Ausführung
Poulies dentées moyeu plein type "STANDARD"
Poleas dentadas macizas tipo "STANDARD"

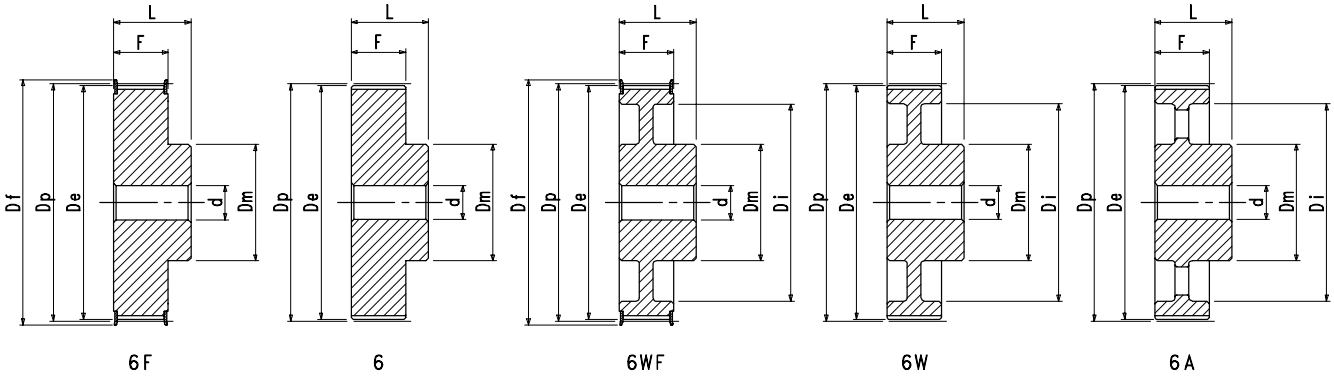

L100 Pitch - Teilung - Pas - Paso 3/8" (9,525 mm)

Material / Werkstoff / Matériel / Material	Item number / Codierung / Code / Código	Designation / Bezeichnung / Désignation / Referencia	N. of teeth / Anzahl der Zähne / Nombre de dents / Cantidad de dientes	Dp mm	De mm	Df mm	Dm mm	Di mm	F mm	L mm	d mm	Weight / Gewicht / Poids / Peso kg
STEEL STAHL ACIER ACERO	01B01010	10 L 100-6F	10	30,32	29,56	36	20	-	31,8	45	-	0,190
	01B01110	11 L 100-6F	11	33,35	32,59	38	24	-	31,8	45	-	0,240
	01B01210	12 L 100-6F	12	36,38	35,62	42	24	-	31,8	45	-	0,280
	01B01310	13 L 100-6F	13	39,41	38,65	44	28	-	31,8	45	-	0,340
	01B01410	14 L 100-6F	14	42,45	41,68	48	28	-	31,8	45	-	0,380
	01B01510	15 L 100-6F	15	45,48	44,72	51	34	-	31,8	45	-	0,460
	01B01610	16 L 100-6F	16	48,51	47,75	54	36	-	31,8	45	-	0,530
	01B01710	17 L 100-6F	17	51,54	50,78	57	36	-	31,8	45	-	0,580
	01B01810	18 L 100-6F	18	54,57	53,81	60	40	-	31,8	45	-	0,660
	01B01910	19 L 100-6F	19	57,61	56,84	60	40	-	31,8	45	-	0,720
	01B02010	20 L 100-6F	20	60,64	59,88	66	40	-	31,8	45	-	0,800
	01B02110	21 L 100-6F	21	63,67	62,91	71	45	-	31,8	45	-	0,910
	01B02210	22 L 100-6F	22	66,70	65,94	75	45	-	31,8	45	-	0,990
	01B02310	23 L 100-6F	23	69,73	68,97	79	55	-	31,8	45	-	1,150
	01B02410	24 L 100-6F	24	72,77	72,00	79	55	-	31,8	45	-	1,220
	01B02510	25 L 100-6F	25	75,80	75,04	83	58	-	31,8	45	-	1,340
	01B02610	26 L 100-6F	26	78,83	78,10	87	58	-	31,8	45	-	1,440
	01B02710	27 L 100-6F	27	81,86	81,10	87	58	-	31,8	45	-	1,510
	01B02810	28 L 100-6F	28	84,89	84,13	91	58	-	31,8	45	-	1,610
	01B02910	29 L 100-6F	29	87,93	87,16	93	58	-	31,8	45	-	1,720
	01B03010	30 L 100-6F	30	90,96	90,20	97	58	-	31,8	45	-	1,820
	01B03210	32 L 100-6F	32	97,02	96,26	103	65	-	31,8	45	-	2,100
CAST IRON GRAUGUß FONTE FUNDICIÓN	01B03310	33 L 100-6F	33	100,05	99,29	106	65	-	31,8	45	12	2,000
	01B03410	34 L 100-6F	34	103,08	102,32	111	65	-	31,8	45	12	2,120
	01B03510	35 L 100-6F	35	106,12	105,35	111	65	-	31,8	45	12	2,190
	01B03610	36 L 100-6F	36	109,15	108,39	115	65	-	31,8	45	12	2,340
	01B04010	40 L 100-6WF	40	121,28	120,51	127	65	100	31,8	45	12	2,000
	01B04110	41 L 100-6WF	41	124,31	123,55	131	65	103	31,8	45	12	2,080
	01B04210	42 L 100-6WF	42	127,34	126,58	135	65	106	31,8	45	12	2,090
	01B04410	44 L 100-6WF	44	133,40	132,64	140	65	112	31,8	45	12	2,330
	01B04510	45 L 100-6WF	45	136,44	135,67	143	65	115	31,8	45	12	2,420
	01B04710	47 L 100-6WF	47	142,50	141,74	148	65	121	31,8	45	12	2,490
	01B04810	48 L 100-6WF	48	145,53	144,77	152	65	124	31,8	45	12	2,500
	01B04910	49 L 100-6W	49	148,56	147,80	-	65	127	31,8	45	15	2,520
	01B05010	50 L 100-6W	50	151,60	150,83	-	65	130	31,8	45	15	2,570
	01B05210	52 L 100-6W	52	157,66	156,90	-	65	136	31,8	45	15	2,780
	01B05610	56 L 100-6W	56	169,79	169,02	-	65	149	31,8	45	15	2,930
	01B05710	57 L 100-6W	57	172,82	172,06	-	65	152	31,8	45	15	2,930
	01B06010	60 L 100-6W	60	181,91	181,15	-	75	160	31,8	50	15	3,580
	01B06510	65 L 100-6A	65	197,10	196,31	-	75	176	31,8	50	15	3,290
	01B06610	66 L 100-6A	66	200,11	199,34	-	75	179	31,8	50	15	3,510
	01B07210	72 L 100-6A	72	218,30	217,53	-	75	197	31,8	50	15	3,890
	01B08410	84 L 100-6A	84	254,68	253,92	-	75	233	31,8	50	15	4,730
	01B09010	90 L 100-6A	90	272,87	272,11	-	75	252	31,8	50	15	4,920
	01B09610	96 L 100-6A	96	291,06	290,30	-	75	269	31,8	50	15	4,900
	01B12010	120 L 100-6A	120	363,83	363,07	-	75	342	31,8	50	15	8,400

Monobloc timing belt pulleys type "STANDARD"
Zahnriemenscheiben "STANDARD" Ausführung
Poulies dentées moyeu plein type "STANDARD"
Poleas dentadas macizas tipo "STANDARD"

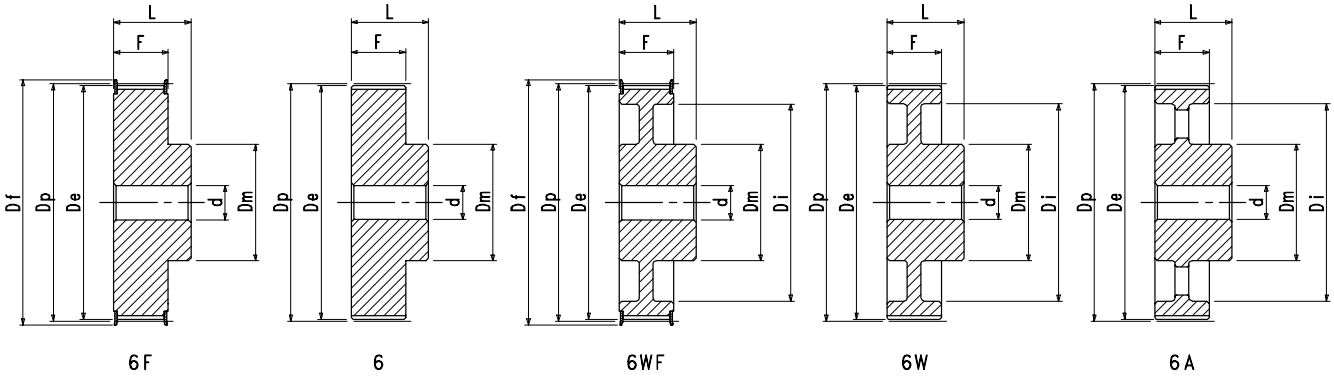

H075 Pitch - Teilung - Pas - Paso 1/2" (12,700 mm)

Material Werkstoff Matériel Material	Item number Codierung Code Código	Designation Bezeichnung Désignation Referencia	N. of teeth Anzahl der Zähne Nombre de dents Cantidad de dientes	Dp mm	De mm	Df mm	Dm mm	Di mm	F mm	L mm	d mm	Weight Gewicht Poids Peso kg
STEEL STAHL ACIER ACERO	01C01407	14 H 075-6F	14	56,60	55,22	63	40	-	26,4	40	-	0,600
	01C01507	15 H 075-6F	15	60,64	59,27	66	45	-	26,4	40	-	0,710
	01C01607	16 H 075-6F	16	64,68	63,31	71	45	-	26,4	40	-	0,800
	01C01707	17 H 075-6F	17	68,72	67,35	75	45	-	26,4	40	-	0,880
	01C01807	18 H 075-6F	18	72,77	71,39	79	55	-	26,4	40	-	1,050
	01C01907	19 H 075-6F	19	76,81	75,44	83	60	-	26,4	40	-	1,190
	01C02007	20 H 075-6F	20	80,85	79,48	87	62	-	26,4	40	-	1,290
	01C02107	21 H 075-6F	21	84,89	83,52	91	65	-	26,4	40	-	1,440
	01C02207	22 H 075-6F	22	88,94	87,56	93	68	-	26,4	40	-	1,580
	01C02307	23 H 075-6F	23	92,98	91,61	97	72	-	26,4	40	-	1,740
	01C02407	24 H 075-6F	24	97,02	95,65	103	72	-	26,4	40	-	1,870
CAST IRON GRAUGUß FONTE FUNDICIÓN	01C02507	25 H 075-6F	25	101,06	99,69	106	72	-	26,4	40	15	1,780
	01C02607	26 H 075-6F	26	105,11	103,73	111	80	-	26,4	40	15	2,030
	01C02707	27 H 075-6F	27	109,15	107,78	115	80	-	26,4	40	15	2,150
	01C02807	28 H 075-6F	28	113,19	111,82	119	80	-	26,4	40	15	2,270
	01C02907	29 H 075-6F	29	117,23	115,86	123	80	-	26,4	40	15	2,420
	01C03007	30 H 075-6F	30	121,28	119,90	127	80	-	26,4	40	15	2,560
	01C03207	32 H 075-6F	32	129,36	127,99	135	80	-	26,4	40	20	2,860
	01C03307	33 H 075-6F	33	133,40	132,03	140	80	-	26,4	40	20	3,000
	01C03407	34 H 075-6F	34	137,45	136,07	143	80	-	26,4	40	20	3,160
	01C03507	35 H 075-6F	35	141,49	140,12	148	80	-	26,4	40	20	3,300
	01C03607	36 H 075-6WF	36	145,53	144,16	152	80	118	26,4	40	20	2,710
	01C03807	38 H 075-6WF	38	153,62	152,24	158	80	126	26,4	40	20	2,760
	01C04007	40 H 075-6WF	40	161,70	160,33	168	80	134	26,4	40	20	2,770
	01C04207	42 H 075-6WF	42	169,79	168,41	175	80	142	26,4	40	20	4,800
	01C04407	44 H 075-6WF	44	177,87	176,50	184	80	150	26,4	40	20	3,180
	01C04507	45 H 075-6WF	45	181,91	180,54	192	80	154	26,4	40	20	3,460
	01C04807	48 H 075-6WF	48	194,04	192,67	200	90	166	26,4	45	20	4,140
	01C04907	49 H 075-6W	49	198,08	196,71	-	90	170	26,4	45	20	4,200
	01C05007	50 H 075-6W	50	202,13	200,75	-	90	174	26,4	45	20	4,530

Monobloc timing belt pulleys type "STANDARD"
Zahnriemenscheiben "STANDARD" Ausführung
Poulies dentées moyeu plein type "STANDARD"
Poleas dentadas macizas tipo "STANDARD"

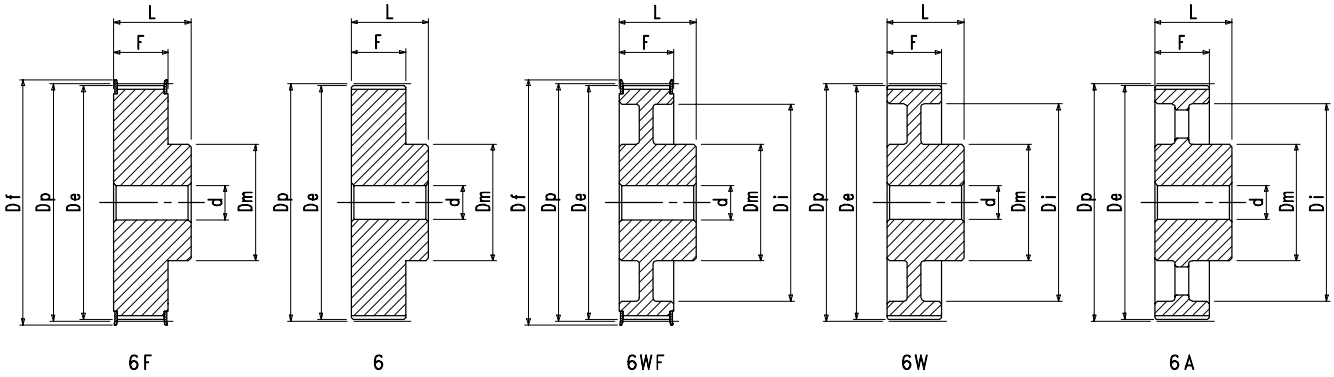

H100 Pitch - Teilung - Pas - Paso 1/2" (12,700 mm)

Material Werkstoff Matériel Material	Item number Codierung Code Código	Designation Bezeichnung Désignation Referencia	N. of teeth Anzahl der Zähne Nombre de dents Cantidad de dientes	Dp mm	De mm	Df mm	Dm mm	Di mm	F mm	L mm	d mm	Weight Gewicht Poids Peso kg
STEEL STAHL ACIER ACERO	01C01410	14 H 100-6F	14	56,60	55,22	63	40	-	31,8	45	-	0,690
	01C01510	15 H 100-6F	15	60,64	59,27	66	45	-	31,8	45	-	0,810
	01C01610	16 H 100-6F	16	64,68	63,31	71	45	-	31,8	45	-	0,910
	01C01710	17 H 100-6F	17	68,72	67,35	75	45	-	31,8	45	-	1,010
	01C01810	18 H 100-6F	18	72,77	71,39	79	55	-	31,8	45	-	1,200
	01C01910	19 H 100-6F	19	76,81	75,44	83	60	-	31,8	45	-	1,360
	01C02010	20 H 100-6F	20	80,85	79,48	87	62	-	31,8	45	-	1,500
	01C02110	21 H 100-6F	21	84,89	83,52	91	65	-	31,8	45	-	1,650
	01C02210	22 H 100-6F	22	88,94	87,56	93	68	-	31,8	45	-	1,820
	01C02310	23 H 100-6F	23	92,98	91,61	97	72	-	31,8	45	-	1,990
	01C02410	24 H 100-6F	24	97,02	95,65	103	72	-	31,8	45	-	2,150
CAST IRON GRAUGUß FONTE FUNDICIÓN	01C02510	25 H 100-6F	25	101,06	99,69	106	72	-	31,8	45	15	2,050
	01C02610	26 H 100-6F	26	105,11	103,73	111	80	-	31,8	45	15	2,300
	01C02710	27 H 100-6F	27	109,15	107,78	115	80	-	31,8	45	15	2,460
	01C02810	28 H 100-6F	28	113,19	111,82	119	80	-	31,8	45	15	2,610
	01C02910	29 H 100-6F	29	117,23	115,86	123	80	-	31,8	45	15	2,730
	01C03010	30 H 100-6F	30	121,28	119,90	127	80	-	31,8	45	15	2,900
	01C03210	32 H 100-6F	32	129,36	127,99	135	80	-	31,8	45	20	3,290
	01C03310	33 H 100-6F	33	133,40	132,03	140	80	-	31,8	45	20	3,500
	01C03410	34 H 100-6F	34	137,45	136,07	143	80	-	31,8	45	20	3,700
	01C03510	35 H 100-6F	35	141,49	140,12	148	80	-	31,8	45	20	3,860
	01C03610	36 H 100-6WF	36	145,53	144,16	152	80	118	31,8	45	20	3,100
	01C03810	38 H 100-6WF	38	153,62	152,24	158	80	126	31,8	45	20	3,220
	01C04010	40 H 100-6WF	40	161,70	160,33	168	80	134	31,8	45	20	3,370
	01C04210	42 H 100-6WF	42	169,79	168,41	175	80	142	31,8	45	20	3,750
	01C04410	44 H 100-6WF	44	177,87	176,50	184	80	150	31,8	50	20	4,410
	01C04510	45 H 100-6WF	45	181,91	180,54	192	80	154	31,8	50	20	4,280
	01C04810	48 H 100-6WF	48	194,04	192,67	200	90	166	31,8	50	20	4,800
	01C04910	49 H 100-6W	49	198,08	196,71	-	90	170	31,8	50	20	4,770
	01C05010	50 H 100-6W	50	202,13	200,75	-	90	174	31,8	50	20	4,920
	01C05210	52 H 100-6W	52	210,21	208,84	-	90	182	31,8	50	20	5,080
	01C05810	58 H 100-6A	58	234,47	233,09	-	90	207	31,8	50	20	5,800
	01C06010	60 H 100-6A	60	242,55	241,18	-	90	215	31,8	50	20	6,200
	01C07010	70 H 100-6A	70	282,98	281,61	-	100	255	31,8	55	20	6,200
	01C07210	72 H 100-6A	72	291,06	289,69	-	100	263	31,8	55	20	7,000
	01C08210	82 H 100-6A	82	331,49	330,12	-	100	304	31,8	55	20	8,500
	01C08410	84 H 100-6A	84	339,57	338,20	-	100	312	31,8	55	20	8,500
	01C09410	94 H 100-6A	94	380,00	378,63	-	120	352	31,8	60	20	12,370
	01C09610	96 H 100-6A	96	388,08	386,71	-	120	360	31,8	60	20	12,500
	01C10610	106 H 100-6A	106	428,51	427,14	-	120	398	31,8	60	20	13,500
	01C11610	116 H 100-6A	116	468,93	467,56	-	120	441	31,8	60	20	14,390
	01C11810	118 H 100-6A	118	477,02	475,65	-	120	449	31,8	60	20	14,280
	01C12010	120 H 100-6A	120	485,10	483,73	-	120	458	31,8	60	20	19,600
	01C15010	150 H 100-6A	150	606,38	605,01	-	120	579	31,8	60	20	23,800
	01C15210	152 H 100-6A	152	614,47	613,09	-	120	587	31,8	60	20	24,350
	01C15410	154 H 100-6A	154	622,55	621,18	-	120	595	31,8	60	20	25,270
	01C15610	156 H 100-6A	156	630,64	629,26	-	120	603	31,8	60	20	27,500

Monobloc timing belt pulleys type "STANDARD"
Zahnriemenscheiben "STANDARD" Ausführung
Poulies dentées moyeu plein type "STANDARD"
Poleas dentadas macizas tipo "STANDARD"

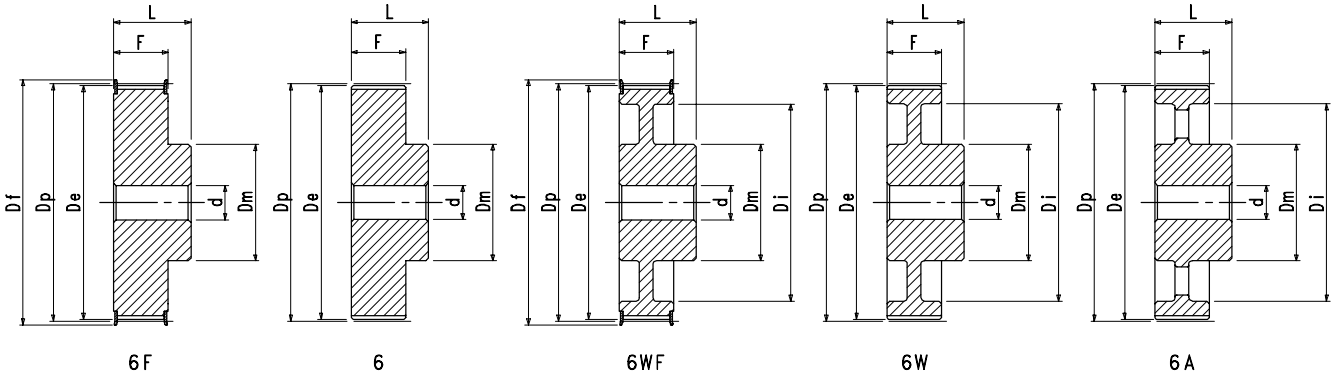

H150 Pitch - Teilung - Pas - Paso 1/2" (12,700 mm)

Material Werkstoff Matériel Material	Item number Codierung Code Código	Designation Bezeichnung Désignation Referencia	N. of teeth Anzahl der Zähne Nombre de dents Cantidad de dientes	Dp mm	De mm	Df mm	Dm mm	Di mm	F mm	L mm	d mm	Weight Gewicht Poids Peso kg
STEEL STAHL ACIER ACERO	01C01415	14 H 150-6F	14	56,60	55,22	63	40	-	46,0	58	-	0,930
	01C01515	15 H 150-6F	15	60,64	59,27	66	45	-	46,0	58	-	1,080
	01C01615	16 H 150-6F	16	64,68	63,31	71	45	-	46,0	58	-	1,220
	01C01715	17 H 150-6F	17	68,72	67,35	75	45	-	46,0	58	-	1,340
	01C01815	18 H 150-6F	18	72,77	71,39	79	55	-	46,0	58	-	1,590
	01C01915	19 H 150-6F	19	76,81	75,44	83	60	-	46,0	58	-	1,800
	01C02015	20 H 150-6F	20	80,85	79,48	87	62	-	46,0	58	-	2,000
	01C02115	21 H 150-6F	21	84,89	83,52	91	65	-	46,0	58	-	2,200
	01C02215	22 H 150-6F	22	88,94	87,56	93	68	-	46,0	58	-	2,410
	01C02315	23 H 150-6F	23	92,98	91,61	97	72	-	46,0	58	-	2,660
	01C02415	24 H 150-6F	24	97,02	95,65	103	72	-	46,0	58	-	2,870
CAST IRON GRAUGUß FONTE FUNDICIÓN	01C02515	25 H 150-6F	25	101,06	99,69	106	72	-	46,0	58	19	2,700
	01C02615	26 H 150-6F	26	105,11	103,73	111	80	-	46,0	58	19	3,010
	01C02715	27 H 150-6F	27	109,15	107,78	115	80	-	46,0	58	19	3,210
	01C02815	28 H 150-6F	28	113,19	111,82	119	80	-	46,0	58	19	3,450
	01C02915	29 H 150-6F	29	117,23	115,86	123	80	-	46,0	58	19	3,680
	01C03015	30 H 150-6F	30	121,28	119,90	127	80	-	46,0	58	19	3,910
	01C03215	32 H 150-6F	32	129,36	127,99	135	80	-	46,0	58	20	4,420
	01C03315	33 H 150-6F	33	133,40	132,03	140	80	-	46,0	58	20	4,750
	01C03415	34 H 150-6F	34	137,45	136,07	143	80	-	46,0	58	20	4,970
	01C03515	35 H 150-6F	35	141,49	140,12	148	80	-	46,0	58	20	5,100
	01C03615	36 H 150-6WF	36	145,53	144,16	152	80	118	46,0	58	20	4,060
	01C03815	38 H 150-6WF	38	153,62	152,24	158	80	126	46,0	58	20	4,200
	01C04015	40 H 150-6WF	40	161,70	160,33	168	80	134	46,0	58	20	4,700
	01C04215	42 H 150-6WF	42	169,79	168,41	175	80	142	46,0	58	20	7,600
	01C04415	44 H 150-6WF	44	177,87	176,50	184	80	150	46,0	58	20	5,060
	01C04515	45 H 150-6WF	45	181,91	180,54	192	80	154	46,0	58	20	5,100
	01C04815	48 H 150-6WF	48	194,04	192,67	200	90	166	46,0	65	20	6,600
	01C04915	49 H 150-6W	49	198,08	196,71	-	90	170	46,0	65	20	6,200
	01C05015	50 H 150-6W	50	202,13	200,75	-	90	174	46,0	65	20	7,000
	01C05215	52 H 150-6W	52	210,21	208,84	-	90	182	46,0	65	20	6,700
	01C05815	58 H 150-6A	58	234,47	233,09	-	90	207	46,0	65	20	7,200
	01C06015	60 H 150-6A	60	242,55	241,18	-	90	215	46,0	65	20	7,800
	01C07015	70 H 150-6A	70	282,98	281,61	-	100	255	46,0	65	24	8,800
	01C07215	72 H 150-6A	72	291,06	289,69	-	100	263	46,0	65	24	9,500
	01C08215	82 H 150-6A	82	331,49	330,12	-	100	304	46,0	65	24	11,000
	01C08415	84 H 150-6A	84	339,57	338,20	-	100	312	46,0	65	24	11,500
	01C09415	94 H 150-6A	94	380,00	378,63	-	120	352	46,0	65	24	14,080
	01C09615	96 H 150-6A	96	388,08	386,71	-	120	360	46,0	65	24	15,000
	01C10615	106 H 150-6A	106	428,51	427,14	-	120	398	46,0	65	24	16,000
	01C11615	116 H 150-6A	116	468,93	467,56	-	120	441	46,0	65	24	20,270
	01C11815	118 H 150-6A	118	477,02	475,65	-	120	449	46,0	65	24	20,480
	01C12015	120 H 150-6A	120	485,10	483,73	-	120	458	46,0	65	24	20,500
	01C15015	150 H 150-6A	150	606,38	605,01	-	120	579	46,0	65	24	28,710
	01C15215	152 H 150-6A	152	614,47	613,09	-	120	587	46,0	65	24	29,970
	01C15415	154 H 150-6A	154	622,55	621,18	-	120	595	46,0	65	24	31,240
	01C15615	156 H 150-6A	156	630,64	629,26	-	120	603	46,0	65	24	32,500

Monobloc timing belt pulleys type "STANDARD"
Zahnriemenscheiben "STANDARD" Ausführung
Poulies dentées moyeu plein type "STANDARD"
Poleas dentadas macizas tipo "STANDARD"

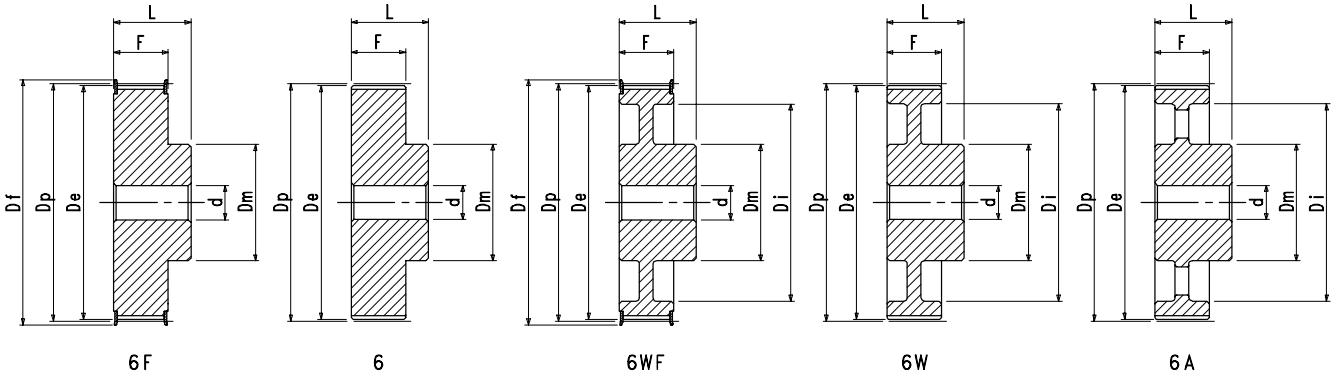

H200 Pitch - Teilung - Pas - Paso 1/2" (12,700 mm)

Material Werkstoff Matériel Material	Item number Codierung Code Código	Designation Bezeichnung Désignation Referencia	N. of teeth Anzahl der Zähne Nombre de dents Cantidad de dientes	Dp mm	De mm	Df mm	Dm mm	Di mm	F mm	L mm	d mm	Weight Gewicht Poids Peso kg
STEEL STAHL ACIER ACERO	01C01420	14 H 200-6F	14	56,60	55,22	63	40	-	58,7	70	-	1,040
	01C01520	15 H 200-6F	15	60,64	59,27	66	45	-	58,7	70	-	1,330
	01C01620	16 H 200-6F	16	64,68	63,31	71	45	-	58,7	70	-	1,510
	01C01720	17 H 200-6F	17	68,72	67,35	75	45	-	58,7	70	-	1,700
	01C01820	18 H 200-6F	18	72,77	71,39	79	55	-	58,7	70	-	1,950
	01C01920	19 H 200-6F	19	76,81	75,44	83	60	-	58,7	70	-	2,200
	01C02020	20 H 200-6F	20	80,85	79,48	87	62	-	58,7	70	-	2,440
	01C02120	21 H 200-6F	21	84,89	83,52	91	65	-	58,7	70	-	2,700
	01C02220	22 H 200-6F	22	88,94	87,56	93	68	-	58,7	70	-	2,960
	01C02320	23 H 200-6F	23	92,98	91,61	97	72	-	58,7	70	-	3,260
	01C02420	24 H 200-6F	24	97,02	95,65	103	72	-	58,7	70	-	3,530
CAST IRON GRAUGUß FONTE FUNDICIÓN	01C02520	25 H 200-6F	25	101,06	99,69	106	72	-	58,7	70	19	3,370
	01C02620	26 H 200-6F	26	105,11	103,73	111	80	-	58,7	70	19	3,670
	01C02720	27 H 200-6F	27	109,15	107,78	115	80	-	58,7	70	19	4,000
	01C02820	28 H 200-6F	28	113,19	111,82	119	80	-	58,7	70	19	4,280
	01C02920	29 H 200-6F	29	117,23	115,86	123	80	-	58,7	70	19	4,550
	01C03020	30 H 200-6F	30	121,28	119,90	127	80	-	58,7	70	19	4,840
	01C03220	32 H 200-6F	32	129,36	127,99	135	80	-	58,7	70	20	5,150
	01C03320	33 H 200-6F	33	133,40	132,03	140	80	-	58,7	70	20	5,600
	01C03420	34 H 200-6F	34	137,45	136,07	143	80	-	58,7	70	20	6,200
	01C03520	35 H 200-6F	35	141,49	140,12	148	80	-	58,7	70	20	6,600
	01C03620	36 H 200-6WF	36	145,53	144,16	152	80	118	58,7	70	20	5,100
	01C03820	38 H 200-6WF	38	153,62	152,24	158	80	126	58,7	70	20	5,400
	01C04020	40 H 200-6WF	40	161,70	160,33	168	80	134	58,7	70	20	5,800
	01C04220	42 H 200-6WF	42	169,79	168,41	175	80	142	58,7	70	20	6,300
	01C04420	44 H 200-6WF	44	177,87	176,50	184	80	150	58,7	70	20	6,500
	01C04520	45 H 200-6WF	45	181,91	180,54	192	80	154	58,7	70	20	6,700
	01C04820	48 H 200-6WF	48	194,04	192,67	200	90	166	58,7	75	24	7,700
	01C04920	49 H 200-6W	49	198,08	196,71	-	90	170	58,7	75	24	7,800
	01C05020	50 H 200-6W	50	202,13	200,75	-	90	174	58,7	75	24	8,000
	01C05220	52 H 200-6W	52	210,21	208,84	-	90	182	58,7	75	24	8,100
	01C05820	58 H 200-6A	58	234,47	233,09	-	90	207	58,7	75	24	8,400
	01C06020	60 H 200-6A	60	242,55	241,18	-	90	215	58,7	75	24	9,000
	01C07020	70 H 200-6A	70	282,98	281,61	-	100	255	58,7	75	28	9,800
	01C07220	72 H 200-6A	72	291,06	289,69	-	100	263	58,7	75	28	11,600
	01C08220	82 H 200-6A	82	331,49	330,12	-	100	304	58,7	75	28	13,200
	01C08420	84 H 200-6A	84	339,57	338,20	-	100	312	58,7	75	28	13,000
	01C09420	94 H 200-6A	94	380,00	378,63	-	120	352	58,7	75	28	16,400
	01C09620	96 H 200-6A	96	388,08	386,71	-	120	360	58,7	75	28	18,400
	01C10620	106 H 200-6A	106	428,51	427,14	-	120	398	58,7	75	28	20,000
	01C11620	116 H 200-6A	116	468,93	467,56	-	120	441	58,7	75	28	23,450
	01C11820	118 H 200-6A	118	477,02	475,65	-	120	449	58,7	75	28	23,500
	01C12020	120 H 200-6A	120	485,10	483,73	-	120	458	58,7	75	28	23,600
	01C15020	150 H 200-6A	150	606,38	605,01	-	120	579	58,7	75	28	34,560
	01C15220	152 H 200-6A	152	614,47	613,09	-	120	587	58,7	75	28	35,970
	01C15420	154 H 200-6A	154	622,55	621,18	-	120	595	58,7	75	28	37,380
	01C15620	156 H 200-6A	156	630,64	629,26	-	120	603	58,7	75	28	38,800

Monobloc timing belt pulleys type "STANDARD"
Zahnriemenscheiben "STANDARD" Ausführung
Poulies dentées moyeu plein type "STANDARD"
Poleas dentadas macizas tipo "STANDARD"

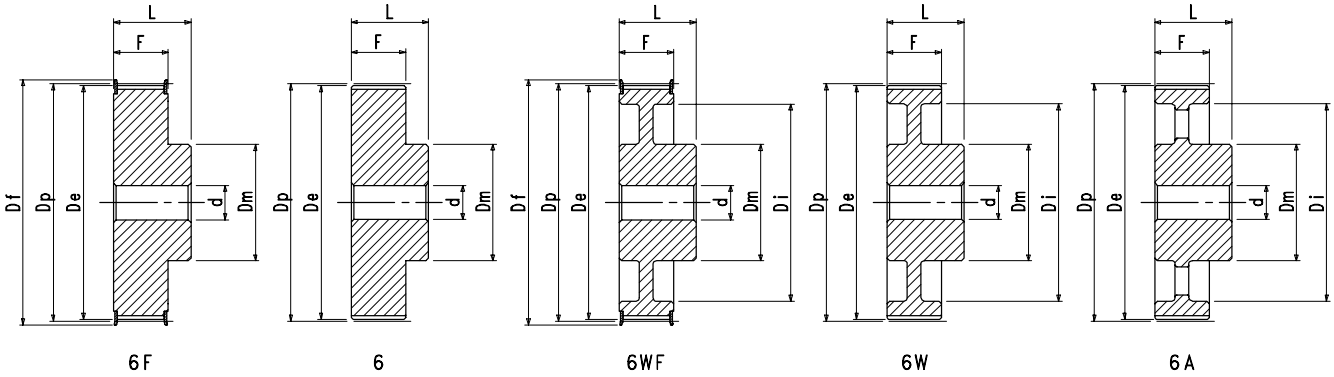

H300 Pitch - Teilung - Pas - Paso 1/2" (12,700 mm)

Material Werkstoff Matériel Material	Item number Codierung Code Código	Designation Bezeichnung Désignation Referencia	N. of teeth Anzahl der Zähne Nombre de dents Cantidad de dientes	Dp mm	De mm	Df mm	Dm mm	Di mm	F mm	L mm	d mm	Weight Gewicht Poids Peso kg
STEEL STAHL ACIER ACERO	01C01430	14 H 300-6F	14	56,60	55,22	63	40	-	85,7	100	-	1,630
	01C01530	15 H 300-6F	15	60,64	59,27	66	45	-	85,7	100	-	1,900
	01C01630	16 H 300-6F	16	64,68	63,31	71	45	-	85,7	100	-	2,160
	01C01730	17 H 300-6F	17	68,72	67,35	75	45	-	85,7	100	-	2,250
	01C01830	18 H 300-6F	18	72,77	71,39	79	55	-	85,7	100	-	2,800
	01C01930	19 H 300-6F	19	76,81	75,44	83	60	-	85,7	100	-	3,150
	01C02030	20 H 300-6F	20	80,85	79,48	87	62	-	85,7	100	-	3,500
	01C02130	21 H 300-6F	21	84,89	83,52	91	65	-	85,7	100	-	3,880
	01C02230	22 H 300-6F	22	88,94	87,56	93	68	-	85,7	100	-	4,260
	01C02330	23 H 300-6F	23	92,98	91,61	97	72	-	85,7	100	-	4,710
	01C02430	24 H 300-6F	24	97,02	95,65	103	72	-	85,7	100	-	5,100
CAST IRON GRAUGUß FONTE FUNDICIÓN	01C02530	25 H 300-6F	25	101,06	99,69	106	72	-	85,7	100	19	4,830
	01C02630	26 H 300-6F	26	105,11	103,73	111	80	-	85,7	100	19	5,200
	01C02730	27 H 300-6F	27	109,15	107,78	115	80	-	85,7	100	19	5,800
	01C02830	28 H 300-6F	28	113,19	111,82	119	80	-	85,7	100	19	8,200
	01C02930	29 H 300-6F	29	117,23	115,86	123	80	-	85,7	100	19	6,600
	01C03030	30 H 300-6F	30	121,28	119,90	127	80	-	85,7	100	19	7,000
	01C03230	32 H 300-6F	32	129,36	127,99	135	80	-	85,7	100	20	8,000
	01C03330	33 H 300-6F	33	133,40	132,03	140	80	-	85,7	100	20	8,400
	01C03430	34 H 300-6F	34	137,45	136,07	143	80	-	85,7	100	20	9,000
	01C03530	35 H 300-6F	35	141,49	140,12	148	80	-	85,7	100	20	9,700
	01C03630	36 H 300-6WF	36	145,53	144,16	152	80	118	85,7	100	20	7,300
	01C03830	38 H 300-6WF	38	153,62	152,24	158	80	126	85,7	100	20	8,000
	01C04030	40 H 300-6WF	40	161,70	160,33	168	80	134	85,7	100	20	8,000
	01C04230	42 H 300-6WF	42	169,79	168,41	175	80	142	85,7	100	20	6,870
	01C04430	44 H 300-6WF	44	177,87	176,50	184	80	150	85,7	100	24	9,300
	01C04530	45 H 300-6WF	45	181,91	180,54	192	80	154	85,7	100	24	8,500
	01C04830	48 H 300-6WF	48	194,04	192,67	200	90	166	85,7	100	24	10,400
	01C04930	49 H 300-6W	49	198,08	196,71	-	90	170	85,7	100	24	10,400
	01C05030	50 H 300-6W	50	202,13	200,75	-	90	174	85,7	100	24	10,500
	01C05230	52 H 300-6W	52	210,21	208,84	-	90	182	85,7	100	24	11,000
	01C05830	58 H 300-6A	58	234,47	233,09	-	90	207	85,7	100	24	11,400
	01C06030	60 H 300-6A	60	242,55	241,18	-	90	215	85,7	100	24	12,000
	01C07030	70 H 300-6A	70	282,98	281,61	-	100	255	85,7	100	28	12,600
	01C07230	72 H 300-6A	72	291,06	289,69	-	100	263	85,7	100	28	14,200
	01C08230	82 H 300-6A	82	331,49	330,12	-	100	304	85,7	100	28	14,690
	01C08430	84 H 300-6A	84	339,57	338,20	-	100	312	85,7	100	28	18,300
	01C09430	94 H 300-6A	94	380,00	378,63	-	120	352	85,7	100	28	22,750
	01C09630	96 H 300-6A	96	388,08	386,71	-	120	360	85,7	100	28	24,000
	01C10630	106 H 300-6A	106	428,51	427,14	-	120	398	85,7	100	28	25,000
	01C11630	116 H 300-6A	116	468,93	467,56	-	120	441	85,7	100	28	30,780
	01C11830	118 H 300-6A	118	477,02	475,65	-	120	449	85,7	100	28	31,640
	01C12030	120 H 300-6A	120	485,10	483,73	-	120	458	85,7	100	28	34,500
	01C15030	150 H 300-6A	150	606,38	605,01	-	120	579	85,7	100	28	40,950
	01C15230	152 H 300-6A	152	614,47	613,09	-	120	587	85,7	100	28	41,370
	01C15430	154 H 300-6A	154	622,55	621,18	-	120	595	85,7	100	28	41,780
	01C15630	156 H 300-6A	156	630,64	629,26	-	120	603	85,7	100	28	42,200

Monobloc timing belt pulleys type "STANDARD"
Zahnriemenscheiben "STANDARD" Ausführung
Poulies dentées moyeu plein type "STANDARD"
Poleas dentadas macizas tipo "STANDARD"

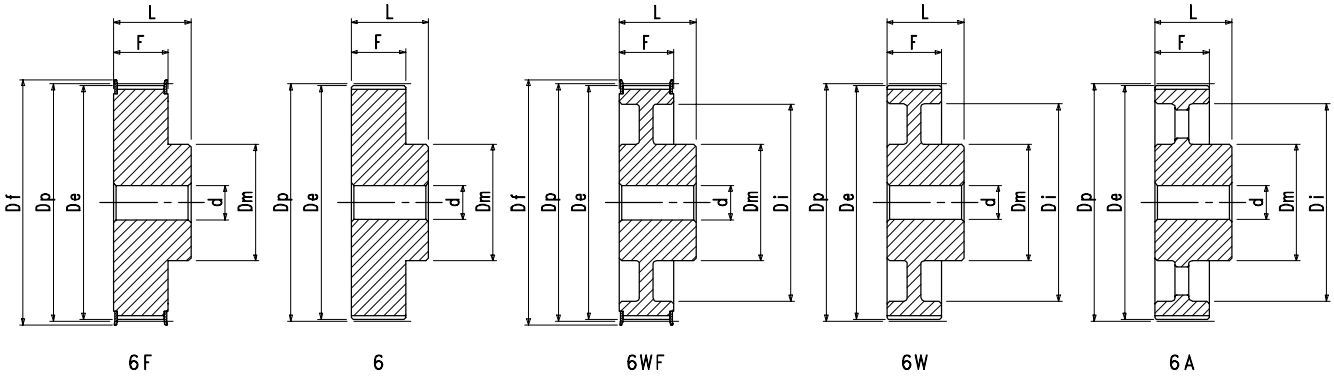

XH200 Pitch - Teilung - Pas - Paso 7/8" (22,225 mm)

Material Werkstoff Matériel Material	Item number Codierung Code Código	Designation Bezeichnung Désignation Referencia	N. of teeth Anzahl der Zähne Nombre de dents Cantidad de dientes	Dp mm	De mm	Df mm	Dm mm	Di mm	F mm	L mm	d mm	Weight Gewicht Poids Peso kg
CAST IRON GRAUGUß FONTE FUNDICIÓN	01D01820	18 XH 200-6F	18	127,34	124,55	138	100	-	63,2	80	24	5,800
	01D01920	19 XH 200-6F	19	134,41	131,62	146	100	-	63,2	80	24	6,700
	01D02020	20 XH 200-6F	20	141,49	138,69	154	100	-	63,2	80	24	7,100
	01D02120	21 XH 200-6F	21	148,56	145,77	160	110	-	63,2	80	24	8,000
	01D02220	22 XH 200-6F	22	155,64	152,84	168	110	-	63,2	80	24	8,800
	01D02420	24 XH 200-6F	24	169,79	166,99	183	120	-	63,2	80	24	10,400
	01D02520	25 XH 200-6F	25	176,86	174,07	188	120	-	63,2	80	24	11,300
	01D02620	26 XH 200-6F	26	183,94	181,14	198	120	-	63,2	80	24	12,200
	01D02720	27 XH 200-6F	27	191,01	188,22	200	120	-	63,2	80	24	13,000
	01D02820	28 XH 200-6F	28	198,08	195,29	211	150	-	63,2	80	24	15,000
	01D03020	30 XH 200-6F	30	212,23	209,44	226	150	-	63,2	80	24	16,800
	01D03220	32 XH 200-6WF	32	226,38	223,59	240	150	194	63,2	80	24	14,500
	01D03420	34 XH 200-6WF	34	240,53	237,74	256	150	198	63,2	80	24	21,000
	01D03820	38 XH 200-6WF	38	268,83	266,03	286	150	227	63,2	100	28	28,000
	01D04020	40 XH 200-6WF	40	282,98	280,18	296	150	241	63,2	100	28	22,500
	01D04620	46 XH 200-6W	46	325,42	322,63	-	150	283	65,1	100	28	26,500
	01D04820	48 XH 200-6W	48	339,57	336,78	-	150	297	65,1	100	28	26,800
	01D05820	58 XH 200-6W	58	410,32	407,52	-	150	368	65,1	100	28	37,400
	01D06020	60 XH 200-6W	60	424,47	421,67	-	150	382	65,1	100	28	31,500
	01D07020	70 XH 200-6A	70	495,21	492,42	-	190	453	65,1	100	28	41,100
	01D07220	72 XH 200-6A	72	509,36	506,56	-	190	467	65,1	100	28	43,000
	01D07820	78 XH 200-6A	78	551,81	549,01	-	190	510	65,1	100	28	50,100
	01D08020	80 XH 200-6A	80	565,95	563,16	-	190	524	65,1	100	28	55,000
	01D08220	82 XH 200-6A	82	580,10	577,31	-	190	538	65,1	100	28	54,940
	01D08420	84 XH 200-6A	84	594,25	591,46	-	190	552	65,1	100	28	54,600
	01D09420	94 XH 200-6A	94	665,00	662,20	-	190	623	65,1	100	28	68,478
	01D09620	96 XH 200-6A	96	679,15	676,35	-	190	637	65,1	100	28	61,000
	01D11820	118 XH 200-6A	118	834,78	831,99	-	190	792	65,1	100	28	101,090
	01D12020	120 XH 200-6A	120	848,93	846,14	-	190	806	65,1	100	28	105,140

XH300 Pitch - Teilung - Pas - Paso 7/8" (22,225 mm)

Material Werkstoff Matériel Material	Item number Codierung Code Código	Designation Bezeichnung Désignation Referencia	N. of teeth Anzahl der Zähne Nombre de dents Cantidad de dientes	Dp mm	De mm	Df mm	Dm mm	Di mm	F mm	L mm	d mm	Weight Gewicht Poids Peso kg
CAST IRON GRAUGUß FONTE FUNDICIÓN	01D01830	18 XH 300-6F	18	127,34	124,55	138	100	-	90,4	110	28	8,000
	01D01930	19 XH 300-6F	19	134,41	131,62	146	100	-	90,4	110	28	8,800
	01D02030	20 XH 300-6F	20	141,49	138,69	154	100	-	90,4	110	28	9,600
	01D02130	21 XH 300-6F	21	148,56	145,77	160	110	-	90,4	110	28	11,000
	01D02230	22 XH 300-6F	22	155,64	152,84	168	110	-	90,4	110	28	12,000
	01D02430	24 XH 300-6F	24	169,79	166,99	183	120	-	90,4	110	28	14,400
	01D02530	25 XH 300-6F	25	176,86	174,07	188	120	-	90,4	110	28	15,600
	01D02630	26 XH 300-6F	26	183,94	181,14	198	120	-	90,4	110	28	16,200
	01D02730	27 XH 300-6F	27	191,01	188,22	200	120	-	90,4	110	28	18,200
	01D02830	28 XH 300-6F	28	198,08	195,29	211	150	-	90,4	110	28	20,400
	01D03030	30 XH 300-6F	30	212,23	209,44	226	150	-	90,4	110	28	23,000
	01D03230	32 XH 300-6F	32	226,38	223,59	240	150	-	90,4	110	28	26,500
	01D03430	34 XH 300-6WF	34	240,53	237,74	256	150	198	90,4	110	28	29,000
	01D03830	38 XH 300-6WF	38	268,83	266,03	286	150	227	90,4	120	32	37,500
	01D04030	40 XH 300-6WF	40	282,98	280,18	296	150	241	90,4	120	32	29,000
	01D04630	46 XH 300-6W	46	325,42	322,63	-	150	283	92,1	120	32	32,000
	01D04830	48 XH 300-6W	48	339,57	336,78	-	150	297	92,1	120	32	32,800
	01D05830	58 XH 300-6W	58	410,32	407,52	-	150	368	92,1	120	32	45,000
	01D06030	60 XH 300-6W	60	424,47	421,67	-	150	382	92,1	120	32	39,000
	01D07030	70 XH 300-6A	70	495,21	492,42	-	190	453	92,1	120	32	46,200
	01D07230	72 XH 300-6A	72	509,36	506,56	-	190	467	92,1	120	32	54,000
	01D07830	78 XH 300-6A	78	551,81	549,01	-	190	510	92,1	120	32	63,150
	01D08030	80 XH 300-6A	80	565,95	563,16	-	190	524	92,1	120	32	63,000
	01D08230	82 XH 300-6A	82	580,10	577,31	-	190	538	92,1	120	32	67,040
	01D08430	84 XH 300-6A	84	594,25	591,46	-	190	552	92,1	120	32	69,190
	01D09430	94 XH 300-6A	94	665,00	662,20	-	190	623	92,1	120	32	82,660
	01D09630	96 XH 300-6A	96	679,15	676,35	-	190	637	92,1	120	32	80,400
	01D11830	118 XH 300-6A	118	834,78	831,99	-	190	792	92,1	120	32	120,500
	01D12030	120 XH 300-6A	120	848,93	846,14	-	190	806	92,1	120	32	125,290

XH400 Pitch - Teilung - Pas - Paso 7/8" (22,225 mm)

Material Werkstoff Matériel Material	Item number Codierung Code Código	Designation Bezeichnung Désignation Referencia	N. of teeth Anzahl der Zähne Nombre de dents Cantidad de dientes	Dp mm	De mm	Df mm	Dm mm	Di mm	F mm	L mm	d mm	Weight Gewicht Poids Peso kg
CAST IRON GRAUGUß FONTE FUNDICIÓN	01D01840	18 XH 400-6F	18	127,34	124,55	138	100	-	117,3	132	32	9,500
	01D01940	19 XH 400-6F	19	134,41	131,62	146	100	-	117,3	132	32	10,600
	01D02040	20 XH 400-6F	20	141,49	138,69	154	100	-	117,3	132	32	11,900
	01D02140	21 XH 400-6F	21	148,56	145,77	160	110	-	117,3	132	32	13,400
	01D02240	22 XH 400-6F	22	155,64	152,84	168	110	-	117,3	132	32	14,600
	01D02440	24 XH 400-6F	24	169,79	166,99	183	120	-	117,3	132	32	17,500
	01D02540	25 XH 400-6F	25	176,86	174,07	188	120	-	117,3	132	32	19,000
	01D02640	26 XH 400-6F	26	183,94	181,14	198	120	-	117,3	132	32	20,800
	01D02740	27 XH 400-6F	27	191,01	188,22	200	120	-	117,3	132	32	22,500
	01D02840	28 XH 400-6F	28	198,08	195,29	211	150	-	117,3	132	32	25,000
	01D03040	30 XH 400-6F	30	212,23	209,44	226	150	-	117,3	132	32	28,400
	01D03240	32 XH 400-6F	32	226,38	223,59	240	150	-	117,3	132	32	32,500
	01D03440	34 XH 400-6F	34	240,53	237,74	256	150	-	117,3	132	32	37,000
	01D03840	38 XH 400-6WF	38	268,83	266,03	286	150	227	117,3	132	32	40,000
	01D04040	40 XH 400-6WF	40	282,98	280,18	296	150	241	117,3	132	32	34,500
	01D04640	46 XH 400-6W	46	325,42	322,63	-	150	283	119,1	132	32	40,500
	01D04840	48 XH 400-6W	48	339,57	336,78	-	150	297	119,1	132	32	39,000
	01D05840	58 XH 400-6W	58	410,32	407,52	-	150	368	119,1	132	32	51,500
	01D06040	60 XH 400-6W	60	424,47	421,67	-	150	382	119,1	132	32	50,000
	01D07040	70 XH 400-6A	70	495,21	492,42	-	190	453	119,1	132	32	63,150
	01D07240	72 XH 400-6A	72	509,36	506,56	-	190	467	119,1	132	32	62,000
	01D07840	78 XH 400-6A	78	551,81	549,01	-	190	510	119,1	132	32	73,200
	01D08040	80 XH 400-6A	80	565,95	563,16	-	190	524	119,1	132	32	85,000
	01D08240	82 XH 400-6A	82	580,10	577,31	-	190	538	119,1	132	32	77,640
	01D08440	84 XH 400-6A	84	594,25	591,46	-	190	552	119,1	132	32	66,500
	01D09440	94 XH 400-6A	94	665,00	662,20	-	190	623	119,1	132	32	95,350
	01D09640	96 XH 400-6A	96	679,15	676,35	-	190	637	119,1	132	32	94,000
	01D11840	118 XH 400-6A	118	834,78	831,99	-	190	792	119,1	132	32	138,420
	01D12040	120 XH 400-6A	120	848,93	846,14	-	190	806	119,1	132	32	143,930

Monobloc timing belt pulleys type "STANDARD"
Zahnriemenscheiben "STANDARD" Ausführung
Poulies dentées moyeu plein type "STANDARD"
Poleas dentadas macizas tipo "STANDARD"

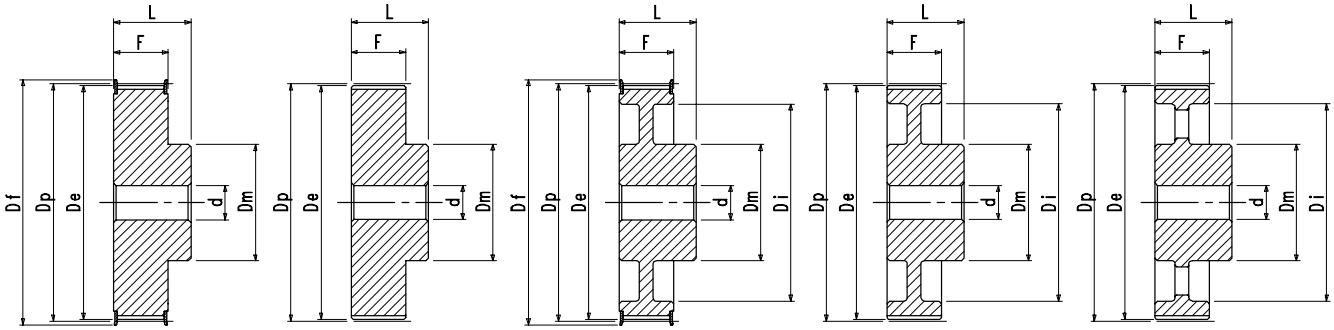

6F 6 6WF 6W 6A

XXH200 Pitch - Teilung - Pas - Paso 1" 1/4 (31,750 mm)

Material / Werkstoff / Matériel / Material	Item number / Codierung / Code / Código	Designation / Bezeichnung / Désignation / Referencia	N. of teeth / Anzahl der Zähne / Nombre de dents / Cantidad de dientes	Dp mm	De mm	Df mm	Dm mm	Di mm	F mm	L mm	d mm	Weight / Gewicht / Poids / Peso kg
CAST IRON GRAUGUß FONTE FUNDICIÓN	01E01820	18 XXH 200-6F	18	181,91	178,87	197	140	-	64,2	100	28	15,000
	01E01920	19 XXH 200-6F	19	192,02	188,97	205	140	-	64,2	100	28	15,510
	01E02020	20 XXH 200-6F	20	202,13	199,08	211	150	-	64,2	100	28	17,000
	01E02120	21 XXH 200-6F	21	212,23	209,19	226	150	-	64,2	100	28	18,800
	01E02220	22 XXH 200-6F	22	222,34	219,29	240	150	-	64,2	100	28	20,000
	01E02420	24 XXH 200-6	24	242,55	239,50	-	150	-	66,7	100	28	23,500
	01E02520	25 XXH 200-6W	25	252,66	249,61	-	150	196	66,7	100	28	21,670
	01E02620	26 XXH 200-6W	26	262,76	259,79	-	150	207	66,7	100	28	22,000
	01E02720	27 XXH 200-6W	27	272,87	269,82	-	150	216	66,7	100	28	23,340
	01E03020	30 XXH 200-6W	30	303,19	300,14	-	150	247	66,7	100	28	26,000
	01E03420	34 XXH 200-6W	34	343,62	340,57	-	170	287	66,7	100	28	32,500
	01E04020	40 XXH 200-6W	40	404,25	401,21	-	170	348	66,7	100	28	35,300
	01E04820	48 XXH 200-6W	48	485,10	482,06	-	170	429	66,7	120	32	56,000
	01E06020	60 XXH 200-6A	60	606,38	603,33	-	185	547	66,7	120	32	70,090
	01E07220	72 XXH 200-6A	72	727,66	724,61	-	200	668	66,7	120	38	97,200
	01E09020	90 XXH 200-6A	90	909,57	906,52	-	200	850	66,7	120	38	162,270

XXH300 Pitch - Teilung - Pas - Paso 1" 1/4 (31,750 mm)

Material / Werkstoff / Matériel / Material	Item number / Codierung / Code / Código	Designation / Bezeichnung / Désignation / Referencia	N. of teeth / Anzahl der Zähne / Nombre de dents / Cantidad de dientes	Dp mm	De mm	Df mm	Dm mm	Di mm	F mm	L mm	d mm	Weight / Gewicht / Poids / Peso kg
CAST IRON GRAUGUß FONTE FUNDICIÓN	01E01830	18 XXH 300-6F	18	181,91	178,87	197	140	-	91,4	110	28	16,400
	01E01930	19 XXH 300-6F	19	192,02	188,97	205	140	-	91,4	110	28	18,400
	01E02030	20 XXH 300-6F	20	202,13	199,08	211	150	-	91,4	110	28	20,500
	01E02130	21 XXH 300-6F	21	212,23	209,19	226	150	-	91,4	110	28	23,070
	01E02230	22 XXH 300-6F	22	222,34	219,29	240	150	-	91,4	110	28	24,700
	01E02430	24 XXH 300-6	24	242,55	239,50	-	150	-	93,7	110	28	29,000
	01E02530	25 XXH 300-6W	25	252,66	249,61	-	150	196	93,7	110	28	24,600
	01E02630	26 XXH 300-6W	26	262,76	259,79	-	150	207	93,7	110	28	26,500
	01E02730	27 XXH 300-6W	27	272,87	269,82	-	150	216	93,7	110	28	28,090
	01E03030	30 XXH 300-6W	30	303,19	300,14	-	150	247	93,7	110	28	30,000
	01E03430	34 XXH 300-6W	34	343,62	340,57	-	170	287	93,7	110	28	38,000
	01E04030	40 XXH 300-6W	40	404,25	401,21	-	170	348	93,7	110	28	47,890
	01E04830	48 XXH 300-6W	48	485,10	482,06	-	170	429	93,7	120	32	62,000
	01E06030	60 XXH 300-6A	60	606,38	603,33	-	185	547	93,7	120	32	73,500
	01E07230	72 XXH 300-6A	72	727,66	724,61	-	200	668	93,7	120	38	114,000
	01E09030	90 XXH 300-6A	90	909,57	906,52	-	200	850	93,7	120	38	176,500

Monobloc timing belt pulleys type "STANDARD"
Zahnriemenscheiben "STANDARD" Ausführung
Poulies dentées moyeu plein type "STANDARD"
Poleas dentadas macizas tipo "STANDARD"

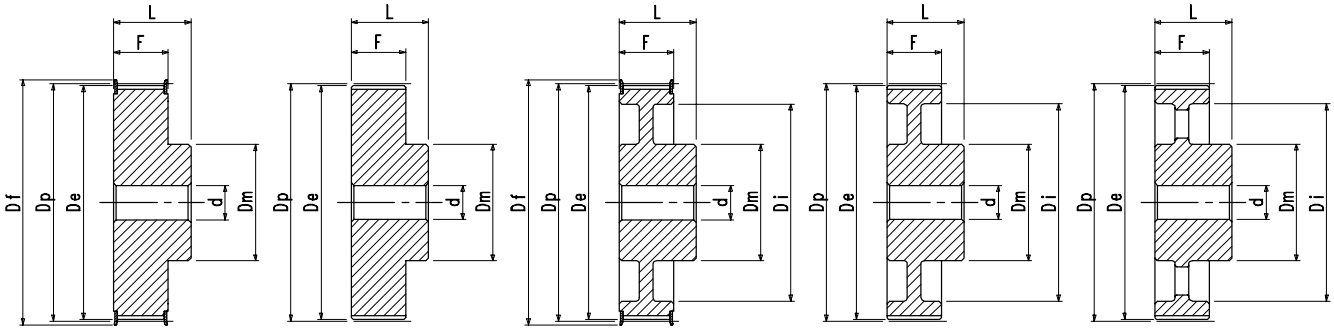

XXH400 Pitch - Teilung - Pas - Paso 1" 1/4 (31,750 mm)

Material Werkstoff Matériel Material	Item number Codierung Code Código	Designation Bezeichnung Désignation Referencia	N. of teeth Anzahl der Zähne Nombre de dents Cantidad de dientes	Dp mm	De mm	Df mm	Dm mm	Di mm	F mm	L mm	d mm	Weight Gewicht Poids Peso kg
CAST IRON GRAUGUß FONTE FUNDICIÓN	01E01840	18 XXH 400-6F	18	181,91	178,87	197	140	-	118,0	140	32	21,000
	01E01940	19 XXH 400-6F	19	192,02	188,97	205	140	-	118,0	140	32	23,300
	01E02040	20 XXH 400-6F	20	202,13	199,08	211	150	-	118,0	140	32	25,800
	01E02140	21 XXH 400-6F	21	212,23	209,19	226	150	-	118,0	140	32	29,000
	01E02240	22 XXH 400-6F	22	222,34	219,29	240	150	-	118,0	140	32	31,000
	01E02440	24 XXH 400-6	24	242,55	239,50	-	150	-	120,7	140	32	37,500
	01E02540	25 XXH 400-6W	25	252,66	249,61	-	150	196	120,7	140	32	32,200
	01E02640	26 XXH 400-6W	26	262,76	259,79	-	150	207	120,7	140	32	31,800
	01E02740	27 XXH 400-6W	27	272,87	269,82	-	150	216	120,7	140	32	35,200
	01E03040	30 XXH 400-6W	30	303,19	300,14	-	150	247	120,7	140	32	40,000
	01E03440	34 XXH 400-6W	34	343,62	340,57	-	170	287	120,7	140	32	47,500
	01E04040	40 XXH 400-6W	40	404,25	401,21	-	170	348	120,7	140	32	57,000
	01E04840	48 XXH 400-6W	48	485,10	482,06	-	170	429	120,7	140	38	75,000
	01E06040	60 XXH 400-6A	60	606,38	603,33	-	185	547	120,7	140	38	84,000
	01E07240	72 XXH 400-6A	72	727,66	724,61	-	200	668	120,7	140	38	129,340
	01E09040	90 XXH 400-6A	90	909,57	906,52	-	200	850	120,7	140	38	212,190

XXH500 Pitch - Teilung - Pas - Paso 1" 1/4 (31,750 mm)

Material Werkstoff Matériel Material	Item number Codierung Code Código	Designation Bezeichnung Désignation Referencia	N. of teeth Anzahl der Zähne Nombre de dents Cantidad de dientes	Dp mm	De mm	Df mm	Dm mm	Di mm	F mm	L mm	d mm	Weight Gewicht Poids Peso kg
CAST IRON GRAUGUß FONTE FUNDICIÓN	01E01850	18 XXH 500-6F	18	181,91	178,87	197	140	-	145,3	168	32	25,600
	01E01950	19 XXH 500-6F	19	192,02	188,97	205	140	-	145,3	168	32	28,700
	01E02050	20 XXH 500-6F	20	202,13	199,08	211	150	-	145,3	168	32	31,400
	01E02150	21 XXH 500-6F	21	212,23	209,19	226	150	-	145,3	168	32	35,660
	01E02250	22 XXH 500-6F	22	222,34	219,29	240	150	-	145,3	168	32	38,500
	01E02450	24 XXH 500-6	24	242,55	239,50	-	150	-	147,6	168	32	46,000
	01E02550	25 XXH 500-6W	25	252,66	249,61	-	150	196	147,6	168	32	36,200
	01E02650	26 XXH 500-6W	26	262,76	259,79	-	150	207	147,6	168	32	40,500
	01E02750	27 XXH 500-6W	27	272,87	269,82	-	150	216	147,6	168	32	42,320
	01E03050	30 XXH 500-6W	30	303,19	300,14	-	150	247	147,6	168	32	45,000
	01E03450	34 XXH 500-6W	34	343,62	340,57	-	170	287	147,6	168	32	56,200
	01E04050	40 XXH 500-6W	40	404,25	401,21	-	170	348	147,6	168	32	69,000
	01E04850	48 XXH 500-6W	48	485,10	482,06	-	170	429	147,6	168	38	85,800
	01E06050	60 XXH 500-6A	60	606,38	603,33	-	185	547	147,6	168	38	101,400
	01E07250	72 XXH 500-6A	72	727,66	724,61	-	200	668	147,6	168	38	133,000
	01E09050	90 XXH 500-6A	90	909,57	906,52	-	200	850	147,6	168	38	240,000

POGGI®

Timing belt pulleys for taper bush SYSTEM-®
Zahnriemenscheiben mit Spannbuchse SYSTEM-®
Poulies dentées à moyeu amovible SYSTEM-®
Poleas dentadas con casquillo cónico SYSTEM-®

Timing belt pulleys for taper bush SYSTEM-®
Zahnriemenscheiben mit Spannbuchse SYSTEM-®
Poulies dentées à moyeu amovible SYSTEM-®
Poleas dentadas con casquillo cónico SYSTEM-®

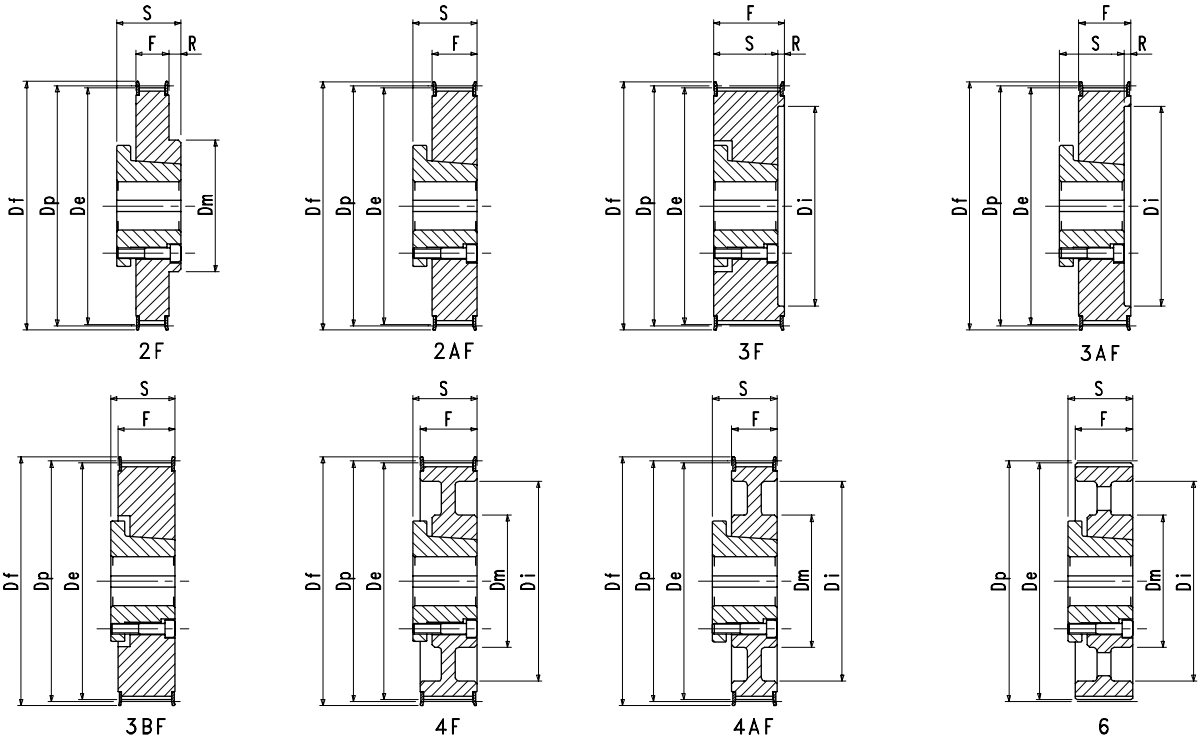

L050 Pitch - Teilung - Pas - Paso 3/8" (9,525 mm)

Material Werkstoff Matériel Material	Item number Codierung Code Código	Designation Bezeichnung Désignation Referencia	Bush Buchse Moyeu Casquillo	Bore Bohrung Alésage Agujero max mm	Dp mm	De mm	Df mm	Dm mm	Di mm	F mm	S mm	R mm	Weight Gewicht Poids Peso kg
STEEL STAHL ACIER ACERO	02B02005	B 20 L 050-3BF	2016	20	60,64	59,88	66	-	-	19	27	-	0,270
	02B02105	B 21 L 050-3BF	2016	20	63,67	62,91	71	-	-	19	27	-	0,280
	02B02205	B 22 L 050-2F	2825	30	66,70	65,94	75	56	-	19	37	6	0,340
	02B02305	B 23 L 050-2F	2825	30	69,73	68,97	79	60	-	19	37	6	0,400
	02B02405	B 24 L 050-2F	2825	30	72,77	72,00	79	65	-	19	37	6	0,450
	02B02505	B 25 L 050-2F	2825	30	75,80	75,04	83	65	-	19	37	6	0,500
	02B02605	B 26 L 050-2F	2825	30	78,83	78,07	87	65	-	19	37	6	0,560
	02B02705	B 27 L 050-2F	2825	30	81,86	81,10	87	65	-	19	37	6	0,610
CAST IRON GRAUGUß FONTE FUNDICIÓN	02B02805	B 28 L 050-2F	2825	30	84,89	84,13	91	65	-	19	37	6	0,640
	02B03005	B 30 L 050-2F	2825	30	90,96	90,20	97	65	-	19	37	6	0,770
	02B03205	B 32 L 050-2F	3825	40	97,02	96,26	103	75	-	19	37	6	0,770
	02B03605	B 36 L 050-2F	3825	40	109,15	108,39	115	75	-	19	37	6	1,050
	02B04005	B 40 L 050-4F	3825	40	121,28	120,51	127	75	100	19	37	-	1,120
	02B04405	B 44 L 050-4F	3825	40	133,40	132,64	140	75	112	19	37	-	1,320
	02B04805	B 48 L 050-4F	3825	40	145,53	144,77	152	75	124	19	37	-	1,230
	02B06005	B 60 L 050-6	4830	50	181,91	181,15	-	95	160	19	45	-	1,780
	02B07205	B 72 L 050-6	4830	50	218,30	217,53	-	95	197	19	45	-	2,710
	02B08405	B 84 L 050-6	4830	50	254,68	253,92	-	95	233	19	45	-	2,630
	02B09605	B 96 L 050-6	4830	50	291,06	290,30	-	95	266	19	45	-	3,700
	02B12005	B 120 L 050-6	6035	65	363,83	363,07	-	130	342	19	53	-	6,500

Timing belt pulleys for taper bush SYSTEM-®
Zahnriemenscheiben mit Spannbuchse SYSTEM-®
Poulies dentées à moyeu amovible SYSTEM-®
Poleas dentadas con casquillo cónico SYSTEM-®

L075 Pitch - Teilung - Pas - Paso 3/8" (9,525 mm)

Material Werkstoff Matériel Material	Item number Codierung Code Código	Designation Bezeichnung Désignation Referencia	Bush Buchse Moyeu Casquillo	Bore Bohrung Alésage Agujero max mm	Dp mm	De mm	Df mm	Dm mm	Di mm	F mm	S mm	R mm	Weight Gewicht Poids Peso kg
STEEL STAHL ACIER ACERO	02B02007	B 20 L 075-3BF	2016	20	60,64	59,88	66	-	-	25,4	27	-	0,310
	02B02107	B 21 L 075-3BF	2016	20	63,67	62,91	71	-	-	25,4	27	-	0,350
CAST IRON GRAUGUß FONTE FUNDICIÓN	02B02207	B 22 L 075-2AF	2825	30	66,70	65,94	75	-	-	25,4	37	-	0,370
	02B02307	B 23 L 075-2AF	2825	30	69,73	68,97	79	-	-	25,4	37	-	0,440
	02B02407	B 24 L 075-2AF	2825	30	72,77	72,00	79	-	-	25,4	37	-	0,490
	02B02507	B 25 L 075-2AF	2825	30	75,80	75,04	83	-	-	25,4	37	-	0,560
	02B02607	B 26 L 075-2AF	2825	30	78,83	78,07	87	-	-	25,4	37	-	0,620
	02B02707	B 27 L 075-2AF	2825	30	81,86	81,10	87	-	-	25,4	37	-	0,680
	02B02807	B 28 L 075-2AF	2825	30	84,89	84,13	91	-	-	25,4	37	-	0,750
	02B03007	B 30 L 075-2AF	2825	30	90,96	90,20	97	-	-	25,4	37	-	0,900
	02B03207	B 32 L 075-2AF	3825	40	97,02	96,26	103	-	-	25,4	37	-	0,900
	02B03607	B 36 L 075-2AF	3825	40	109,15	108,39	115	-	-	25,4	37	-	1,280
	02B04007	B 40 L 075-4AF	3825	40	121,28	120,51	127	75	100	25,4	37	-	1,300
	02B04407	B 44 L 075-4AF	3825	40	133,40	132,64	140	75	112	25,4	37	-	1,520
	02B04807	B 48 L 075-4AF	3825	40	145,53	144,77	152	75	124	25,4	37	-	1,770
	02B06007	B 60 L 075-6	4830	50	181,91	181,15	-	95	160	25,4	45	-	2,090
	02B07207	B 72 L 075-6	4830	50	218,30	217,53	-	95	197	25,4	45	-	2,900
	02B08407	B 84 L 075-6	4830	50	254,68	253,92	-	95	233	25,4	45	-	2,900
	02B09607	B 96 L 075-6	4830	50	291,06	290,30	-	95	266	25,4	45	-	4,450
	02B12007	B 120 L 075-6	6035	65	363,83	363,07	-	130	342	25,4	53	-	7,000

L100 Pitch - Teilung - Pas - Paso 3/8" (9,525 mm)

Material Werkstoff Matériel Material	Item number Codierung Code Código	Designation Bezeichnung Désignation Referencia	Bush Buchse Moyeu Casquillo	Bore Bohrung Alésage Agujero max mm	Dp mm	De mm	Df mm	Dm mm	Di mm	F mm	S mm	R mm	Weight Gewicht Poids Peso kg
STEEL STAHL ACIER ACERO	02B02010	B 20 L 100-3F	2016	20	60,64	59,88	66	-	46,5	31,8	27	4,8	0,360
	02B02110	B 21 L 100-3F	2016	20	63,67	62,91	71	-	48,0	31,8	27	4,8	0,390
CAST IRON GRAUGUß FONTE FUNDICIÓN	02B02210	B 22 L 100-3AF	2825	30	66,70	65,94	75	-	50,0	31,8	37	6,8	0,430
	02B02310	B 23 L 100-3BF	2825	30	69,73	68,97	79	-	-	31,8	37	-	0,470
	02B02410	B 24 L 100-3BF	2825	30	72,77	72,00	79	-	-	31,8	37	-	0,550
	02B02510	B 25 L 100-3BF	2825	30	75,80	75,04	83	-	-	31,8	37	-	0,620
	02B02610	B 26 L 100-3BF	2825	30	78,83	78,07	87	-	-	31,8	37	-	0,690
	02B02710	B 27 L 100-3BF	2825	30	81,86	81,10	87	-	-	31,8	37	-	0,740
	02B02810	B 28 L 100-3BF	2825	30	84,89	84,13	91	-	-	31,8	37	-	0,830
	02B03010	B 30 L 100-3BF	2825	30	90,96	90,20	97	-	-	31,8	37	-	0,980
	02B03210	B 32 L 100-3BF	3825	40	97,02	96,26	103	-	-	31,8	37	-	1,000
	02B03610	B 36 L 100-3BF	3825	40	109,15	108,39	115	-	-	31,8	37	-	1,420
	02B04010	B 40 L 100-4F	3825	40	121,28	120,51	127	75	100,0	31,8	37	-	1,350
	02B04410	B 44 L 100-4F	3825	40	133,40	132,64	140	75	112,0	31,8	37	-	1,600
	02B04810	B 48 L 100-4F	3825	40	145,53	144,77	152	75	124,0	31,8	37	-	2,110
	02B06010	B 60 L 100-6	4830	50	181,91	181,15	-	95	160,0	31,8	45	-	2,330
	02B07210	B 72 L 100-6	4830	50	218,30	217,53	-	95	197,0	31,8	45	-	3,310
	02B08410	B 84 L 100-6	4830	50	254,68	253,92	-	95	233,0	31,8	45	-	3,250
	02B09610	B 96 L 100-6	4830	50	291,06	290,30	-	95	266,0	31,8	45	-	4,950
	02B12010	B 120 L 100-6	6035	65	363,83	363,07	-	130	342,0	31,8	53	-	7,700

Timing belt pulleys for taper bush SYSTEM-®
Zahnriemenscheiben mit Spannbuchse SYSTEM-®
Poulies dentées à moyeu amovible SYSTEM-®
Poleas dentadas con casquillo cónico SYSTEM-®

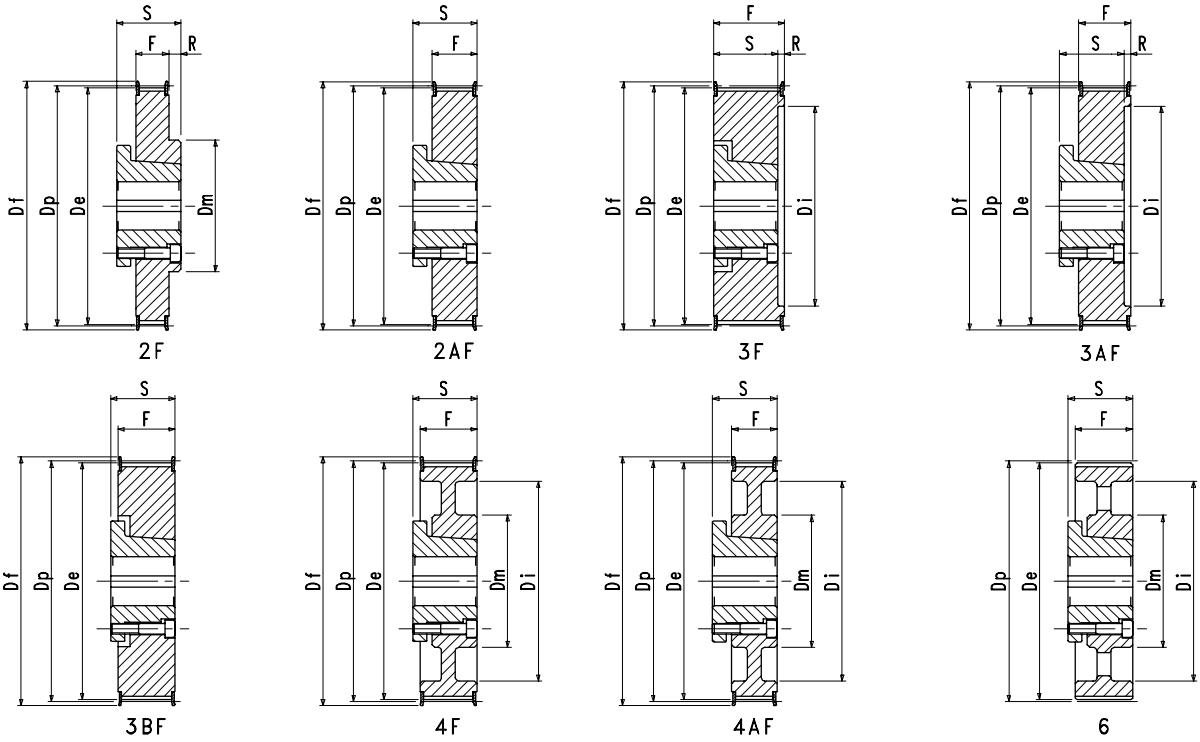

H075 Pitch - Teilung - Pas - Paso 1/2" (12,700 mm)

Material Werkstoff Matériel Material	Item number Codierung Code Código	Designation Bezeichnung Désignation Referencia	Bush Buchse Moyeu Casquillo	Bore Bohrung Alésage Agujero max mm	Dp mm	De mm	Df mm	Dm mm	Di mm	F mm	S mm	R mm	Weight Gewicht Poids Peso kg
CAST IRON GRAUGUß FONTE FUNDICIÓN	02C01607	B 16 H 075-3BF	2016	20	64,68	63,31	71	-	-	26,4	27	-	0,350
	02C01807	B 18 H 075-2AF	2825	30	72,77	71,39	79	-	-	26,4	37	-	0,500
	02C01907	B 19 H 075-2AF	2825	30	76,81	75,44	83	-	-	26,4	37	-	0,580
	02C02007	B 20 H 075-2AF	2825	30	80,85	79,48	87	-	-	26,4	37	-	0,670
	02C02107	B 21 H 075-2AF	2825	30	84,89	83,52	91	-	-	26,4	37	-	0,770
	02C02207	B 22 H 075-2AF	2825	30	88,94	87,56	93	-	-	26,4	37	-	0,850
	02C02307	B 23 H 075-2AF	3825	40	92,98	91,61	97	-	-	26,4	37	-	0,810
	02C02407	B 24 H 075-2AF	3825	40	97,02	95,65	103	-	-	26,4	37	-	0,930
	02C02507	B 25 H 075-2AF	3825	40	101,06	99,69	106	-	-	26,4	37	-	1,030
	02C02607	B 26 H 075-2AF	3825	40	105,11	103,73	111	-	-	26,4	37	-	1,140
	02C02707	B 27 H 075-2AF	3825	40	109,15	107,78	115	-	-	26,4	37	-	1,300
	02C02807	B 28 H 075-2AF	3825	40	113,19	111,82	119	-	-	26,4	37	-	1,400
	02C03007	B 30 H 075-2AF	3825	40	121,28	119,90	127	-	-	26,4	37	-	1,690
	02C03207	B 32 H 075-2AF	3825	40	129,36	127,99	135	-	-	26,4	37	-	2,000
	02C03607	B 36 H 075-4F	3825	40	145,53	144,16	152	75	118	26,4	37	-	1,660
	02C04007	B 40 H 075-4F	3825	40	161,70	160,33	168	75	134	26,4	37	-	1,960
	02C04407	B 44 H 075-4F	4830	50	177,87	176,50	184	95	150	26,4	45	-	2,600
	02C04807	B 48 H 075-4F	4830	50	194,04	192,67	200	95	166	26,4	45	-	2,860

Timing belt pulleys for taper bush SYSTEM-®
Zahnriemenscheiben mit Spannbuchse SYSTEM-®
Poulies dentées à moyeu amovible SYSTEM-®
Poleas dentadas con casquillo cónico SYSTEM-®

H100 Pitch - Teilung - Pas - Paso 1/2" (12,700 mm)

Material Werkstoff Matériel Material	Item number Codierung Code Código	Designation Bezeichnung Désignation Referencia	Bush Buchse Moyeu Casquillo	Bore Bohrung Alésage Agujero max mm	Dp mm	De mm	Df mm	Dm mm	Di mm	F mm	S mm	R mm	Weight Gewicht Poids Peso kg
CAST IRON GRAUGUß FONTE FUNDICIÓN	02C01610	B 16 H 100-3F	2016	20	64,68	63,31	71	-	48	31,8	27	4,8	0,390
	02C01810	B 18 H 100-3BF	2825	30	72,77	71,39	79	-	-	31,8	37	-	0,510
	02C01910	B 19 H 100-3BF	2825	30	76,81	75,44	83	-	-	31,8	37	-	0,630
	02C02010	B 20 H 100-3BF	2825	30	80,85	79,48	87	-	-	31,8	37	-	0,710
	02C02110	B 21 H 100-3BF	2825	30	84,89	83,52	91	-	-	31,8	37	-	0,810
	02C02210	B 22 H 100-3BF	2825	30	88,94	87,56	93	-	-	31,8	37	-	0,920
	02C02310	B 23 H 100-3BF	3825	40	92,98	91,61	97	-	-	31,8	37	-	0,870
	02C02410	B 24 H 100-3BF	3825	40	97,02	95,65	103	-	-	31,8	37	-	0,980
	02C02510	B 25 H 100-3BF	3825	40	101,06	99,69	106	-	-	31,8	37	-	1,090
	02C02610	B 26 H 100-3BF	3825	40	105,11	103,73	111	-	-	31,8	37	-	1,230
	02C02710	B 27 H 100-3BF	3825	40	109,15	107,78	115	-	-	31,8	37	-	1,370
	02C02810	B 28 H 100-3BF	3825	40	113,19	111,82	119	-	-	31,8	37	-	1,460
	02C03010	B 30 H 100-3BF	3825	40	121,28	119,90	127	-	-	31,8	37	-	1,750
	02C03210	B 32 H 100-3BF	3825	40	129,36	127,99	135	-	-	31,8	37	-	2,040
	02C03610	B 36 H 100-4F	3825	40	145,53	144,16	152	75	118	31,8	37	-	2,050
	02C04010	B 40 H 100-4F	3825	40	161,70	160,33	168	75	134	31,8	37	-	2,160
	02C04410	B 44 H 100-4F	4830	50	177,87	176,50	184	95	150	31,8	45	-	2,900
	02C04810	B 48 H 100-4F	4830	50	194,04	192,67	200	95	166	31,8	45	-	3,390
	02C06010	B 60 H 100-6	6035	65	242,55	241,18	-	130	215	31,8	53	-	5,800
	02C07210	B 72 H 100-6	6035	65	291,06	289,69	-	130	263	31,8	53	-	6,800
	02C08410	B 84 H 100-6	6035	65	339,57	338,20	-	130	312	31,8	53	-	8,400
	02C09610	B 96 H 100-6	6035	65	388,08	386,71	-	130	360	31,8	53	-	10,200
	02C12010	B 120 H 100-6	6035	65	485,10	483,73	-	130	458	31,8	53	-	12,000
	02C15610	B 156 H 100-6	7540	75	630,64	629,26	-	150	603	31,8	59	-	22,500

H150 Pitch - Teilung - Pas - Paso 1/2" (12,700 mm)

Material Werkstoff Matériel Material	Item number Codierung Code Código	Designation Bezeichnung Désignation Referencia	Bush Buchse Moyeu Casquillo	Bore Bohrung Alésage Agujero max mm	Dp mm	De mm	Df mm	Dm mm	Di mm	F mm	S mm	R mm	Weight Gewicht Poids Peso kg
CAST IRON GRAUGUß FONTE FUNDICIÓN	02C01615	B 16 H 150-3F	2016	20	64,68	63,31	71	-	48	46,0	27	19,0	0,500
	02C01815	B 18 H 150-3F	2825	30	72,77	71,39	79	-	59	46,0	37	9,0	0,630
	02C01915	B 19 H 150-3F	2825	30	76,81	75,44	83	-	59	46,0	37	9,0	0,770
	02C02015	B 20 H 150-3F	2825	30	80,85	79,48	87	-	63	46,0	37	9,0	0,880
	02C02115	B 21 H 150-3F	2825	30	84,89	83,52	91	-	67	46,0	37	9,0	1,000
	02C02215	B 22 H 150-3F	2825	30	88,94	87,56	93	-	68	46,0	37	9,0	1,130
	02C02315	B 23 H 150-3F	3825	40	92,98	91,61	97	-	74	46,0	37	9,0	1,080
	02C02415	B 24 H 150-3F	3825	40	97,02	95,65	103	-	78	46,0	37	9,0	1,190
	02C02515	B 25 H 150-3F	3825	40	101,06	99,69	106	-	81	46,0	37	9,0	1,300
	02C02615	B 26 H 150-3F	3825	40	105,11	103,73	111	-	81	46,0	37	9,0	1,500
	02C02715	B 27 H 150-3F	3825	40	109,15	107,78	115	-	89	46,0	37	9,0	1,580
	02C02815	B 28 H 150-3BF	4830	50	113,19	111,82	119	-	-	46,0	45	-	1,710
	02C03015	B 30 H 150-3BF	4830	50	121,28	119,90	127	-	-	46,0	45	-	2,020
	02C03215	B 32 H 150-3BF	4830	50	129,36	127,99	135	-	-	46,0	45	-	2,270
	02C03615	B 36 H 150-3BF	4830	50	145,53	144,16	152	-	-	46,0	45	-	3,140
	02C04015	B 40 H 150-4F	4830	50	161,70	160,33	168	95	134	46,0	45	-	3,300
	02C04415	B 44 H 150-4F	5040	55	177,87	176,50	184	120	150	46,0	58	-	4,620
	02C04815	B 48 H 150-4F	5040	55	194,04	192,67	200	120	166	46,0	58	-	5,100
	02C06015	B 60 H 150-6	6035	65	242,55	241,18	-	130	215	46,0	53	-	6,500
	02C07215	B 72 H 150-6	6035	65	291,06	289,69	-	130	263	46,0	53	-	6,800
	02C08415	B 84 H 150-6	6035	65	339,57	338,20	-	130	312	46,0	53	-	10,350
	02C09615	B 96 H 150-6	6035	65	388,08	386,71	-	130	360	46,0	53	-	11,700
	02C12015	B 120 H 150-6	6035	65	485,10	483,73	-	130	458	46,0	53	-	13,500
	02C15615	B 156 H 150-6	7540	75	630,64	629,26	-	150	603	46,0	59	-	26,700

Timing belt pulleys for taper bush SYSTEM-®
Zahnriemenscheiben mit Spannbuchse SYSTEM-®
Poulies dentées à moyeu amovible SYSTEM-®
Poleas dentadas con casquillo cónico SYSTEM-®

H200 Pitch - Teilung - Pas - Paso 1/2" (12,700 mm)

Material Werkstoff Matériel Material	Item number Codierung Code Código	Designation Bezeichnung Désignation Referencia	Bush Buchse Moyeu Casquillo	Bore Bohrung Alésage Agujero max mm	Dp mm	De mm	Df mm	Dm mm	Di mm	F mm	S mm	R mm	Weight Gewicht Poids Peso kg
CAST IRON GRAUGUß FONTE FUNDICIÓN	02C01820	B 18 H 200-3F	2825	30	72,77	71,39	79	-	59	58,7	37	21,7	0,720
	02C01920	B 19 H 200-3F	2825	30	76,81	75,44	83	-	59	58,7	37	21,7	0,910
	02C02020	B 20 H 200-3F	2825	30	80,85	79,48	87	-	63	58,7	37	21,7	1,020
	02C02120	B 21 H 200-3F	2825	30	84,89	83,52	91	-	67	58,7	37	21,7	1,130
	02C02220	B 22 H 200-3F	2825	30	88,94	87,56	93	-	68	58,7	37	21,7	1,320
	02C02320	B 23 H 200-3F	3825	40	92,98	91,61	97	-	74	58,7	37	21,7	1,240
	02C02420	B 24 H 200-3F	3825	40	97,02	95,65	103	-	74	58,7	37	21,7	1,430
	02C02520	B 25 H 200-3F	3825	40	101,06	99,69	106	-	82	58,7	37	21,7	1,520
	02C02620	B 26 H 200-3F	3825	40	105,11	103,73	111	-	86	58,7	37	21,7	1,680
	02C02720	B 27 H 200-3F	3825	40	109,15	107,78	115	-	82	58,7	37	21,7	2,050
	02C02820	B 28 H 200-3F	4830	50	113,19	111,82	119	-	90	58,7	45	13,7	1,970
	02C03020	B 30 H 200-3F	4830	50	121,28	119,90	127	-	100	58,7	45	13,7	2,300
	02C03220	B 32 H 200-3BF	5040	55	129,36	127,99	135	-	-	58,7	58	0,7	2,830
	02C03620	B 36 H 200-3BF	5040	55	145,53	144,16	152	-	-	58,7	58	0,7	3,950
	02C04020	B 40 H 200-5F	5040	55	161,70	160,33	168	120	134	58,7	58	0,7	5,100
	02C04420	B 44 H 200-5F	5040	55	177,87	176,50	184	120	150	58,7	58	0,7	5,300
	02C04820	B 48 H 200-5F	5040	55	194,04	192,67	200	120	166	58,7	58	0,7	6,100
	02C06020	B 60 H 200-6	6045	65	242,55	241,18	-	130	215	58,7	63	-	8,200
	02C07220	B 72 H 200-6	6045	65	291,06	289,69	-	130	263	58,7	63	-	10,200
	02C08420	B 84 H 200-6	6045	65	339,57	338,20	-	130	312	58,7	63	-	12,200
	02C09620	B 96 H 200-6	6045	65	388,08	386,71	-	130	360	58,7	63	-	14,000
	02C12020	B 120 H 200-6	7060	75	485,10	483,73	-	150	458	58,7	79	-	17,800
	02C15620	B 156 H 200-6	7060	75	630,64	629,26	-	150	603	58,7	79	-	28,300

H300 Pitch - Teilung - Pas - Paso 1/2" (12,700 mm)

Material Werkstoff Matériel Material	Item number Codierung Code Código	Designation Bezeichnung Désignation Referencia	Bush Buchse Moyeu Casquillo	Bore Bohrung Alésage Agujero max mm	Dp mm	De mm	Df mm	Dm mm	Di mm	F mm	S mm	R mm	Weight Gewicht Poids Peso kg
CAST IRON GRAUGUß FONTE FUNDICIÓN	02C02030	B 20 H 300-3F	2825	30	80,85	79,48	87	-	63	85,7	37	48,7	1,310
	02C02130	B 21 H 300-3F	2825	30	84,89	83,52	91	-	67	85,7	37	48,7	1,440
	02C02230	B 22 H 300-3F	2825	30	88,94	87,56	93	-	74	85,7	37	48,7	1,730
	02C02330	B 23 H 300-3F	3825	40	92,98	91,61	97	-	74	85,7	37	48,7	1,660
	02C02430	B 24 H 300-3F	3825	40	97,02	95,65	103	-	78	85,7	37	48,7	1,880
	02C02530	B 25 H 300-3F	3825	40	101,06	99,69	106	-	82	85,7	37	48,7	1,930
	02C02630	B 26 H 300-3F	3825	40	105,11	103,73	111	-	81	85,7	37	48,7	2,380
	02C02730	B 27 H 300-3F	3825	40	109,15	107,78	115	-	82	85,7	37	48,7	2,750
	02C02830	B 28 H 300-3F	4830	50	113,19	111,82	119	-	95	85,7	45	40,7	2,310
	02C03030	B 30 H 300-3F	4830	50	121,28	119,90	127	-	100	85,7	45	40,7	2,910
	02C03230	B 32 H 300-3F	5040	55	129,36	127,99	135	-	110	85,7	58	27,7	3,480
	02C03630	B 36 H 300-3F	5040	55	145,53	144,16	152	-	125	85,7	58	27,7	4,670
	02C04030	B 40 H 300-5F	5040	55	161,70	160,33	168	120	134	85,7	58	27,7	6,100
	02C04430	B 44 H 300-5F	5040	55	177,87	176,50	184	120	150	85,7	58	27,7	6,000
	02C04830	B 48 H 300-5F	5040	55	194,04	192,67	200	120	166	85,7	58	27,7	7,300
	02C06030	B 60 H 300-7	6045	65	242,55	241,18	-	130	215	85,7	63	22,7	10,000
	02C07230	B 72 H 300-7	6045	65	291,06	289,69	-	130	263	85,7	63	22,7	12,600
	02C08430	B 84 H 300-7	6045	65	339,57	338,20	-	130	312	85,7	63	22,7	16,700
	02C09630	B 96 H 300-7	7060	75	388,08	386,71	-	150	360	85,7	79	6,7	19,000
	02C12030	B 120 H 300-7	7060	75	485,10	483,73	-	150	458	85,7	79	6,7	22,300
	02C15630	B 156 H 300-7	7060	75	630,64	629,26	-	150	603	85,7	79	6,7	37,000

Timing belt pulleys for taper bush SYSTEM-®
Zahnriemenscheiben mit Spannbuchse SYSTEM-®
Poulies dentées à moyeu amovible SYSTEM-®
Poleas dentadas con casquillo cónico SYSTEM-®

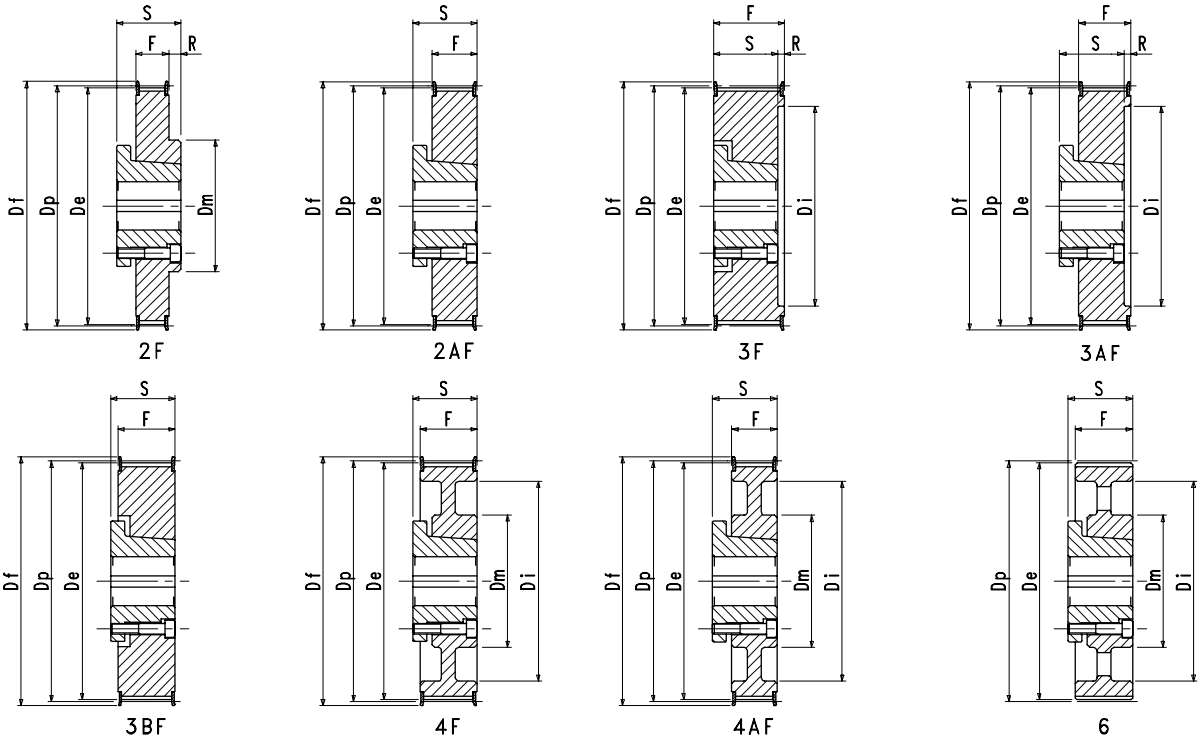

XH200 Pitch - Teilung - Pas - Paso 7/8" (22,225 mm)

Material Werkstoff Matériel Material	Item number Codierung Code Código	Designation Bezeichnung Désignation Referencia	Bush Buchse Moyeu Casquillo	Bore Bohrung Alésage Agujero max mm	Dp mm	De mm	Df mm	Dm mm	Di mm	F mm	S mm	R mm	Weight Gewicht Poids Peso kg
CAST IRON GRAUGUß FONTE FUNDICIÓN	02D01820	B 18 XH 200-3F	4830	50	127,34	124,55	138	-	92	63,2	45	18,2	2,820
	02D02020	B 20 XH 200-3F	5040	55	141,49	138,69	154	-	106	63,2	58	5,2	3,830
	02D02220	B 22 XH 200-3F	5040	55	155,64	152,84	168	-	122	63,2	58	5,2	4,820
	02D02420	B 24 XH 200-3BF	6045	65	169,79	166,99	183	-	-	63,2	63	-	5,800
	02D02620	B 26 XH 200-3BF	6045	65	183,94	181,14	198	-	-	63,2	63	-	7,400
	02D02820	B 28 XH 200-3BF	6045	65	198,08	195,29	211	-	-	63,2	63	-	8,800
	02D03020	B 30 XH 200-5F	6045	65	212,23	209,44	226	130	170	63,2	63	-	9,800
	02D03220	B 32 XH 200-5F	6045	65	226,38	223,59	240	130	184	63,2	63	-	9,800
	02D04020	B 40 XH 200-5F	6045	65	282,98	280,18	296	130	241	63,2	63	-	13,200
	02D04820	B 48 XH 200-6	7060	75	339,57	336,78	-	150	297	65,1	79	-	16,800
	02D06020	B 60 XH 200-6	7060	75	424,47	421,67	-	150	382	65,1	79	-	21,300
	02D07220	B 72 XH 200-6	9560	95	509,36	506,56	-	190	467	65,1	80	-	29,500
	02D08420	B 84 XH 200-6	9560	95	594,25	591,46	-	190	552	65,1	80	-	34,000
	02D09620	B 96 XH 200-6	9560	95	679,15	676,35	-	190	637	65,1	80	-	42,000
	02D12020	B 120 XH 200-6	9560	95	848,93	846,14	-	190	806	65,1	80	-	63,500

Timing belt pulleys for taper bush SYSTEM-®
Zahnriemenscheiben mit Spannbuchse SYSTEM-®
Poulies dentées à moyeu amovible SYSTEM-®
Poleas dentadas con casquillo cónico SYSTEM-®

XH300 Pitch - Teilung - Pas - Paso 7/8" (22,225 mm)

Material Werkstoff Matériel Material	Item number Codierung Code Código	Designation Bezeichnung Désignation Referencia	Bush Buchse Moyeu Casquillo	Bore Bohrung Alésage Agujero max mm	Dp mm	De mm	Df mm	Dm mm	Di mm	F mm	S mm	R mm	Weight Gewicht Poids Peso kg
CAST IRON GRAUGUß FONTE FUNDICIÓN	02D01830	B 18 XH 300-3F	4830	50	127,34	124,55	138	-	92	90,4	45	45,4	3,660
	02D02030	B 20 XH 300-3F	5040	55	141,49	138,69	154	-	106	90,4	58	32,4	4,800
	02D02230	B 22 XH 300-3F	6045	65	155,64	152,84	168	-	122	90,4	63	27,4	5,500
	02D02430	B 24 XH 300-3F	6045	65	169,79	166,99	183	-	137	90,4	63	27,4	7,300
	02D02630	B 26 XH 300-3F	7060	75	183,94	181,14	198	-	148	90,4	79	11,4	7,200
	02D02830	B 28 XH 300-3F	7060	75	198,08	195,29	211	-	167	90,4	79	11,4	10,400
	02D03030	B 30 XH 300-3F	7060	75	212,23	209,44	226	-	182	90,4	79	11,4	12,000
	02D03230	B 32 XH 300-5F	7060	75	226,38	223,59	240	150	184	90,4	79	11,4	14,300
	02D04030	B 40 XH 300-5F	7060	75	282,98	280,18	296	150	241	90,4	79	11,4	19,100
	02D04830	B 48 XH 300-7	8070	80	339,57	336,78	-	176	297	92,1	88	4,1	21,500
	02D06030	B 60 XH 300-7	8070	80	424,47	421,67	-	176	382	92,1	88	4,1	27,000
	02D07230	B 72 XH 300-6	9085	95	509,36	506,56	-	190	467	92,1	105	-	35,000
	02D08430	B 84 XH 300-6	9085	95	594,25	591,46	-	190	552	92,1	105	-	43,500
	02D09630	B 96 XH 300-6	9085	95	679,15	676,35	-	190	637	92,1	105	-	50,500
	02D12030	B 120 XH 300-6	9085	95	848,93	846,14	-	190	806	92,1	105	-	74,800

XH400 Pitch - Teilung - Pas - Paso 7/8" (22,225 mm)

Material Werkstoff Matériel Material	Item number Codierung Code Código	Designation Bezeichnung Désignation Referencia	Bush Buchse Moyeu Casquillo	Bore Bohrung Alésage Agujero max mm	Dp mm	De mm	Df mm	Dm mm	Di mm	F mm	S mm	R mm	Weight Gewicht Poids Peso kg
CAST IRON GRAUGUß FONTE FUNDICIÓN	02D01840	B 18 XH 400-3F	4830	50	127,34	124,55	138	-	92	117,3	45	72,3	4,400
	02D02040	B 20 XH 400-3F	5040	55	141,49	138,69	154	-	106	117,3	58	59,3	5,900
	02D02240	B 22 XH 400-3F	6045	65	155,64	152,84	168	-	122	117,3	63	54,3	6,800
	02D02440	B 24 XH 400-3F	6045	65	169,79	166,99	183	-	137	117,3	63	54,3	8,200
	02D02640	B 26 XH 400-3F	7060	75	183,94	181,14	198	-	148	117,3	79	38,3	10,000
	02D02840	B 28 XH 400-3F	7060	75	198,08	195,29	211	-	167	117,3	79	38,3	12,200
	02D03040	B 30 XH 400-3F	8070	80	212,23	209,44	226	-	182	117,3	88	29,3	13,700
	02D03240	B 32 XH 400-3F	8070	80	226,38	223,59	240	-	187	117,3	88	29,3	16,900
	02D04040	B 40 XH 400-5F	8070	80	282,98	280,18	296	176	241	117,3	88	29,3	23,000
	02D04840	B 48 XH 400-7	9085	95	339,57	336,78	-	190	297	119,1	105	14,1	27,500
	02D06040	B 60 XH 400-7	9085	95	424,47	421,67	-	190	382	119,1	105	14,1	34,000
	02D07240	B 72 XH 400-7	9085	95	509,36	506,56	-	190	467	119,1	105	14,1	41,400
	02D08440	B 84 XH 400-7	10095	100	594,25	591,46	-	206	552	119,1	119	-	51,000
	02D09640	B 96 XH 400-7	10095	100	679,15	676,35	-	206	637	119,1	119	-	61,000
	02D12040	B 120 XH 400-7	10095	100	848,93	846,14	-	206	806	119,1	119	-	84,700

Timing belt pulleys for taper bush SYSTEM-®
Zahnriemenscheiben mit Spannbuchse SYSTEM-®
Poulies dentées à moyeu amovible SYSTEM-®
Poleas dentadas con casquillo cónico SYSTEM-®

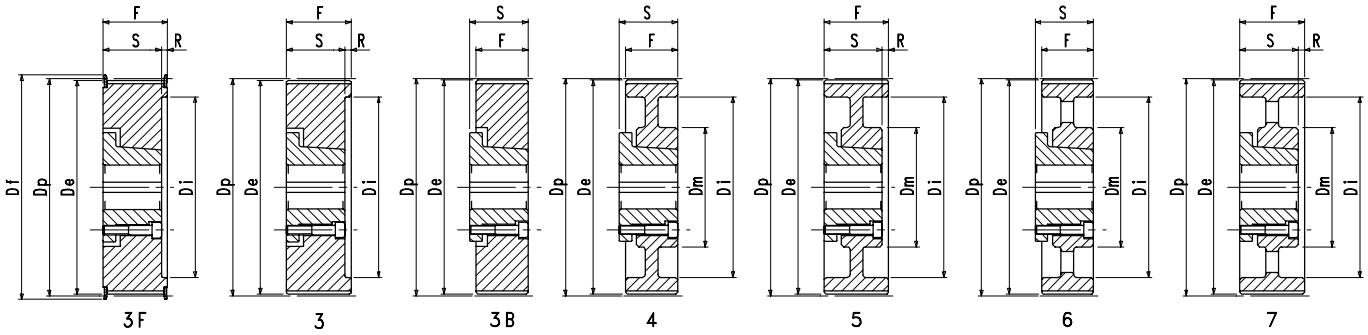

XXH200 Pitch - Teilung - Pas - Paso 1" 1/4 (31,750 mm)

Material Werkstoff Matériel Material	Item number Codierung Code Código	Designation Bezeichnung Désignation Referencia	Bush Buchse Moyeu Casquillo	Bore Bohrung Alésage Agujero max mm	Dp mm	De mm	Df mm	Dm mm	Di mm	F mm	S mm	R mm	Weight Gewicht Poids Peso kg
CAST IRON GRAUGUß FONTE FUNDICIÓN	02E01820	B 18 XXH 200-3F	7540	75	181,91	178,87	197	-	141	64,2	59	5,2	8,200
	02E02020	B 20 XXH 200-3F	7540	75	202,13	199,08	211	-	160	64,2	59	5,2	7,060
	02E02220	B 22 XXH 200-3F	7540	75	222,34	219,29	240	-	180	64,2	59	5,2	9,310
	02E02420	B 24 XXH 200-3B	7060	75	242,55	239,50	-	-	-	66,7	79	-	21,400
	02E02620	B 26 XXH 200-4	7060	75	262,76	259,79	-	150	207	66,7	79	-	14,700
	02E03020	B 30 XXH 200-4	7060	75	303,19	300,14	-	150	247	66,7	79	-	18,330
	02E03420	B 34 XXH 200-4	7060	75	343,62	340,57	-	150	287	66,7	79	-	22,380
	02E04020	B 40 XXH 200-6	7060	75	404,25	401,21	-	150	348	66,7	79	-	22,140
	02E04820	B 48 XXH 200-6	8070	80	485,10	482,06	-	176	429	66,7	88	-	33,770
	02E06020	B 60 XXH 200-6	9085	95	606,38	603,33	-	190	547	66,7	105	-	44,360
	02E07220	B 72 XXH 200-6	9085	95	727,66	724,61	-	190	668	66,7	105	-	58,400
	02E09020	B 90 XXH 200-6	10095	100	909,57	906,52	-	206	850	66,7	119	-	145,800

XXH300 Pitch - Teilung - Pas - Paso 1" 1/4 (31,750 mm)

Material Werkstoff Matériel Material	Item number Codierung Code Código	Designation Bezeichnung Désignation Referencia	Bush Buchse Moyeu Casquillo	Bore Bohrung Alésage Agujero max mm	Dp mm	De mm	Df mm	Dm mm	Di mm	F mm	S mm	R mm	Weight Gewicht Poids Peso kg
CAST IRON GRAUGUß FONTE FUNDICIÓN	02E01830	B 18 XXH 300-3F	7060	75	181,91	178,87	197	-	141	91,4	79	12,4	7,560
	02E02030	B 20 XXH 300-3F	8070	80	202,13	199,08	211	-	161	91,4	88	3,4	10,400
	02E02230	B 22 XXH 300-3F	8070	80	222,34	219,29	240	-	180	91,4	88	3,4	13,950
	02E02430	B 24 XXH 300-3	8070	80	242,55	239,50	-	-	187	93,7	88	5,7	18,950
	02E02630	B 26 XXH 300-3	8070	80	262,76	259,79	-	-	207	93,7	88	5,7	21,800
	02E03030	B 30 XXH 300-5	8070	80	303,19	300,14	-	176	247	93,7	88	5,7	23,960
	02E03430	B 34 XXH 300-5	8070	80	343,62	340,57	-	176	287	93,7	88	5,7	28,600
	02E04030	B 40 XXH 300-7	8070	80	404,25	401,21	-	176	348	93,7	88	5,7	28,300
	02E04830	B 48 XXH 300-6	9085	95	485,10	482,06	-	190	429	93,7	105	-	39,670
	02E06030	B 60 XXH 300-6	9085	95	606,38	603,33	-	190	547	93,7	105	-	55,570
	02E07230	B 72 XXH 300-6	9085	95	727,66	724,61	-	190	668	93,7	105	-	69,910
	02E09030	B 90 XXH 300-6	10095	100	909,57	906,52	-	206	850	93,7	119	-	96,100

Timing belt pulleys for taper bush SYSTEM-®
Zahnriemenscheiben mit Spannbuchse SYSTEM-®
Poulies dentées à moyeu amovible SYSTEM-®
Poleas dentadas con casquillo cónico SYSTEM-®

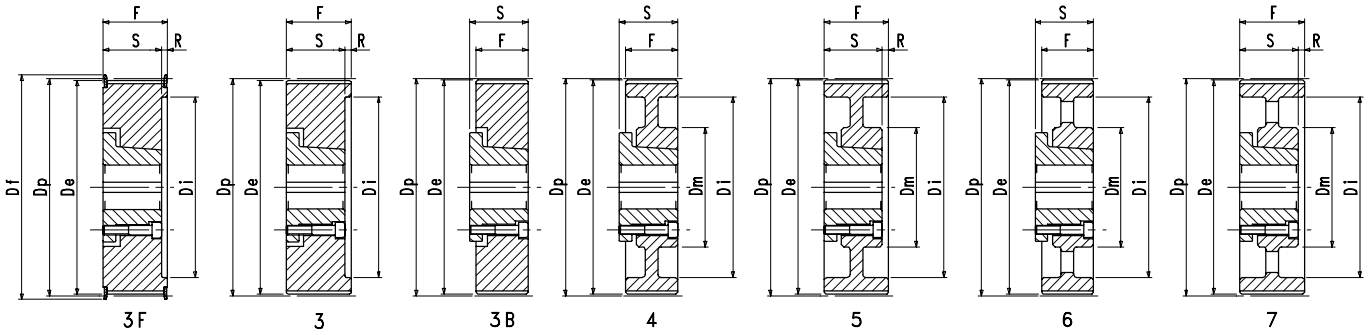

XXH400 Pitch - Teilung - Pas - Paso 1" 1/4 (31,750 mm)

Material Werkstoff Matériel Material	Item number Codierung Code Código	Designation Bezeichnung Désignation Referencia	Bush Buchse Moyeu Casquillo	Bore Bohrung Alésage Agujero max mm	Dp mm	De mm	Df mm	Dm mm	Di mm	F mm	S mm	R mm	Weight Gewicht Poids Peso kg
CAST IRON GRAUGUß FONTE FUNDICIÓN	02E01840	B 18 XXH 400-3F	7060	75	181,91	178,87	197	-	141	118,0	79	39,0	8,630
	02E02040	B 20 XXH 400-3F	8070	80	202,13	199,08	211	-	161	118,0	88	30,0	11,400
	02E02240	B 22 XXH 400-3F	9085	95	222,34	219,29	240	-	180	118,0	105	13,0	15,900
	02E02440	B 24 XXH 400-3	9085	95	242,55	239,50	-	-	187	120,7	105	15,7	21,000
	02E02640	B 26 XXH 400-3	9085	95	262,76	259,79	-	-	207	120,7	105	15,7	27,570
	02E03040	B 30 XXH 400-5	9085	95	303,19	300,14	-	190	247	120,7	105	15,7	28,500
	02E03440	B 34 XXH 400-5	9085	95	343,62	340,57	-	190	287	120,7	105	15,7	36,660
	02E04040	B 40 XXH 400-7	9085	95	404,25	401,21	-	190	348	120,7	105	15,7	39,000
	02E04840	B 48 XXH 400-7	9085	95	485,10	482,06	-	190	429	120,7	105	15,7	47,700
	02E06040	B 60 XXH 400-7	10095	100	606,38	603,33	-	206	547	120,7	119	1,7	65,910
	02E07240	B 72 XXH 400-7	10095	100	727,66	724,61	-	206	668	120,7	119	1,7	85,700
	02E09040	B 90 XXH 400-6	115105	115	909,57	906,52	-	230	850	120,7	130	-	119,950

XXH500 Pitch - Teilung - Pas - Paso 1" 1/4 (31,750 mm)

Material Werkstoff Matériel Material	Item number Codierung Code Código	Designation Bezeichnung Désignation Referencia	Bush Buchse Moyeu Casquillo	Bore Bohrung Alésage Agujero max mm	Dp mm	De mm	Df mm	Dm mm	Di mm	F mm	S mm	R mm	Weight Gewicht Poids Peso kg
CAST IRON GRAUGUß FONTE FUNDICIÓN	02E01850	B 18 XXH 500-3F	7060	75	181,91	178,87	197	-	141	145,3	79	66,3	9,800
	02E02050	B 20 XXH 500-3F	8070	80	202,13	199,08	211	-	161	145,3	88	57,3	12,400
	02E02250	B 22 XXH 500-3F	9085	95	222,34	219,29	240	-	180	145,3	105	40,3	17,500
	02E02450	B 24 XXH 500-3	9085	95	242,55	239,50	-	-	187	147,6	105	42,6	25,000
	02E02650	B 26 XXH 500-3	9085	95	262,76	259,79	-	-	207	147,6	105	42,6	30,650
	02E03050	B 30 XXH 500-5	10095	100	303,19	300,14	-	206	247	147,6	119	28,6	41,400
	02E03450	B 34 XXH 500-5	10095	100	343,62	340,57	-	206	287	147,6	119	28,6	39,800
	02E04050	B 40 XXH 500-7	10095	100	404,25	401,21	-	206	348	147,6	119	28,6	47,240
	02E04850	B 48 XXH 500-7	10095	100	485,10	482,06	-	206	429	147,6	119	28,6	59,500
	02E06050	B 60 XXH 500-7	115105	115	606,38	603,33	-	230	547	147,6	130	17,6	80,380
	02E07250	B 72 XXH 500-7	115105	115	727,66	724,61	-	230	668	147,6	130	17,6	104,000
	02E09050	B 90 XXH 500-7	130120	130	909,57	906,52	-	250	850	147,6	145	2,6	141,970

Monobloc timing belt pulleys type "EXPORT"
Zahnriemenscheiben "EXPORT" Ausführung
Poulies dentées moyeu plein type "EXPORT"
Poleas dentadas macizas tipo "EXPORT"

Monobloc timing belt pulleys type "EXPORT"
Zahnriemenscheiben "EXPORT" Ausführung
Poulies dentées moyeu plein type "EXPORT"
Poleas dentadas macizas tipo "EXPORT"

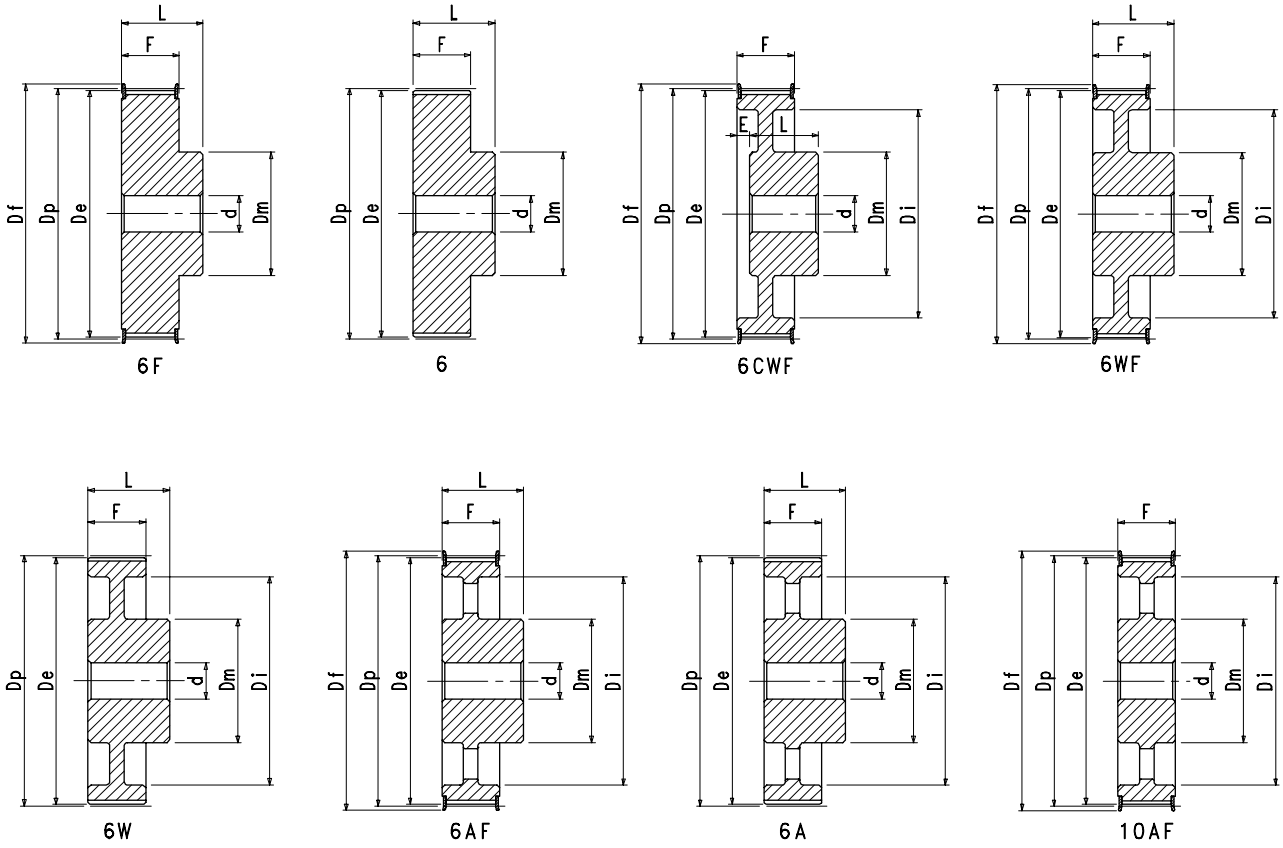

XL037 Pitch - Teilung - Pas - Paso 1/5" (5,080 mm)

Material Werkstoff Matériel Material	Item number Codierung Code Código	Designation Bezeichnung Désignation Referencia	N.of Teeth Anzahl der Zähne Nombre de dents Cantidad de dientes	Dp mm	De mm	Df mm	Dm mm	Di mm	F mm	L mm	E mm	d stock mm	d max mm	Setscrew Stiftscraub. Vis de blocage Torn. bloq.	Weight Gewicht Poids Peso kg
STEEL STAHL ACIER ACERO	19A01003	10 XL 037-6F	10	16,17	15,66	23	9,5	-	14,3	19,8	-	4	6,4	M 3	0,030
	19A01103	11 XL 037-6F	11	17,79	17,28	23	11,1	-	14,3	19,8	-	4	6,4	M 3	0,030
	19A01203	12 XL 037-6F	12	19,40	18,90	25	12,7	-	14,3	19,8	-	4	7,9	M 3	0,040
	19A01403	14 XL 037-6F	14	22,64	22,13	28	14,3	-	14,3	19,8	-	6	9,5	M 4	0,040
	19A01503	15 XL 037-6F	15	24,26	23,75	28	15,9	-	14,3	19,8	-	6	11,1	M 4	0,050
	19A01603	16 XL 037-6F	16	25,87	25,36	32	17,5	-	14,3	19,8	-	6	12,7	M 4	0,060
	19A01803	18 XL 037-6F	18	29,11	28,60	36	20,6	-	14,3	19,8	-	6	14,3	M 4	0,080
	19A02003	20 XL 037-6F	20	32,34	31,83	38	23,8	-	14,3	22,2	-	6	17,5	M 4	0,110
	19A02103	21 XL 037-6F	21	33,96	33,45	38	23,8	-	14,3	22,2	-	6	17,5	M 4	0,120
	19A02203	22 XL 037-6F	22	35,57	35,07	42	25,4	-	14,3	22,2	-	6	19,1	M 4	0,130
	19A02403	24 XL 037-6F	24	38,81	38,30	44	27,0	-	14,3	22,2	-	6	20,6	M 4	0,160
	19A02603	26 XL 037-6F	26	42,04	41,53	48	30,0	-	14,3	22,2	-	6	23,0	M 4	0,180
	19A02803	28 XL 037-6F	28	45,28	44,77	51	30,2	-	14,3	22,2	-	6	23,0	M 4	0,210
	19A03003	30 XL 037-6F	30	48,51	48,00	54	34,9	-	14,3	22,2	-	6	23,0	M 4	0,250
CAST IRON GRAUGUß FONTE FUNDICIÓN	19A03203	32 XL 037-6	32	51,74	51,24	-	38,0	-	14,3	25,4	-	8	23,0	M 4	0,100
	19A03603	36 XL 037-6	36	58,21	57,70	-	38,0	-	14,3	25,4	-	8	23,0	M 4	0,130
	19A04003	40 XL 037-6	40	64,68	64,17	-	38,0	-	14,3	25,4	-	8	23,0	M 4	0,150
	19A04203	42 XL 037-6W	42	67,91	67,41	-	38,0	58	14,3	25,4	-	8	23,0	M 4	0,140
	19A04403	44 XL 037-6W	44	71,15	70,64	-	38,0	60	14,3	25,4	-	8	23,0	M 4	0,140
	19A04803	48 XL 037-6W	48	77,62	77,11	-	38,0	66	14,3	25,4	-	8	23,0	M 4	0,160
	19A06003	60 XL 037-6A	60	97,02	96,51	-	38,0	82	14,3	25,4	-	8	23,0	M 4	0,200
	19A07203	72 XL 037-6A	72	116,42	115,92	-	38,0	100	14,3	25,4	-	8	23,0	M 4	0,260

Monobloc timing belt pulleys type "EXPORT"
Zahnriemenscheiben "EXPORT" Ausführung
Poulies dentées moyeu plein type "EXPORT"
Poleas dentadas macizas tipo "EXPORT"

L050 Pitch - Teilung - Pas - Paso 3/8" (9,525 mm)

Material Werkstoff Matériel Material	Item number Codierung Code Código	Designation Bezeichnung Désignation Referencia	N.of Teeth Anzahl der Zähne Nombre de dents Cantidad de dientes	Dp mm	De mm	Df mm	Dm mm	Di mm	F mm	L mm	E mm	d stock mm	d max mm	Weight Gewicht Poids Peso kg
STEEL STAHL ACIER ACERO	19B01005	10 L 050-6F	10	30,32	29,56	36	22	-	19	26	-	6	13	0,110
	19B01205	12 L 050-6F	12	36,38	35,62	42	28	-	19	26	-	6	17	0,170
	19B01305	13 L 050-6F	13	39,41	38,65	44	30	-	19	26	-	6	19	0,200
	19B01405	14 L 050-6F	14	42,45	41,68	48	33	-	19	26	-	8	20	0,230
	19B01505	15 L 050-6F	15	45,48	44,72	51	36	-	19	26	-	8	23	0,280
	19B01605	16 L 050-6F	16	48,51	47,75	54	38	-	19	26	-	8	23	0,310
	19B01705	17 L 050-6F	17	51,54	50,78	57	40	-	19	26	-	10	24	0,340
	19B01805	18 L 050-6F	18	54,57	53,81	60	40	-	19	26	-	10	24	0,380
	19B01905	19 L 050-6F	19	57,61	56,84	60	40	-	19	26	-	10	24	0,400
	19B02005	20 L 050-6F	20	60,64	59,88	66	46	-	19	26	-	10	28	0,480
	19B02105	21 L 050-6F	21	63,67	62,91	71	46	-	19	26	-	10	28	0,530
	19B02205	22 L 050-6F	22	66,70	65,94	75	50	-	19	26	-	10	30	0,590
	19B02405	24 L 050-6F	24	72,77	72,00	79	50	-	19	26	-	12	30	0,670
	19B02605	26 L 050-6F	26	78,83	78,07	87	50	-	19	26	-	12	30	0,790
	19B02805	28 L 050-6F	28	84,89	84,13	91	50	-	19	26	-	12	30	0,890
	19B03005	30 L 050-6F	30	90,96	90,20	97	50	-	19	26	-	12	30	1,100
	19B03205	32 L 050-6F	32	97,02	96,26	103	50	-	19	26	-	12	30	1,150
CAST IRON GRAUGUß FONTE FUNDICIÓN	19B03605	36 L 050-6WF	36	109,15	108,39	115	50	85	19	26	-	12	30	1,100
	19B04005	40 L 050-6WF	40	121,28	120,51	127	50	97	19	26	-	12	30	1,280
	19B04405	44 L 050-6AF	44	133,40	132,64	140	50	110	19	26	-	12	30	1,200
	19B04805	48 L 050-6AF	48	145,53	144,77	152	50	124	19	26	-	12	30	1,240
	19B06005	60 L 050-6A	60	181,91	181,15	-	50	166	19	28	-	15	30	1,300
	19B07205	72 L 050-6A	72	218,30	217,53	-	50	205	19	28	-	15	30	1,780
	19B08405	84 L 050-6A	84	254,68	253,92	-	50	240	19	28	-	15	30	2,000

L075 Pitch - Teilung - Pas - Paso 3/8" (9,525 mm)

Material Werkstoff Matériel Material	Item number Codierung Code Código	Designation Bezeichnung Désignation Referencia	N.of Teeth Anzahl der Zähne Nombre de dents Cantidad de dientes	Dp mm	De mm	Df mm	Dm mm	Di mm	F mm	L mm	E mm	d stock mm	d max mm	Weight Gewicht Poids Peso kg
STEEL STAHL ACIER ACERO	19B01007	10 L 075-6F	10	30,32	29,56	36	22	-	25	32	-	6	13	0,140
	19B01207	12 L 075-6F	12	36,38	35,62	42	28	-	25	32	-	8	17	0,200
	19B01307	13 L 075-6F	13	39,41	38,65	44	30	-	25	32	-	8	19	0,250
	19B01407	14 L 075-6F	14	42,45	41,68	48	33	-	25	32	-	8	20	0,290
	19B01507	15 L 075-6F	15	45,48	44,72	51	36	-	25	32	-	8	23	0,340
	19B01607	16 L 075-6F	16	48,51	47,75	54	38	-	25	32	-	8	23	0,390
	19B01707	17 L 075-6F	17	51,54	50,78	57	40	-	25	32	-	10	24	0,430
	19B01807	18 L 075-6F	18	54,57	53,81	60	40	-	25	32	-	10	24	0,510
	19B01907	19 L 075-6F	19	57,61	56,84	60	40	-	25	32	-	10	24	0,520
	19B02007	20 L 075-6F	20	60,64	59,88	66	46	-	25	32	-	10	28	0,600
	19B02107	21 L 075-6F	21	63,67	62,91	71	46	-	25	32	-	10	28	0,670
	19B02207	22 L 075-6F	22	66,70	65,94	75	50	-	25	32	-	10	30	0,740
	19B02407	24 L 075-6F	24	72,77	72,00	79	50	-	25	32	-	12	30	0,850
	19B02607	26 L 075-6F	26	78,83	78,07	87	50	-	25	32	-	12	30	1,000
	19B02807	28 L 075-6F	28	84,89	84,13	91	50	-	25	32	-	12	30	1,140
	19B03007	30 L 075-6F	30	90,96	90,20	97	50	-	25	32	-	12	30	1,300
	19B03207	32 L 075-6F	32	97,02	96,26	103	50	-	25	32	-	12	30	1,460
CAST IRON GRAUGUß FONTE FUNDICIÓN	19B03607	36 L 075-6WF	36	109,15	108,39	115	55	85	25	32	-	12	32	1,400
	19B04007	40 L 075-6WF	40	121,28	120,51	127	60	97	25	32	-	12	35	1,650
	19B04407	44 L 075-6AF	44	133,40	132,64	140	60	110	25	32	-	12	35	1,730
	19B04807	48 L 075-6AF	48	145,53	144,77	152	60	124	25	32	-	12	35	1,870
	19B06007	60 L 075-6A	60	181,91	181,15	-	60	166	26	35	-	15	35	1,930
	19B07207	72 L 075-6A	72	218,30	217,53	-	60	205	26	35	-	15	35	2,300
	19B08407	84 L 075-6A	84	254,68	253,92	-	60	240	26	35	-	15	35	2,870

Monobloc timing belt pulleys type "EXPORT"
Zahnriemenscheiben "EXPORT" Ausführung
Poulies dentées moyeu plein type "EXPORT"
Poleas dentadas macizas tipo "EXPORT"

L100 Pitch - Teilung - Pas - Paso 3/8" (9,525 mm)

Material / Werkstoff / Matériel / Material	Item number / Codierung / Code / Código	Designation / Bezeichnung / Désignation / Referencia	N.of Teeth Anzahl der Zähne Nombre de dents Cantidad de dientes	Dp mm	De mm	Df mm	Dm mm	Di mm	F mm	L mm	E mm	d stock mm	d max mm	Weight Gewicht Poids Peso kg
STEEL STAHL ACIER ACERO	19B01010	10 L 100-6F	10	30,32	29,56	36	22	-	31	38	-	6	13	0,170
	19B01210	12 L 100-6F	12	36,38	35,62	42	28	-	31	38	-	8	17	0,250
	19B01310	13 L 100-6F	13	39,41	38,65	44	30	-	31	38	-	8	19	0,290
	19B01410	14 L 100-6F	14	42,45	41,68	48	33	-	31	38	-	8	20	0,350
	19B01510	15 L 100-6F	15	45,48	44,72	51	36	-	31	38	-	8	23	0,400
	19B01610	16 L 100-6F	16	48,51	47,75	54	38	-	31	38	-	8	23	0,460
	19B01710	17 L 100-6F	17	51,54	50,78	57	40	-	31	38	-	10	24	0,520
	19B01810	18 L 100-6F	18	54,57	53,81	60	40	-	31	38	-	10	24	0,600
	19B01910	19 L 100-6F	19	57,61	56,84	60	40	-	31	38	-	10	24	0,630
	19B02010	20 L 100-6F	20	60,64	59,88	66	46	-	31	38	-	10	28	0,720
	19B02110	21 L 100-6F	21	63,67	62,91	71	46	-	31	38	-	10	28	0,800
	19B02210	22 L 100-6F	22	66,70	65,94	75	50	-	31	38	-	10	30	0,890
	19B02410	24 L 100-6F	24	72,77	72,00	79	50	-	31	38	-	12	30	1,030
	19B02610	26 L 100-6F	26	78,83	78,07	87	50	-	31	38	-	12	30	1,200
	19B02810	28 L 100-6F	28	84,89	84,13	91	50	-	31	38	-	12	30	1,380
	19B03010	30 L 100-6F	30	90,96	90,20	97	50	-	31	38	-	12	30	1,600
	19B03210	32 L 100-6F	32	97,02	96,26	103	50	-	31	38	-	12	30	1,800
CAST IRON GRAUGUß FONTE FUNDICIÓN	19B03610	36 L 100-6CWF	36	109,15	108,39	115	55	85	32	32	6	12	32	1,500
	19B04010	40 L 100-6CWF	40	121,28	120,51	127	60	97	32	32	6	12	35	1,750
	19B04410	44 L 100-10AF	44	133,40	132,64	140	60	110	32	-	-	12	35	1,800
	19B04810	48 L 100-10AF	48	145,53	144,77	152	60	124	32	-	-	12	35	2,000
	19B06010	60 L 100-6A	60	181,91	181,15	-	60	166	32	35	-	15	35	2,040
	19B07210	72 L 100-6A	72	218,30	217,53	-	60	205	32	35	-	15	35	2,420
	19B08410	84 L 100-6A	84	254,68	253,92	-	60	240	32	35	-	15	35	2,840

H100 Pitch - Teilung - Pas - Paso 1/2" (12,700 mm)

Material / Werkstoff / Matériel / Material	Item number / Codierung / Code / Código	Designation / Bezeichnung / Désignation / Referencia	N.of Teeth Anzahl der Zähne Nombre de dents Cantidad de dientes	Dp mm	De mm	Df mm	Dm mm	Di mm	F mm	L mm	E mm	d stock mm	d max mm	Weight Gewicht Poids Peso kg
STEEL STAHL ACIER ACERO	19C01410	14 H 100-6F	14	56,60	55,22	63	40	-	31	41	-	10	24	0,630
	19C01610	16 H 100-6F	16	64,68	63,31	71	46	-	31	41	-	10	28	0,840
	19C01810	18 H 100-6F	18	72,77	71,39	79	54	-	31	41	-	12	32	1,080
	19C01910	19 H 100-6F	19	76,81	75,44	83	58	-	31	41	-	12	34	1,210
	19C02010	20 H 100-6F	20	80,85	79,48	87	62	-	31	41	-	12	35	1,360
	19C02110	21 H 100-6F	21	84,89	83,52	91	67	-	31	41	-	12	38	1,520
	19C02210	22 H 100-6F	22	88,94	87,56	93	70	-	31	41	-	12	41	1,660
	19C02410	24 H 100-6F	24	97,02	95,65	103	75	-	31	41	-	12	45	2,000
CAST IRON GRAUGUß FONTE FUNDICIÓN	19C02610	26 H 100-6CWF	26	105,11	103,73	111	55	84	32	32	8	15	32	1,400
	19C02810	28 H 100-6CWF	28	113,19	111,82	119	60	88	32	32	8	15	35	1,690
	19C03010	30 H 100-6CWF	30	121,28	119,90	127	60	96	32	32	8	15	35	1,800
	19C03210	32 H 100-6WF	32	129,36	127,99	135	70	102	32	40	-	20	40	2,310
	19C03610	36 H 100-6WF	36	145,53	144,16	152	80	120	32	40	-	20	45	2,900
	19C04010	40 H 100-6AF	40	161,70	160,33	168	80	136	32	40	-	20	45	2,930
	19C04410	44 H 100-6AF	44	177,87	176,50	184	80	152	32	40	-	20	45	3,270
	19C04810	48 H 100-6AF	48	194,04	192,67	200	80	168	32	40	-	20	45	3,510
	19C06010	60 H 100-6A	60	242,55	241,18	-	80	217	34	45	-	20	45	5,500
	19C07210	72 H 100-6A	72	291,06	289,69	-	80	262	34	45	-	20	45	6,800
	19C08410	84 H 100-6A	84	339,57	338,20	-	80	310	34	45	-	20	45	7,800
	19C09610	96 H 100-6A	96	388,08	386,71	-	80	360	34	45	-	20	45	8,900
	19C12010	120 H 100-6A	120	485,10	483,73	-	90	455	34	50	-	20	50	13,700

Monobloc timing belt pulleys type "EXPORT"
Zahnriemenscheiben "EXPORT" Ausführung
Poulies dentées moyeu plein type "EXPORT"
Poleas dentadas macizas tipo "EXPORT"

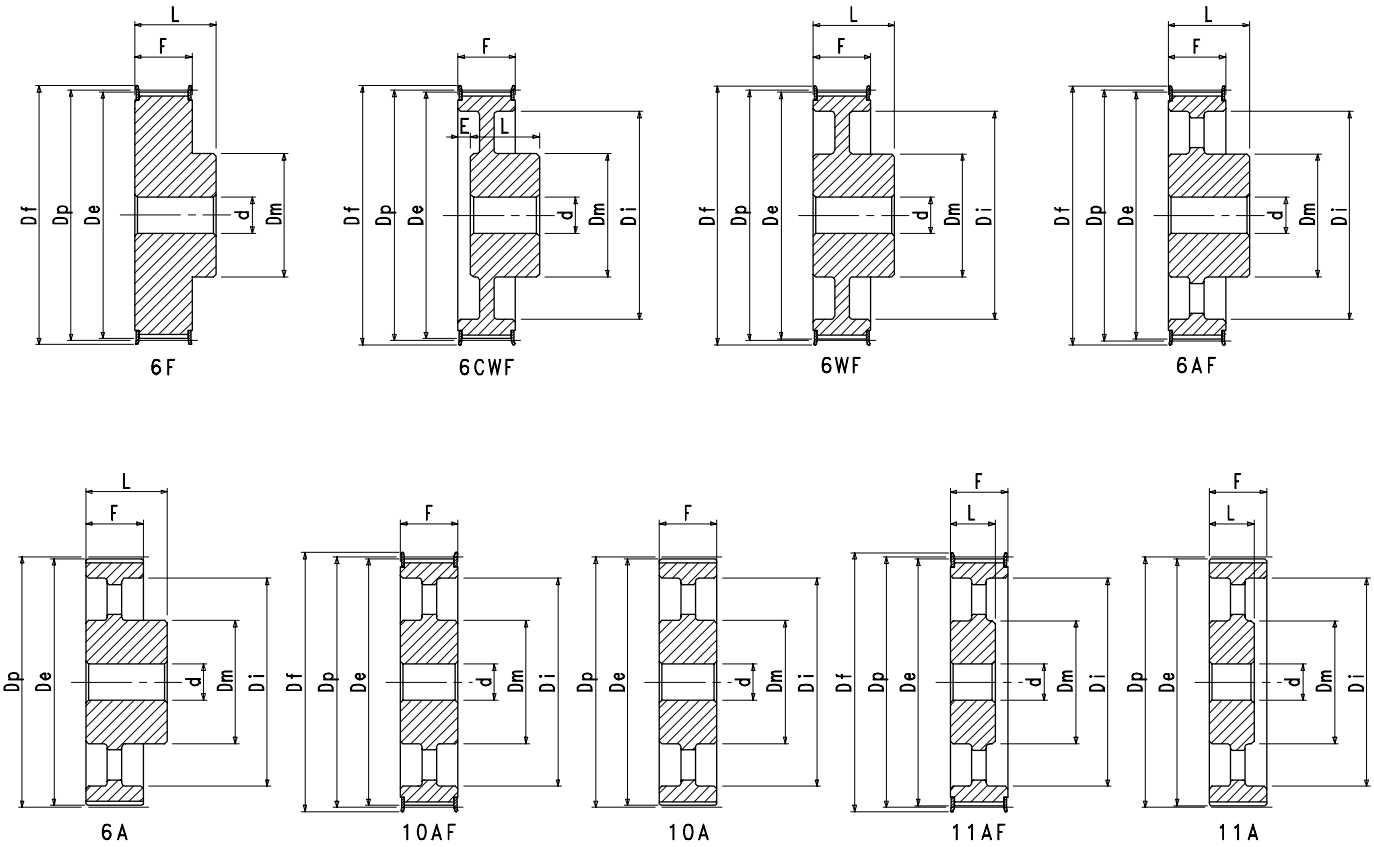

H150 Pitch - Teilung - Pas - Paso 1/2" (12,700 mm)

Material Werkstoff Matériel Material	Item number Codierung Code Código	Designation Bezeichnung Désignation Referencia	N.of Teeth Anzahl der Zähne Nombre de dents Cantidad de dientes	Dp mm	De mm	Df mm	Dm mm	Di mm	F mm	L mm	E mm	d stock mm	d max mm	Weight Gewicht Poids Peso kg
STEEL STAHL ACIER ACERO	19C01415	14 H 150-6F	14	56,60	55,22	63	40	-	44	54	-	12	24	0,820
	19C01615	16 H 150-6F	16	64,68	63,31	71	46	-	44	54	-	12	28	1,110
	19C01815	18 H 150-6F	18	72,77	71,39	79	54	-	44	54	-	12	32	1,450
	19C01915	19 H 150-6F	19	76,81	75,44	83	58	-	44	54	-	12	34	1,620
	19C02015	20 H 150-6F	20	80,85	79,48	87	62	-	44	54	-	12	35	1,830
	19C02115	21 H 150-6F	21	84,89	83,52	91	67	-	44	54	-	12	38	2,040
	19C02215	22 H 150-6F	22	88,94	87,56	93	70	-	44	54	-	12	41	2,240
	19C02415	24 H 150-6F	24	97,02	95,65	103	75	-	44	54	-	12	45	2,680
CAST IRON GRAUGUß FONTE FUNDICIÓN	19C02615	26 H 150-6CWF	26	105,11	103,73	111	55	84	45	35	18	15	32	1,800
	19C02815	28 H 150-6CWF	28	113,19	111,82	119	60	88	45	35	18	15	35	2,010
	19C03015	30 H 150-6CWF	30	121,28	119,90	127	60	96	45	35	18	15	35	2,270
	19C03215	32 H 150-6CWF	32	129,36	127,99	135	70	102	45	45	8	20	40	2,740
	19C03615	36 H 150-6CWF	36	145,53	144,16	152	80	120	45	45	8	20	45	3,300
	19C04015	40 H 150-10AF	40	161,70	160,33	168	80	136	45	-	-	20	45	3,690
	19C04415	44 H 150-10AF	44	177,87	176,50	184	80	152	45	-	-	20	45	4,040
	19C04815	48 H 150-10AF	48	194,04	192,67	200	80	168	45	-	-	20	45	4,390
	19C06015	60 H 150-10A	60	242,55	241,18	-	85	217	46	-	-	20	48	6,200
	19C07215	72 H 150-10A	72	291,06	289,69	-	85	262	46	-	-	20	48	8,000
	19C08415	84 H 150-10A	84	339,57	338,20	-	85	310	46	-	-	20	48	9,200
	19C09615	96 H 150-10A	96	388,08	386,71	-	85	360	46	-	-	20	48	10,000
	19C12015	120 H 150-6A	120	485,10	483,73	-	95	455	46	55	-	24	55	16,700

Monobloc timing belt pulleys type "EXPORT"
Zahnriemenscheiben "EXPORT" Ausführung
Poulies dentées moyeu plein type "EXPORT"
Poleas dentadas macizas tipo "EXPORT"

H200 Pitch - Teilung - Pas - Paso 1/2" (12,700 mm)

Material Werkstoff Matériel Material	Item number Codierung Code Código	Designation Bezeichnung Désignation Referencia	N.of Teeth Anzahl der Zähne Nombre de dents Cantidad de dientes	Dp mm	De mm	Df mm	Dm mm	Di mm	F mm	L mm	E mm	d stock mm	d max mm	Weight Gewicht Poids Peso kg
STEEL STAHL ACIER ACERO	19C01420	14 H 200-6F	14	56,60	55,22	63	40	-	58	68	-	12	24	1,060
	19C01620	16 H 200-6F	16	64,68	63,31	71	46	-	58	68	-	15	28	1,380
	19C01820	18 H 200-6F	18	72,77	71,39	79	54	-	58	68	-	15	32	1,600
	19C01920	19 H 200-6F	19	76,81	75,44	83	58	-	58	68	-	15	34	2,050
	19C02020	20 H 200-6F	20	80,85	79,48	87	62	-	58	68	-	15	35	2,300
	19C02120	21 H 200-6F	21	84,89	83,52	91	67	-	58	68	-	15	38	2,560
	19C02220	22 H 200-6F	22	88,94	87,56	93	70	-	58	68	-	15	41	2,820
	19C02420	24 H 200-6F	24	97,02	95,65	103	75	-	58	68	-	15	45	3,390
CAST IRON GRAUGUß FONTE FUNDICIÓN	19C02620	26 H 200-6CWF	26	105,11	103,73	111	60	84	58	42	24	15	35	2,420
	19C02820	28 H 200-6CWF	28	113,19	111,82	119	60	88	58	42	24	15	35	2,500
	19C03020	30 H 200-6CWF	30	121,28	119,90	127	70	96	58	42	24	15	40	2,900
	19C03220	32 H 200-6CWF	32	129,36	127,99	135	70	102	58	47	19	20	40	3,150
	19C03620	36 H 200-6CWF	36	145,53	144,16	152	80	120	58	47	19	20	45	4,000
	19C04020	40 H 200-11AF	40	161,70	160,33	168	80	136	58	45	-	20	45	4,260
	19C04420	44 H 200-11AF	44	177,87	176,50	184	80	152	58	45	-	20	45	4,440
	19C04820	48 H 200-11AF	48	194,04	192,67	200	85	168	58	45	-	20	48	5,300
	19C06020	60 H 200-11A	60	242,55	241,18	-	90	217	60	50	-	20	50	8,000
	19C07220	72 H 200-11A	72	291,06	289,69	-	90	262	60	50	-	20	50	9,800
	19C08420	84 H 200-11A	84	339,57	338,20	-	90	310	60	50	-	20	50	11,200
	19C09620	96 H 200-11A	96	388,08	386,71	-	90	360	60	50	-	20	50	12,000
	19C12020	120 H 200-10A	120	485,10	483,73	-	100	455	60	-	-	24	57	19,100

H300 Pitch - Teilung - Pas - Paso 1/2" (12,700 mm)

Material Werkstoff Matériel Material	Item number Codierung Code Código	Designation Bezeichnung Désignation Referencia	N.of Teeth Anzahl der Zähne Nombre de dents Cantidad de dientes	Dp mm	De mm	Df mm	Dm mm	Di mm	F mm	L mm	E mm	d stock mm	d max mm	Weight Gewicht Poids Peso kg
STEEL STAHL ACIER ACERO	19C01630	16 H 300-6F	16	64,68	63,31	71	46	-	84	94	-	15	28	1,950
	19C01830	18 H 300-6F	18	72,77	71,39	79	54	-	84	94	-	15	32	2,600
	19C01930	19 H 300-6F	19	76,81	75,44	83	58	-	84	94	-	15	34	2,900
	19C02030	20 H 300-6F	20	80,85	79,48	87	62	-	84	94	-	15	35	3,200
	19C02130	21 H 300-6F	21	84,89	83,52	91	67	-	84	94	-	15	38	3,580
	19C02230	22 H 300-6F	22	88,94	87,56	93	70	-	84	94	-	15	41	3,950
	19C02430	24 H 300-6F	24	97,02	95,65	103	75	-	84	94	-	15	45	4,730
CAST IRON GRAUGUß FONTE FUNDICIÓN	19C02630	26 H 300-6CWF	26	105,11	103,73	111	60	84	84	57	35	15	35	3,360
	19C02830	28 H 300-6CWF	28	113,19	111,82	119	60	88	84	57	35	15	35	3,600
	19C03030	30 H 300-6CWF	30	121,28	119,90	127	70	96	84	57	35	15	40	4,200
	19C03230	32 H 300-6CWF	32	129,36	127,99	135	70	102	84	57	35	20	40	4,200
	19C03630	36 H 300-6CWF	36	145,53	144,16	152	80	120	84	57	35	20	45	5,400
	19C04030	40 H 300-11AF	40	161,70	160,33	168	80	136	84	55	-	20	45	5,800
	19C04430	44 H 300-11AF	44	177,87	176,50	184	80	152	84	55	-	20	45	6,000
	19C04830	48 H 300-11AF	48	194,04	192,67	200	85	168	84	55	-	20	48	7,000
	19C06030	60 H 300-11A	60	242,55	241,18	-	100	217	86	55	-	20	57	10,400
	19C07230	72 H 300-11A	72	291,06	289,69	-	100	262	86	55	-	20	57	12,300
	19C08430	84 H 300-11A	84	339,57	338,20	-	100	310	86	55	-	20	57	14,500
	19C09630	96 H 300-11A	96	388,08	386,71	-	100	360	86	55	-	20	57	15,600
	19C12030	120 H 300-11A	120	485,10	483,73	-	110	455	86	65	-	24	62	24,000

Timing belt pulleys for taper bush POGGILOCK®
Zahnriemenscheiben mit Spannbuchse POGGILOCK®
Poulies dentées à moyeu amovible POGGILOCK®
Poleas dentadas con casquillo cónico POGGILOCK®

Timing belt pulleys for taper bush POGGILOCK®
Zahnriemenscheiben mit Spannbuchse POGGILOCK®
Poulies dentées à moyeu amovible POGGILOCK®
Poleas dentadas con casquillo cónico POGGILOCK®

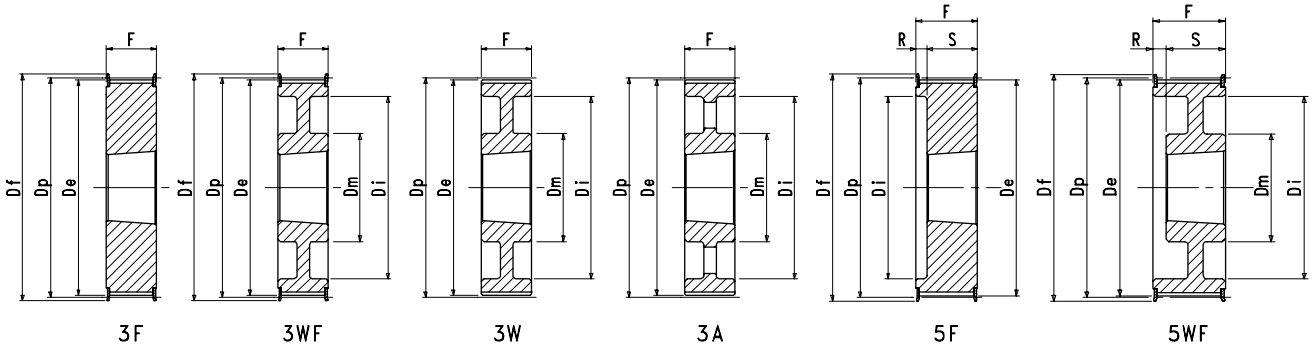

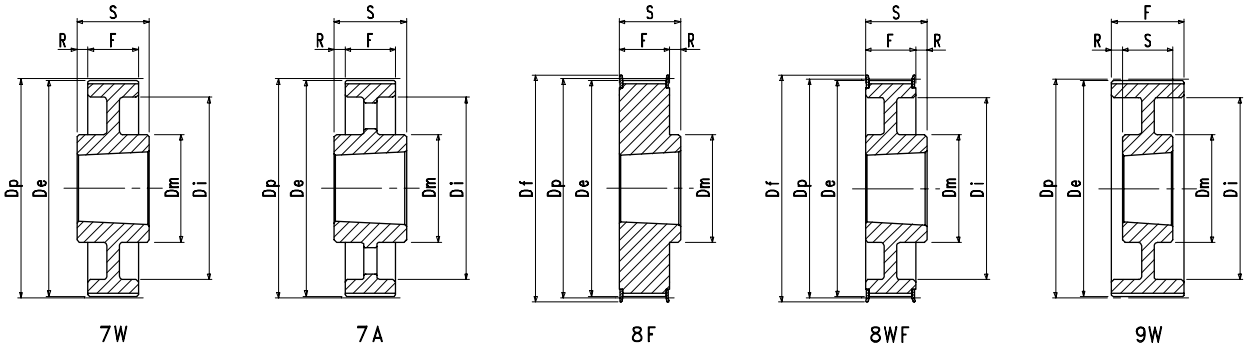

L050 Pitch - Teilung - Pas - Paso 3/8" (9,525 mm)

Material Werkstoff Matériel Material	Item number Codierung Code Código	Designation Bezeichnung Désignation Referencia	Bush Buchse Moyeu Casquillo	Bore Bohrung Alésage Agujero max mm	Dp mm	De mm	Df mm	Dm mm	Di mm	F mm	S mm	R mm	Weight Gewicht Poids Peso kg
STEEL STAHL ACIER ACERO	19B01805P	PL 18 L 050-8F	1108	28	54,57	53,81	60	44,5	-	19	22	3,0	0,190
	19B01905P	PL 19 L 050-8F	1108	28	57,61	56,84	60	44,5	-	19	22	3,0	0,210
	19B02005P	PL 20 L 050-8F	1108	28	60,64	59,88	66	48,0	-	19	22	3,0	0,260
	19B02105P	PL 21 L 050-8F	1108	28	63,67	62,91	71	48,0	-	19	22	3,0	0,310
	19B02205P	PL 22 L 050-8F	1108	28	66,70	65,94	75	51,0	-	19	22	3,0	0,360
CAST IRON GRAUGUß FONTE FUNDICIÓN	19B02305P	PL 23 L 050-8F	1108	28	69,73	68,97	79	54,0	-	19	22	3,0	0,420
	19B02405P	PL 24 L 050-8F	1108	28	72,77	72,00	79	54,0	-	19	22	3,0	0,420
	19B02505P	PL 25 L 050-8F	1108	28	75,80	75,04	83	56,0	-	19	22	3,0	0,480
	19B02605P	PL 26 L 050-8F	1108	28	78,83	78,07	87	58,0	-	19	22	3,0	0,540
	19B02705P	PL 27 L 050-8F	1108	28	81,86	81,10	87	58,0	-	19	22	3,0	0,570
	19B02805P	PL 28 L 050-8F	1108	28	84,89	84,13	91	62,0	-	19	22	3,0	0,640
	19B03005P	PL 30 L 050-8F	1108	28	90,96	90,20	97	70,0	-	19	22	3,0	0,760
	19B03205P	PL 32 L 050-8F	1108	28	97,02	96,26	103	70,0	-	19	22	3,0	0,910
	19B03605P	PL 36 L 050-8F	1108	28	109,15	108,39	115	79,0	-	19	22	3,0	1,200
	19B04005P	PL 40 L 050-8F	1610	42	121,28	120,51	127	94,0	-	19	25	6,0	1,500
	19B04805P	PL 48 L 050-8WF	1610	42	145,53	144,77	152	92,0	124	19	25	6,0	1,630
	19B06005P	PL 60 L 050-7W	1610	42	181,91	181,15	-	92,0	166	19	25	3,0	2,010
	19B07205P	PL 72 L 050-7A	1610	42	218,30	217,53	-	92,0	202	19	25	3,0	2,200
	19B08405P	PL 84 L 050-7A	1610	42	254,68	253,92	-	92,0	236	19	25	3,0	2,930
	19B09605P	PL 96 L 050-7A	2012	50	291,06	290,30	-	106,0	270	19	32	6,5	4,200
	19B12005P	PL 120 L 050-7A	2012	50	363,83	363,07	-	106,0	343	19	32	6,5	6,000

Timing belt pulleys for taper bush POGGILOCK®
Zahnriemenscheiben mit Spannbuchse POGGILOCK®
Poulies dentées à moyeu amovible POGGILOCK®
Poleas dentadas con casquillo cónico POGGILOCK®

L075 Pitch - Teilung - Pas - Paso 3/8" (9,525 mm)

Material Werkstoff Matériel Material	Item number Codierung Code Código	Designation Bezeichnung Désignation Referencia	Bush Buchse Moyeu Casquillo	Bore Bohrung Alésage Agujero max mm	Dp mm	De mm	Df mm	Dm mm	Di mm	F mm	S mm	R mm	Weight Gewicht Poids Peso kg
STEEL STAHL ACIER ACERO	19B01807P	PL 18 L 075-3F	1108	28	54,57	53,81	60	-	-	25	22	-	0,220
	19B01907P	PL 19 L 075-3F	1108	28	57,61	56,84	60	-	-	25	22	-	0,250
	19B02007P	PL 20 L 075-3F	1108	28	60,64	59,88	66	-	-	25	22	-	0,320
	19B02107P	PL 21 L 075-3F	1108	28	63,67	62,91	71	-	-	25	22	-	0,380
	19B02207P	PL 22 L 075-3F	1108	28	66,70	65,94	75	-	-	25	22	-	0,440
CAST IRON GRAUGUß FONTE FUNDICIÓN	19B02307P	PL 23 L 075-3F	1108	28	69,73	68,97	79	-	-	25	22	-	0,470
	19B02407P	PL 24 L 075-3F	1108	28	72,77	72,00	79	-	-	25	22	-	0,500
	19B02507P	PL 25 L 075-3F	1108	28	75,80	75,04	83	-	-	25	22	-	0,600
	19B02607P	PL 26 L 075-3F	1108	28	78,83	78,07	87	-	-	25	22	-	0,650
	19B02707P	PL 27 L 075-3F	1108	28	81,86	81,10	87	-	-	25	22	-	0,700
	19B02807P	PL 28 L 075-3F	1108	28	84,89	84,13	91	-	-	25	22	-	0,780
	19B03007P	PL 30 L 075-3F	1108	28	90,96	90,20	97	-	-	25	22	-	0,920
	19B03207P	PL 32 L 075-3F	1108	28	97,02	96,26	103	-	-	25	22	-	1,080
	19B03607P	PL 36 L 075-3F	1610	42	109,15	108,39	115	-	-	25	25	-	1,200
	19B04007P	PL 40 L 075-3F	1610	42	121,28	120,51	127	-	-	25	25	-	1,600
	19B04807P	PL 48 L 075-3WF	1610	42	145,53	144,77	152	92	125	25	25	-	1,660
	19B06007P	PL 60 L 075-3W	1610	42	181,91	181,15	-	92	166	25	25	-	1,880
	19B07207P	PL 72 L 075-3A	1610	42	218,30	217,53	-	92	202	25	25	-	2,600
	19B08407P	PL 84 L 075-7A	2012	50	254,68	253,92	-	106	236	25	32	3,5	3,800
	19B09607P	PL 96 L 075-7A	2012	50	291,06	290,30	-	106	270	25	32	3,5	4,600
	19B12007P	PL 120 L 075-7A	2012	50	363,83	363,07	-	106	343	25	32	3,5	6,500

L100 Pitch - Teilung - Pas - Paso 3/8" (9,525 mm)

Material Werkstoff Matériel Material	Item number Codierung Code Código	Designation Bezeichnung Désignation Referencia	Bush Buchse Moyeu Casquillo	Bore Bohrung Alésage Agujero max mm	Dp mm	De mm	Df mm	Dm mm	Di mm	F mm	S mm	R mm	Weight Gewicht Poids Peso kg
STEEL STAHL ACIER ACERO	19B01810P	PL 18 L 100-5F	1108	28	54,57	53,81	60	-	38	31	22	9,0	0,260
	19B01910P	PL 19 L 100-5F	1108	28	57,61	56,84	60	-	38	31	22	9,0	0,310
	19B02010P	PL 20 L 100-5F	1108	28	60,64	59,88	66	-	45	31	22	9,0	0,350
	19B02110P	PL 21 L 100-5F	1108	28	63,67	62,91	71	-	47	31	22	9,0	0,420
	19B02210P	PL 22 L 100-5F	1108	28	66,70	65,94	75	-	51	31	22	9,0	0,470
CAST IRON GRAUGUß FONTE FUNDICIÓN	19B02310P	PL 23 L 100-5F	1108	28	69,73	68,97	79	-	54	32	22	10,0	0,510
	19B02410P	PL 24 L 100-5F	1108	28	72,77	72,00	79	-	54	32	22	10,0	0,570
	19B02510P	PL 25 L 100-5F	1108	28	75,80	75,04	83	-	56	32	22	10,0	0,650
	19B02610P	PL 26 L 100-5F	1108	28	78,83	78,07	87	-	60	32	22	10,0	0,700
	19B02710P	PL 27 L 100-5F	1108	28	81,86	81,10	87	-	62	32	22	10,0	0,750
	19B02810P	PL 28 L 100-5F	1108	28	84,89	84,13	91	-	65	32	22	10,0	0,830
	19B03010P	PL 30 L 100-5F	1210	35	90,96	90,20	97	-	71	32	25	7,0	0,900
	19B03210P	PL 32 L 100-5F	1210	35	97,02	96,26	103	-	75	32	25	7,0	1,100
	19B03610P	PL 36 L 100-5F	1610	42	109,15	108,39	115	-	89	32	25	7,0	1,280
	19B04010P	PL 40 L 100-5F	1610	42	121,28	120,51	127	-	101	32	25	7,0	1,720
	19B04810P	PL 48 L 100-5WF	1610	42	145,53	144,77	152	92	124	32	25	7,0	2,000
	19B06010P	PL 60 L 100-9W	1610	42	181,91	181,15	-	92	166	32	25	3,5	2,100
	19B07210P	PL 72 L 100-3A	2012	50	218,30	217,53	-	106	202	32	32	-	3,000
	19B08410P	PL 84 L 100-3A	2012	50	254,68	253,92	-	106	236	32	32	-	4,400
	19B09610P	PL 96 L 100-3A	2012	50	291,06	290,30	-	106	270	32	32	-	5,100
	19B12010P	PL 120 L 100-3A	2012	50	363,83	363,07	-	106	343	32	32	-	7,000

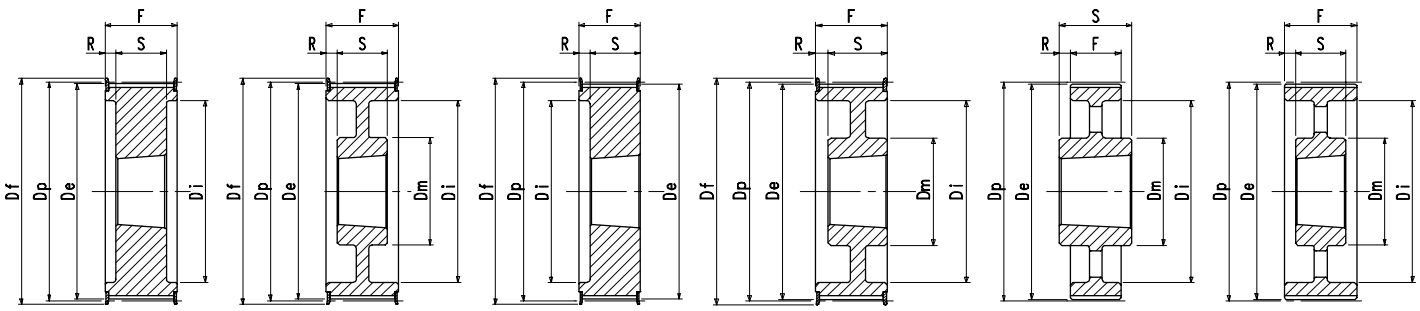

H100 Pitch - Teilung - Pas - Paso 1/2" (12,700 mm)

Material Werkstoff Matériel Material	Item number Codierung Code Código	Designation Bezeichnung Désignation Referencia	Bush Buchse Moyeu Casquillo	Bore Bohrung Alésage Agujero max mm	Dp mm	De mm	Df mm	Dm mm	Di mm	F mm	S mm	R mm	Weight Gewicht Poids Peso kg
STEEL STAHL ACIER ACERO	19C01610P	PL 16 H 100-5F	1108	28	64,68	63,31	71	-	45	31	22	9,0	0,430
	19C01810P	PL 18 H 100-5F	1210	35	72,77	71,39	79	-	52	31	25	6,0	0,500
	19C01910P	PL 19 H 100-5F	1210	35	76,81	75,44	83	-	56	31	25	6,0	0,600
	19C02010P	PL 20 H 100-5F	1210	35	80,55	79,48	87	-	60	31	25	6,0	0,690
CAST IRON GRAUGUß FONTE FUNDICIÓN	19C02110P	PL 21 H 100-5F	1210	35	84,89	83,52	91	-	63	32	25	7,0	0,740
	19C02210P	PL 22 H 100-5F	1210	35	88,94	87,56	93	-	67	32	25	7,0	0,830
	19C02310P	PL 23 H 100-5F	1610	42	92,98	91,61	97	-	71	32	25	7,0	0,800
	19C02410P	PL 24 H 100-5F	1610	42	97,02	95,65	103	-	75	32	25	7,0	0,920
	19C02510P	PL 25 H 100-5F	1610	42	101,06	99,69	106	-	79	32	25	7,0	1,060
	19C02610P	PL 26 H 100-5F	1610	42	105,11	103,73	111	-	83	32	25	7,0	1,200
	19C02710P	PL 27 H 100-5F	1610	42	109,15	107,78	115	-	87	32	25	7,0	1,300
	19C02810P	PL 28 H 100-5F	1610	42	113,19	111,82	119	-	91	32	25	7,0	1,400
	19C03010P	PL 30 H 100-5F	1610	42	121,28	119,90	127	-	99	32	25	7,0	1,700
	19C03210P	PL 32 H 100-5WF	1610	42	129,36	127,99	135	88	108	32	25	7,0	1,770
	19C03610P	PL 36 H 100-5WF	1610	42	145,53	144,16	152	92	124	32	25	7,0	1,900
	19C04010P	PL 40 H 100-5WF	1610	42	161,70	160,33	168	92	140	32	25	7,0	2,200
	19C04410P	PL 44 H 100-3WF	2012	50	177,87	176,50	184	106	156	32	32	-	2,800
	19C04810P	PL 48 H 100-3WF	2012	50	194,04	192,67	200	106	172	32	32	-	3,570
	19C06010P	PL 60 H 100-9A	2012	50	242,55	241,18	-	106	223	34	32	1,0	4,100
	19C07210P	PL 72 H 100-9A	2012	50	291,06	289,69	-	106	270	34	32	1,0	4,500
	19C08410P	PL 84 H 100-9A	2012	50	339,57	338,20	-	106	318	34	32	1,0	6,900
	19C09610P	PL 96 H 100-7A	2517	60	388,08	386,71	-	119	366	34	45	5,5	10,000
	19C12010P	PL 120 H 100-7A	2517	60	485,10	483,73	-	119	462	34	45	5,5	14,200

H150 Pitch - Teilung - Pas - Paso 1/2" (12,700 mm)

Material Werkstoff Matériel Material	Item number Codierung Code Código	Designation Bezeichnung Désignation Referencia	Bush Buchse Moyeu Casquillo	Bore Bohrung Alésage Agujero max mm	Dp mm	De mm	Df mm	Dm mm	Di mm	F mm	S mm	R mm	Weight Gewicht Poids Peso kg
STEEL STAHL ACIER ACERO	19C01815P	PL 18 H 150-5F	1210	35	72,77	71,39	79	-	53	45	25	20,0	0,630
	19C01915P	PL 19 H 150-5F	1210	35	76,81	75,44	83	-	56	45	25	20,0	0,780
	19C02015P	PL 20 H 150-5F	1210	35	80,55	79,48	87	-	60	45	25	20,0	0,900
CAST IRON GRAUGUß FONTE FUNDICIÓN	19C02115P	PL 21 H 150-5F	1210	35	84,89	83,52	91	-	64	45	25	20,0	0,900
	19C02215P	PL 22 H 150-5F	1210	35	88,94	87,56	93	-	68	45	25	20,0	1,040
	19C02315P	PL 23 H 150-5F	1610	42	92,98	91,61	97	-	71	45	25	20,0	1,030
	19C02415P	PL 24 H 150-5F	1610	42	97,02	95,65	103	-	74	45	25	20,0	1,180
	19C02515P	PL 25 H 150-5F	1610	42	101,06	99,69	106	-	78	45	25	20,0	1,300
	19C02615P	PL 26 H 150-5F	1610	42	105,11	103,73	111	-	82	45	25	20,0	1,450
	19C02715P	PL 27 H 150-5F	1610	42	109,15	107,78	115	-	87	45	25	20,0	1,550
	19C02815P	PL 28 H 150-5F	1610	42	113,19	111,82	119	-	91	45	25	20,0	1,700
	19C03015P	PL 30 H 150-5F	1610	42	121,28	119,90	127	-	99	45	25	20,0	2,000
	19C03215P	PL 32 H 150-5WF	1610	42	129,36	127,99	135	88	108	45	25	20,0	2,060
	19C03615P	PL 36 H 150-5WF	1610	42	145,53	144,16	152	92	124	45	25	20,0	2,600
	19C04015P	PL 40 H 150-5WF	1610	42	161,70	160,33	168	92	140	45	25	20,0	2,700
	19C04415P	PL 44 H 150-5WF	2012	50	177,87	176,50	184	106	156	45	32	13,0	3,300
	19C04815P	PL 48 H 150-5WF	2012	50	194,04	192,67	200	106	172	45	32	13,0	3,540
	19C06015P	PL 60 H 150-9A	2012	50	242,55	241,18	-	106	223	46	32	7,0	5,200
	19C07215P	PL 72 H 150-9A	2012	50	291,06	289,69	-	106	270	46	32	7,0	5,400
	19C08415P	PL 84 H 150-9A	2012	50	339,57	338,20	-	106	320	46	32	7,0	8,000
	19C09615P	PL 96 H 150-9A	2517	60	388,08	386,71	-	119	368	46	45	0,5	10,500
	19C12015P	PL 120 H 150-9A	2517	60	485,10	483,73	-	119	462	46	45	0,5	15,400

Timing belt pulleys for taper bush POGGILOCK®
Zahnriemenscheiben mit Spannbuchse POGGILOCK®
Poulies dentées à moyeu amovible POGGILOCK®
Poleas dentadas con casquillo cónico POGGILOCK®

H200 Pitch - Teilung - Pas - Paso 1/2" (12,700 mm)

Material Werkstoff Matériel Material	Item number Codierung Code Código	Designation Bezeichnung Désignation Referencia	Bush Buchse Moyeu Casquillo	Bore Bohrung Alésage Agujero max mm	Dp mm	De mm	Df mm	Dm mm	Di mm	F mm	S mm	R mm	Weight Gewicht Poids Peso kg
STEEL STAHL ACIER ACERO	19C01820P	PL 18 H 200-5F	1210	35	72,77	71,39	79	-	52	58	25	33,0	0,840
	19C01920P	PL 19 H 200-5F	1610	42	76,81	75,44	83	-	56	58	25	33,0	0,810
	19C02020P	PL 20 H 200-5F	1610	42	80,55	79,48	87	-	64	58	25	33,0	1,000
CAST IRON GRAUGUß FONTE FUNDICIÓN	19C02120P	PL 21 H 200-5F	1610	42	84,89	83,52	91	-	64	58	25	33,0	0,980
	19C02220P	PL 22 H 200-5F	1610	42	88,94	87,56	93	-	68	58	25	33,0	1,200
	19C02320P	PL 23 H 200-5F	1610	42	92,98	91,61	97	-	71	58	25	33,0	1,240
	19C02420P	PL 24 H 200-5F	1610	42	97,02	95,65	103	-	74	58	25	33,0	1,420
	19C02520P	PL 25 H 200-5F	1610	42	101,06	99,69	106	-	78	58	25	33,0	1,500
	19C02620P	PL 26 H 200-5F	1610	42	105,11	103,73	111	-	83	58	25	33,0	1,650
	19C02720P	PL 27 H 200-5F	1610	42	109,15	107,78	115	-	87	58	25	33,0	1,840
	19C02820P	PL 28 H 200-5F	1610	42	113,19	111,82	119	-	91	58	25	33,0	2,000
	19C03020P	PL 30 H 200-5F	1610	42	121,28	119,90	127	-	99	58	25	33,0	2,300
	19C03220P	PL 32 H 200-5F	2012	50	129,36	127,99	135	-	107	58	32	26,0	2,650
	19C03620P	PL 36 H 200-5F	2012	50	145,53	144,16	152	-	124	58	32	26,0	3,200
	19C04020P	PL 40 H 200-5WF	2012	50	161,70	160,33	168	106	140	58	32	26,0	3,500
	19C04420P	PL 44 H 200-5WF	2012	50	177,87	176,50	184	106	156	58	32	26,0	4,000
	19C04820P	PL 48 H 200-5WF	2517	60	194,04	192,67	200	119	172	58	45	13,0	4,600
	19C06020P	PL 60 H 200-9A	2517	60	242,55	241,18	-	119	223	60	45	7,5	5,800
	19C07220P	PL 72 H 200-9A	2517	60	291,06	289,69	-	119	270	60	45	7,5	6,800
	19C08420P	PL 84 H 200-9A	2517	60	339,57	338,20	-	119	320	60	45	7,5	9,500
	19C09620P	PL 96 H 200-9A	2517	60	388,08	386,71	-	119	368	60	45	7,5	10,000
	19C12020P	PL 120 H 200-9A	2517	60	485,10	483,73	-	119	462	60	45	7,5	17,500

H300 Pitch - Teilung - Pas - Paso 1/2" (12,700 mm)

Material Werkstoff Matériel Material	Item number Codierung Code Código	Designation Bezeichnung Désignation Referencia	Bush Buchse Moyeu Casquillo	Bore Bohrung Alésage Agujero max mm	Dp mm	De mm	Df mm	Dm mm	Di mm	F mm	S mm	R mm	Weight Gewicht Poids Peso kg
STEEL STAHL ACIER ACERO	19C02030P	PL 20 H 300-4F	1615	42	80,55	79,48	87	-	66,5	84	38	23,0	1,200
CAST IRON GRAUGUß FONTE FUNDICIÓN	19C02130P	PL 21 H 300-4F	1615	42	84,89	83,52	91	-	68,0	84	38	23,0	1,400
	19C02230P	PL 22 H 300-4F	1615	42	88,94	87,56	93	-	68,0	84	38	23,0	1,650
	19C02330P	PL 23 H 300-4F	1615	42	92,98	91,61	97	-	71,0	84	38	23,0	1,850
	19C02430P	PL 24 H 300-4F	1615	42	97,02	95,65	103	-	75,0	84	38	23,0	2,050
	19C02530P	PL 25 H 300-4F	1615	42	101,06	99,69	106	-	79,0	84	38	23,0	2,250
	19C02630P	PL 26 H 300-4F	1615	42	105,11	103,73	111	-	83,0	84	38	23,0	2,470
	19C02730P	PL 27 H 300-4F	2012	50	109,15	107,78	115	-	87,0	84	32	26,0	2,200
	19C02830P	PL 28 H 300-4F	2012	50	113,19	111,82	119	-	91,0	84	32	26,0	2,500
	19C03030P	PL 30 H 300-4F	2012	50	121,28	119,90	127	-	99,0	84	32	26,0	2,900
	19C03230P	PL 32 H 300-4F	2517	60	129,36	127,99	135	-	107,0	84	45	19,5	3,300
	19C03630P	PL 36 H 300-4F	2517	60	145,53	144,16	152	-	124,0	84	45	19,5	4,600
	19C04030P	PL 40 H 300-4F	2517	60	161,70	160,33	168	-	137,0	84	45	19,5	6,000
	19C04430P	PL 44 H 300-4WF	2517	60	177,87	176,50	184	119	153,0	86	45	20,5	5,800
	19C04830P	PL 48 H 300-4WF	2517	60	194,04	192,67	200	119	169,0	86	45	20,5	6,000
	19C06030P	PL 60 H 300-9A	2517	60	242,55	241,18	-	119	223,0	86	45	20,5	6,800
	19C07230P	PL 72 H 300-9A	2517	60	291,06	289,69	-	119	270,0	86	45	20,5	7,800
	19C08430P	PL 84 H 300-9A	2517	60	339,57	338,20	-	119	318,0	86	45	20,5	12,000
	19C09630P	PL 96 H 300-9A	3030	75	388,08	386,71	-	150	362,0	86	76	5,0	18,200
	19C12030P	PL 120 H 300-9A	3030	75	485,10	483,73	-	150	460,0	86	76	5,0	24,000

Timing belt pulleys for taper bush POGGILOCK®
Zahnriemenscheiben mit Spannbuchse POGGILOCK®
Poulies dentées à moyeu amovible POGGILOCK®
Poleas dentadas con casquillo cónico POGGILOCK®

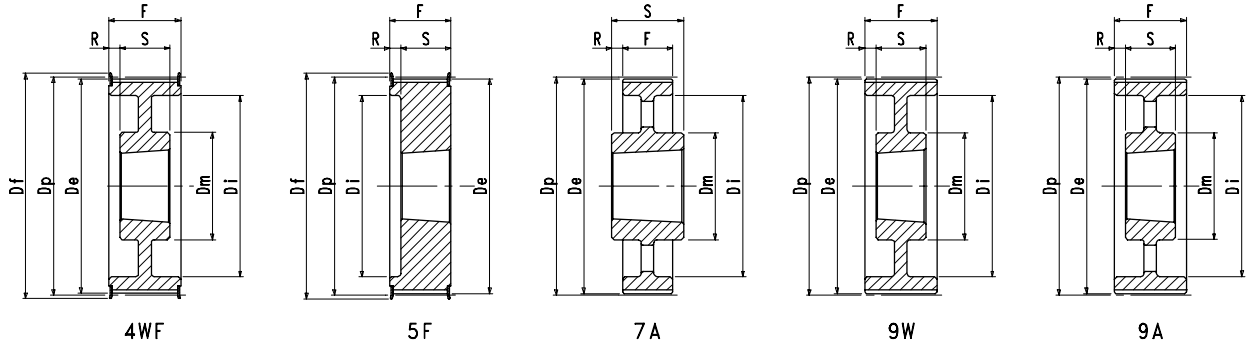

XH200 Pitch - Teilung - Pas - Paso 7/8" (22,225 mm)

Material Werkstoff Matériel Material	Item number Codierung Code Código	Designation Bezeichnung Désignation Referencia	Bush Buchse Moyeu Casquillo	Bore Bohrung Alésage Agujero max mm	Dp mm	De mm	Df mm	Dm mm	Di mm	F mm	S mm	R mm	Weight Gewicht Poids Peso kg
CAST IRON GRAUGUß FONTE FUNDICIÓN	19D01820P	PL 18 XH 200-5F	2517	60	127,34	124,55	138	-	95	64	45	19,0	
	19D02020P	PL 20 XH 200-5F	2517	60	141,49	138,69	154	-	110	64	45	19,0	
	19D02220P	PL 22 XH 200-5F	2517	60	155,64	152,84	168	-	120	64	45	19,0	
	19D02420P	PL 24 XH 200-5F	2517	60	169,79	166,99	183	-	135	64	45	19,0	
	19D02620P	PL 26 XH 200-5F	2517	60	183,94	181,14	198	-	150	64	45	19,0	
	19D02820P	PL 28 XH 200-4WF	2517	60	198,08	195,29	211	120	165	64	45	9,5	
	19D03020P	PL 30 XH 200-4WF	2517	60	212,23	209,44	226	120	180	64	45	9,5	
	19D03220P	PL 32 XH 200-4WF	2517	60	226,38	223,59	240	120	195	64	45	9,5	
	19D04020P	PL 40 XH 200-4WF	3020	75	282,98	280,18	296	160	245	64	51	6,5	
	19D04820P	PL 48 XH 200-9W	3020	75	339,57	336,78	-	160	300	64	51	6,5	
	19D06020P	PL 60 XH 200-7A	3535	90	424,47	421,67	-	190	385	64	89	12,5	
	19D07220P	PL 72 XH 200-7A	3535	90	509,36	506,56	-	190	470	64	89	12,5	
	19D08420P	PL 84 XH 200-7A	3535	90	594,25	591,46	-	190	555	64	89	12,5	
	19D09620P	PL 96 XH 200-7A	3535	90	679,15	676,35	-	190	640	64	89	12,5	
	19D12020P	PL120 XH 200-7A	3535	90	848,93	846,14	-	190	810	64	89	12,5	

Timing belt pulleys for taper bush POGGILOCK®
Zahnriemenscheiben mit Spannbuchse POGGILOCK®
Poulies dentées à moyeu amovible POGGILOCK®
Poleas dentadas con casquillo cónico POGGILOCK®

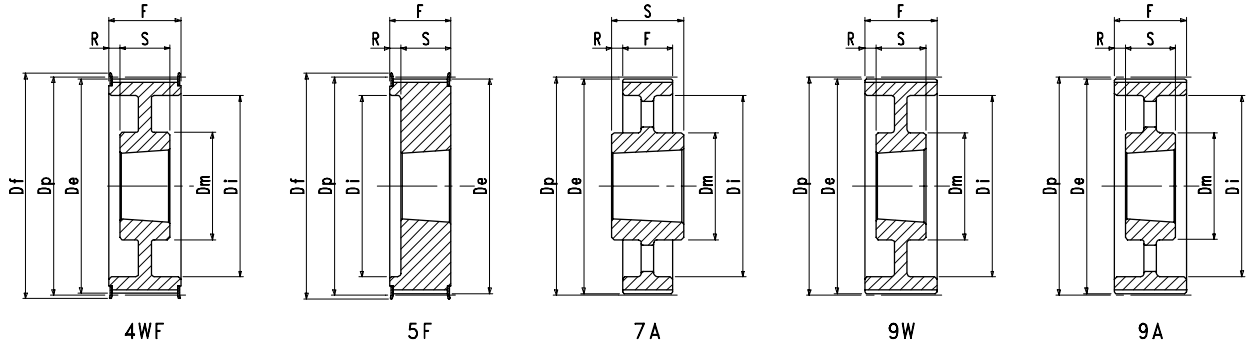

XH300 Pitch - Teilung - Pas - Paso 7/8" (22,225 mm)

Material Werkstoff Matériel Material	Item number Codierung Code Código	Designation Bezeichnung Désignation Referencia	Bush Buchse Moyeu Casquillo	Bore Bohrung Alésage Agujero max mm	Dp mm	De mm	Df mm	Dm mm	Di mm	F mm	S mm	R mm	Weight Gewicht Poids Peso kg
CAST IRON GRAUGUß FONTE FUNDICIÓN	19D01830P	PL 18 XH 300-5F	2517	60	127,34	124,55	138	-	95	90	45	45,0	
	19D02030P	PL 20 XH 300-5F	2517	60	141,49	138,69	154	-	110	90	45	45,0	
	19D02230P	PL 22 XH 300-5F	2517	60	155,64	152,84	168	-	120	90	45	45,0	
	19D02430P	PL 24 XH 300-5F	2517	60	169,79	166,99	183	-	135	90	45	45,0	
	19D02630P	PL 26 XH 300-5F	2517	60	183,94	181,14	198	-	150	90	45	45,0	
	19D02830P	PL 28 XH 300-5F	3020	75	198,08	195,29	211	-	165	90	51	39,0	
	19D03030P	PL 30 XH 300-5F	3020	75	212,23	209,44	226	-	180	90	51	39.0	
	19D03230P	PL 32 XH 300-5F	3020	75	226,38	223,59	240	-	195	90	51	39,0	
	19D04030P	PL 40 XH 300-4WF	3020	75	282,98	280,18	296	160	245	90	51	19,5	
	19D04830P	PL 48 XH 300-9W	3020	75	339,57	336,78	-	160	300	90	51	19,5	
	19D06030P	PL 60 XH 300-9A	3535	90	424,47	421,67	-	190	385	90	89	0,5	
	19D07230P	PL 72 XH 300-9A	3535	90	509,36	506,56	-	190	470	90	89	0,5	
	19D08430P	PL 84 XH 300-7A	4040	100	594,25	591,46	-	230	555	90	102	6,0	
	19D09630P	PL 96 XH 300-7A	4040	100	679,15	676,35	-	230	640	90	102	6,0	
	19D12030P	PL120 XH 300-7A	4040	100	848,93	846,14	-	230	810	90	102	6,0	

XH400 Pitch - Teilung - Pas - Paso 7/8" (22,225 mm)

Material Werkstoff Matériel Material	Item number Codierung Code Código	Designation Bezeichnung Désignation Referencia	Bush Buchse Moyeu Casquillo	Bore Bohrung Alésage Agujero max mm	Dp mm	De mm	Df mm	Dm mm	Di mm	F mm	S mm	R mm	Weight Gewicht Poids Peso kg
CAST IRON GRAUGUß FONTE FUNDICIÓN	19D01840P	PL 18 XH 400-5F	2517	60	127,34	124,55	138	-	95	119	45	74,0	
	19D02040P	PL 20 XH 400-5F	2517	60	141,49	138,69	154	-	110	119	45	74,0	
	19D02240P	PL 22 XH 400-5F	2517	60	155,64	152,84	168	-	120	119	45	74,0	
	19D02440P	PL 24 XH 400-5F	3020	75	169,79	166,99	183	-	135	119	51	68,0	
	19D02640P	PL 26 XH 400-5F	3020	75	183,94	181,14	198	-	150	119	51	68,0	
	19D02840P	PL 28 XH 400-5F	3020	75	198,08	195,29	211	-	165	119	51	68,0	
	19D03040P	PL 30 XH 400-5F	3020	75	212,23	209,44	226	-	180	119	51	68,0	
	19D03240P	PL 32 XH 400-5F	3020	75	226,38	223,59	240	-	195	119	51	68,0	
	19D04040P	PL 40 XH 400-4WF	3535	90	282,98	280,18	296	190	245	119	89	15,0	
	19D04840P	PL 48 XH 400-9W	3535	90	339,57	336,78	-	190	300	119	89	15,0	
	19D06040P	PL 60 XH 400-9A	4040	100	424,47	421,67	-	230	385	119	102	8,5	
	19D07240P	PL 72 XH 400-9A	4040	100	509,36	506,56	-	230	470	119	102	8,5	
	19D08440P	PL 84 XH 400-9A	4040	100	594,25	591,46	-	230	555	119	102	8,5	
	19D09640P	PL 96 XH 400-9A	4040	100	679,15	676,35	-	230	640	119	102	8,5	
	19D12040P	PL120 XH 400-9A	4040	100	848,93	846,14	-	230	810	119	102	8,5	

POGGI®

Inch pitch timing bars
Flanges for timing pulleys

Zahnstangen Zoll-Teilung
Bordscheiben zur Riemenführung

Barreaux dentés pas en pouces
Flasques pour poulies dentées

Barras dentadas paso pulgadas
Guías para poleas dentadas

Inch pitch timing bars
Zahnstangen Zoll-Teilung
Barreaux dentés pas en pouces
Barras dentadas paso pulgadas

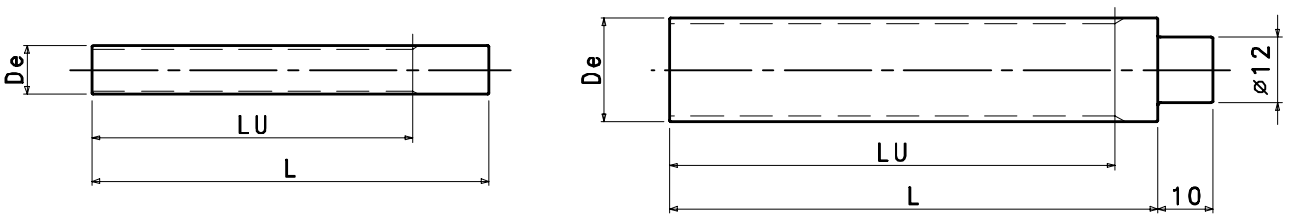

MXL Pitch - Teilung - Pas - Paso 0,080" (2,032 mm)

Item number Codierung Code Código	Designation Bezeichnung Désignation Referencia	N. of teeth Anzahl der Zähne Nombre de dents Cantidad de dientes	Dp mm	De mm	Lu mm	L mm
17M010	10 MXL	10	6,47	5,97	50	75
17M011	11 MXL	11	7,11	6,60	50	75
17M012	12 MXL	12	7,76	7,26	50	75
17M013	13 MXL	13	8,41	7,90	50	75
17M014	14 MXL	14	9,06	8,56	50	75
17M015	15 MXL	15	9,70	9,19	50	75
17M016	16 MXL	16	10,35	9,83	50	75
17M017	17 MXL	17	11,00	10,49	50	75
17M018	18 MXL	18	11,64	11,12	50	75
17M019	19 MXL	19	12,29	11,78	90	120
17M020	20 MXL	20	12,94	12,42	90	120
17M021	21 MXL	21	13,58	13,08	125	150
17M022	22 MXL	22	14,23	13,72	125	140
17M023	23 MXL	23	14,88	14,38	125	140
17M024	24 MXL	24	15,52	15,01	125	140
17M025	25 MXL	25	16,17	15,67	125	140
17M026	26 MXL	26	16,82	16,31	125	140
17M027	27 MXL	27	17,46	16,94	125	140
17M028	28 MXL	28	18,11	17,60	125	140
17M029	29 MXL	29	18,76	18,24	125	140
17M030	30 MXL	30	19,40	18,90	125	140
17M032	32 MXL	32	20,70	20,19	125	140
17M034	34 MXL	34	21,99	21,49	132	150
17M035	35 MXL	35	22,64	22,12	132	140
17M036	36 MXL	36	23,28	22,78	132	140
17M038	38 MXL	38	24,58	24,08	140	150
17M040	40 MXL	40	25,87	25,37	140	150
17M042	42 MXL	42	27,17	26,67	140	140
17M044	44 MXL	44	28,46	27,94	140	140
17M045	45 MXL	45	29,11	28,60	140	140
17M048	48 MXL	48	31,05	30,53	140	140
17M050	50 MXL	50	32,34	31,83	160	170
17M060	60 MXL	60	38,81	38,30	160	160
17M064	64 MXL	64	41,40	40,89	160	160
17M065	65 MXL	65	42,04	41,53	160	160
17M070	70 MXL	70	45,28	44,78	160	160
17M072	72 MXL	72	46,57	46,05	160	160
17M075	75 MXL	75	48,51	48,01	160	160
17M090	90 MXL	90	58,21	57,71	160	160
17M110	110 MXL	110	71,15	70,64	160	160

XL Pitch - Teilung - Pas - Paso 1/5" (5,080 mm)

Item number Codierung Code Código	Designation Bezeichnung Désignation Referencia	N. of teeth Anzahl der Zähne Nombre de dents Cantidad de dientes	Dp mm	De mm	Lu mm	L mm
17A010...	10 XL	10	16,17	15,66	125	140
17A011...	11 XL	11	17,79	17,28	125	140
17A012...	12 XL	12	19,40	18,90	125	140
17A013...	13 XL	13	21,02	20,51	125	140
17A014...	14 XL	14	22,64	22,13	132	140
17A015...	15 XL	15	24,26	23,75	140	150
17A016...	16 XL	16	25,87	25,36	140	140
17A017...	17 XL	17	27,49	26,98	140	140
17A018...	18 XL	18	29,11	28,60	140	140
17A019...	19 XL	19	30,72	30,22	140	140
17A020...	20 XL	20	32,34	31,83	160	170
17A021...	21 XL	21	33,96	33,45	160	160
17A022...	22 XL	22	35,57	35,07	160	160
17A023...	23 XL	23	37,19	36,60	160	160
17A024...	24 XL	24	38,81	38,30	160	160
17A025...	25 XL	25	40,43	39,92	160	160
17A026...	26 XL	26	42,04	41,53	160	160
17A027...	27 XL	27	43,66	43,15	160	160
17A028...	28 XL	28	45,28	44,77	160	160
17A029...	29 XL	29	46,89	46,39	160	160
17A030...	30 XL	30	48,51	48,00	160	160
17A032...	32 XL	32	51,74	51,24	160	160
17A033...	33 XL	33	53,36	52,76	160	160
17A034...	34 XL	34	54,98	54,47	160	160
17A035...	35 XL	35	56,60	56,09	160	160
17A036...	36 XL	36	58,21	57,70	160	160
17A038...	38 XL	38	61,45	60,94	160	160
17A039...	39 XL	39	63,06	62,56	160	160
17A040...	40 XL	40	64,68	64,17	160	160
17A041...	41 XL	41	66,30	65,79	160	160
17A042...	42 XL	42	67,91	67,41	160	160
17A043...	43 XL	43	69,53	69,02	160	160
17A044...	44 XL	44	71,15	70,64	160	160
17A048...	48 XL	48	77,62	77,11	160	160
17A056...	56 XL	56	90,55	90,04	160	160
17A060...	60 XL	60	97,02	96,51	160	160
17A072...	72 XL	72	116,42	115,92	160	160

Inch pitch timing bars
Zahnstangen Zoll-Teilung
Barreaux dentés pas en pouces
Barras dentadas paso pulgadas

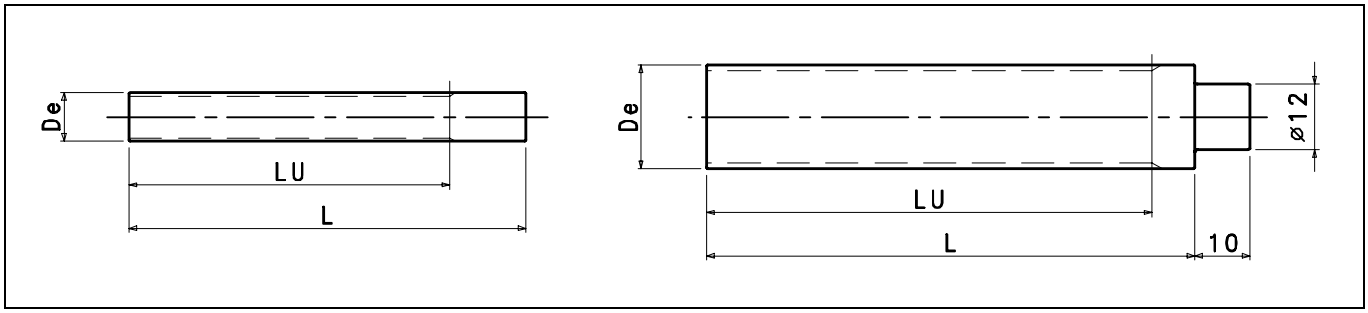

L Pitch - Teilung - Pas - Paso 3/8" (9,525 mm)

Item number Codierung Code Código	Designation Bezeichnung Désignation Referencia	N. of teeth Anzahl der Zähne Nombre de dents Cantidad de dientes	Dp mm	De mm	Lu mm	L mm
17B010...	10 L	10	30,32	29,56	140	140
17B011...	11 L	11	33,35	32,59	160	170
17B012...	12 L	12	36,38	35,62	160	160
17B013...	13 L	13	39,41	38,65	160	160
17B014...	14 L	14	42,45	41,68	160	160
17B015...	15 L	15	45,48	44,72	160	160
17B016...	16 L	16	48,51	47,75	160	160
17B017...	17 L	17	51,54	50,78	160	160
17B018...	18 L	18	54,57	53,81	160	160
17B019...	19 L	19	57,61	56,84	160	160
17B020...	20 L	20	60,64	59,88	160	160
17B021...	21 L	21	63,67	62,91	160	160
17B022...	22 L	22	66,70	65,94	160	160
17B023...	23 L	23	69,73	68,97	160	160
17B024...	24 L	24	72,77	72,00	160	160
17B027...	27 L	27	81,86	81,10	160	160
17B030...	30 L	30	90,96	90,20	160	160

XL and L timing bars are available both in steel UNI C40 and aluminium UNI 3571 TA 16. Alu-bars can be also subjected to the anodic treatment.
MXL pitch timing bars are only made of aluminium.
Code number: at the time of the ordering, please replace the dots by the letters ACC (steel) or ALL (aluminium) to specify the material required.

Zahnstangen in Teilungen XL und L können aus Stahl UNI C40 oder Aluminium UNI 3571 TA 16 hergestellt werden. Die Alu-Stangen sind auch für die Anodenoxidation geeignet. Zahnstangen in Teilung MXL werden nur aus Aluminium gefertigt.
Bestellcode: bei Bestellung ersetzt die Punkte durch die gewünschte Materialangabe (ACC für Stahl oder ALL für Aluminium).

Les barreaux dentés XL et L sont fabriqués en acier UNI C40 et en aluminium UNI 3571 TA 16, apte au traitement anodique, tandis que les barreaux MXL ne sont fabriqués qu'en aluminium.
Numéro de code: à la commande, veuillez remplacer les points par le sigle ACC (acier) or ALL (aluminium) pour spécifier le type de matériel souhaité.

Las barras dentadas XL y L se construyen de acero UNI C40 y de aluminio UNI 3571 TA 16 para la oxidación anódica, mientras que las barras MXL sólo se fabrican de aluminio.
Código: en el pedido, les rogamos reemplazar los puntos por la sigla ACC (acero) o ALL (aluminio) para specificar el tipo de material deseado.

Flanges - Bordscheiben
Flasques - Guías

N. of teeth Anzahl der Zähne N.bre de dents Cant.de dientes	Flanges - Bordscheiben - Flasques - Guías					
	d = 0,5 mm	d = 1 mm	d = 1,5 mm	d = 1,5 mm	d = 2,5 mm	d = 2,5 mm
	MXL	XL	L	H	XH	XXH
10	-	B 1	B 5	-	-	-
11	-	B 1	B 6	-	-	-
12	B 73	B 2	B 7	-	-	-
13	B 73	B 2	B 8	-	-	-
14	B 73	B 3	B 9	B 14	-	-
15	B 73	B 3	B 10	B 15	-	B 67
16	B 73	B 4	B 11	B 16	B 71	-
17	B 74	B 4	B 12	B 17	-	B 68
18	B 74	B 5	B 13	B 18	B 121	B 52
19	B 74	B 5	B 13	B 19	B 44	B 54
20	B 75	B 6	B 15	B 20	B 45	B 55
21	B 76	B 6	B 16	B 21	B 46	B 57
22	B 76	B 7	B 17	B 22	B 47	B 60
23	B 0	B 7	B 18	B 23	B 48	B 59
24	B 0	B 8	B 18	B 24	B 49	B 62
25	B 0	B 9	B 19	B 25	B 50	B 61
26	B 1	B 9	B 20	B 26	B 51	B 66
27	B 1	B 9	B 20	B 27	B 53	B 63
28	B 1	B 10	B 21	B 28	B 55	B 64
29	B 1	B 10	B 22	B 29	B 56	-
30	B 2	B 11	B 23	B 30	B 57	-
31	B 2	B 11	B 24	B 31	B 58	-
32	B 2	B 12	B 24	B 32	B 59	-
33	B 2	B 12	B 25	B 33	B 59	-
34	B 2	B 13	B 26	B 34	B 62	-
35	B 2	B 14	B 26	B 35	B 61	-
36	B 3	B 15	B 27	B 36	B 65	-
37	B 3	B 15	B 28	B 37	B 63	-
38	B 3	B 16	B 29	B 37	B 63	-
39	B 4	B 16	B 30	B 38	B 63	-
40	B 4	B 16	B 30	B 38	B 64	-
41	B 4	B 17	B 31	B 39	-	-
42	B 4	B 17	B 32	B 39	-	-
43	B 4	B 18	B 32	B 40	-	-
44	B 4	B 18	B 33	B 40	-	-
45	B 5	B 18	B 34	B 41	-	-
46	B 5	B 19	B 35	B 41	-	-
47	B 5	B 19	B 35	B 42	-	-
48	B 5	B 20	B 36	B 42	-	-
49	B 6	B 20	B 37	B 55	-	-
50	B 6	B 20	B 37	B 56	-	-
51	B 6	B 20	B 37	B 56	-	-
52	B 6	B 21	B 38	B 57	-	-
53	B 6	B 21	B 38	B 57	-	-
54	B 7	B 22	B 38	B 58	-	-
55	B 7	B 22	B 39	B 58	-	-
56	B 7	B 23	B 39	B 59	-	-
57	B 7	B 23	B 40	B 59	-	-
58	B 7	B 23	B 40	B 59	-	-
59	B 7	B 24	B 40	B 61	-	-
60	B 8	B 24	B 41	B 61	-	-
61	B 8	-	-	-	-	-
62	B 8	-	-	-	-	-
63	B 8	-	-	-	-	-
64	B 9	-	-	B 63	-	-
65	B 9	-	-	-	-	-
66	B 9	-	-	B 63	-	-
67	B 9	-	-	-	-	-
68	B 9	-	-	-	-	-
69	B 10	-	-	-	-	-
70	B 10	-	-	-	-	-
71	B 10	-	-	-	-	-
72	B 10	-	B 59	-	-	-
73	B 10	-	-	-	-	-
74	B 10	-	-	-	-	-
75	B 11	-	-	-	-	-
76	B 11	-	-	-	-	-
77	B 11	-	-	-	-	-
78	B 11	-	-	-	-	-
79	B 12	-	-	-	-	-
80	B 12	-	-	-	-	-
81	B 12	-	-	-	-	-
82	B 12	-	-	-	-	-
83	B 12	-	-	-	-	-
84	B 13	-	-	-	-	-
85	B 13	-	-	-	-	-
86	B 13	-	-	-	-	-
87	B 13	-	-	-	-	-
88	B 13	-	-	-	-	-
89	B 14	-	-	-	-	-
90	B 14	-	-	-	-	-

Designation Bezeichnung Désignation Referencia	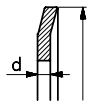	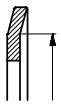	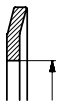
B 0	19,5	17,5	12,0
B 1	23,0	17,5	12,0
B 2	25,0	22,0	15,0
B 3	28,0	24,0	18,0
B 4	32,0	28,0	21,5
B 5	36,0	31,0	25,0
B 6	38,0	34,0	28,0
B 7	42,0	38,0	30,5
B 8	44,0	40,0	33,0
B 9	48,0	43,5	37,0
B 10	51,0	47,5	40,0
B 11	54,0	50,5	43,0
B 12	57,0	53,0	46,0
B 13	60,0	57,0	47,0
B 14	63,0	57,0	48,0
B 15	66,0	61,5	52,0
B 16	71,0	65,0	56,0
B 17	75,0	68,5	60,0
B 18	79,0	73,5	64,0
B 19	83,0	76,5	68,0
B 20	87,0	82,5	72,0
B 21	91,0	85,5	76,0
B 22	93,0	89,0	80,0
B 23	97,0	93,0	83,0
B 24	103,0	97,0	86,0
B 25	106,0	101,0	90,0
B 26	111,0	106,0	94,0
B 27	115,0	110,0	99,0
B 28	119,0	113,5	103,0
B 29	123,0	117,5	107,0
B 30	127,0	122,0	111,0
B 31	131,0	125,5	115,0
B 32	135,0	130,0	119,0
B 33	140,0	134,5	123,0
B 34	143,0	139,0	127,0
B 35	148,0	143,0	132,0
B 36	152,0	147,5	136,0
B 37	158,0	154,0	142,0
B 38	168,0	163,0	149,5
B 39	175,0	170,0	157,0
B 40	184,0	179,0	165,0
B 41	192,0	187,0	173,0
B 42	200,0	195,0	181,0
B 44	146,0	138,0	116,0
B 45	154,0	146,0	122,0
B 46	160,0	150,0	128,0
B 47	168,0	162,0	135,0
B 48	174,0	166,0	144,0
B 49	183,0	170,0	145,0
B 50	188,0	180,0	158,0
B 51	198,0	188,0	165,0
B 52	197,0	185,0	155,0
B 53	200,0	192,8	172,0
B 54	205,0	196,0	164,0
B 55	211,0	198,0	175,0
B 56	216,0	208,0	186,0
B 57	226,0	214,0	190,0
B 58	230,0	222,0	200,0
B 59	240,0	230,0	208,0
B 60	240,0	228,0	195,0
B 61	256,0	246,0	225,0
B 62	256,0	246,0	208,0
B 63	286,0	277,0	242,0
B 64	296,0	287,0	252,0
B 65	265,0	252,0	235,0
B 66	278,0	261,0	235,0
B 67	170,0	150,0	122,0
B 68	190,0	172,0	144,0
B 71	120,0	–	90,0
B 73	13,0	10,0	6,0
B 74	15,0	12,0	8,0
B 75	16,0	13,0	9,5
B 76	17,5	14,5	10,5
B 121	138,0	130,0	110,0

Stock flanges are specified in the price list. - Lager-Bordscheiben sind in der Preisliste angegeben.
Les flasques de stock sont celles indiquées sur la liste de prix. - Las guías de stock son las indicadas en la lista de precios.

Taper bushes
Spannbuchsen
Moyeux amovibles
Casquillos cónicos

SYSTEM-P®

Taper bushes SYSTEM-®
Spannbuchsen SYSTEM-®
Moyeux amovibles SYSTEM-®
Casquillos cónicos SYSTEM-®

These taper bushes are designed to meet the ever growing demand of the European markets for ready-to-use products that help engineers and users to shorten the work times and reduce the stock levels. They are constructed with materials of the highest quality and made with the latest technologies to ensure their full universality and reliability. The installation of these bushes and their mating transmission components is quite easy and requires the use of a hexagon wrench only.

Diese Spannbuchsen sind entwickelt worden um das immer größere Bedürfnis des europäischen Marktes für Fertigware zu erfüllen. Das hilft Konstrukteure und Benutzer die Betriebszeit zu kürzen und der Lagerbestand zu reduzieren. Sie werden aus qualitativ hochwertigen Materialien mit den modernsten Technologien hergestellt, um ihre Universalität und Zuverlässigkeit zu gewährleisten. Die Montage dieser Spannbuchsen mit den anderen Antriebselementen ist ganz einfach. Nur ein Sechskantschlüssel ist benötigt.

Ces moyeux amovibles ont été développés pour répondre à la demande de plus en plus croissante sur les marchés européens pour des produits finis qui facilitent les ingénieurs et les utilisateurs à raccourcir les temps du travail et à réduire les niveaux du stock. Ils sont fabriqués avec des matériaux de qualité la plus haute et en utilisant les technologies les plus modernes pour assurer leur pleine standardisation et fiabilité. Le montage de ces moyeux avec les autres composants de la transmission est très facile et il ne demande qu'une clé hexagonale.

Estos casquillos cónicos se han desarollado para cumplir con la exigencia siempre mayor de los mercados européos para productos acabados que ayuden a los proyectistas y a los usuarios en la reducción del tiempo de trabajo y de los niveles del stock. Ellos son fabricados con materiales de la más alta calidad y utilizando la tecnología más moderna para asegurar su llena intercambiabilidad y fiabilidad. La instalación de estos casquillos con otros elementos de transmisión es muy fácil y sólo requiere el empleo de una llave hexagonal.

Installation of a pulley-bush assembly to shaft - Montage der Scheibe mit Buchse auf Welle
Montage de l'ensemble poulie-moyeu sur l'arbre - Instalación del conjunto polea-casquillo sobre el eje

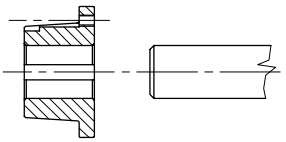

1. Insert bush on shaft.
1. Buchse auf Welle aufschieben.
1. Mise en place du moyeu sur l'arbre.
1. Insertar el casquillo sobre el eje.

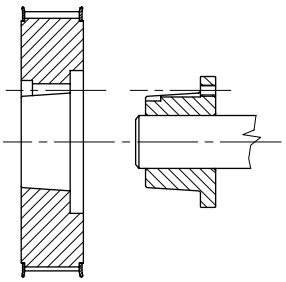

2. Fit pulley in bush.
2. Scheibe und Buchse einsetzen.
2. Introduction de la poulie sur le moyeu.
2. Colocar la polea sobre el casquillo.

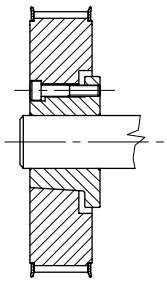

3. Insert screws and tighten.
3. Schrauben einschrauben und anziehen.
3. Mise en place des vis et serrer.
3. Insertar los tornillos y apretar.

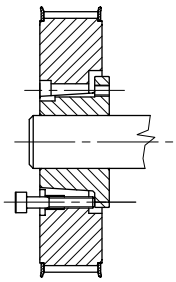

4. To remove, take two screws off, insert one of them in the removal hole and tighten until assembly is loosened.
4. Demontage: zwei Schrauben herausnehmen, eine davon in die Abdrückbohrung einschrauben und anziehen, bis Scheibe mit Buchse sich frei auf der Welle bewegen läßen.
4. Pour le démontage retirer deux vis et en placer une dans l'alésage de démontage. Serrer jusqu'au relâche de l'ensemble.
4. Para el desmontaje, aflojar dos tornillos, e introducir uno de ellos en el taladro de extracción y apretar hasta que el conjunto es libre sobre el eje.

Installation of a reversible bush - Montage einer reversiebaren Buchse
Montage du moyeu réversible - Instalación del casquillo reversible

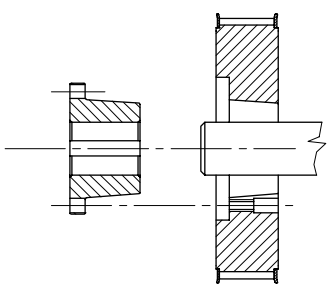

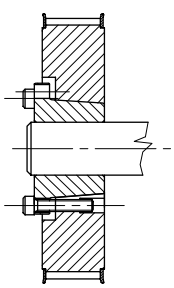

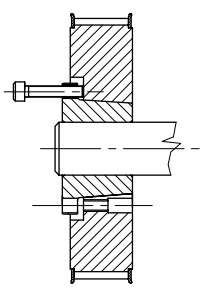

Taper bushes SYSTEM-®
Spannbuchsen SYSTEM-®
Moyeux amovibles SYSTEM-®
Casquillos cónicos SYSTEM-®

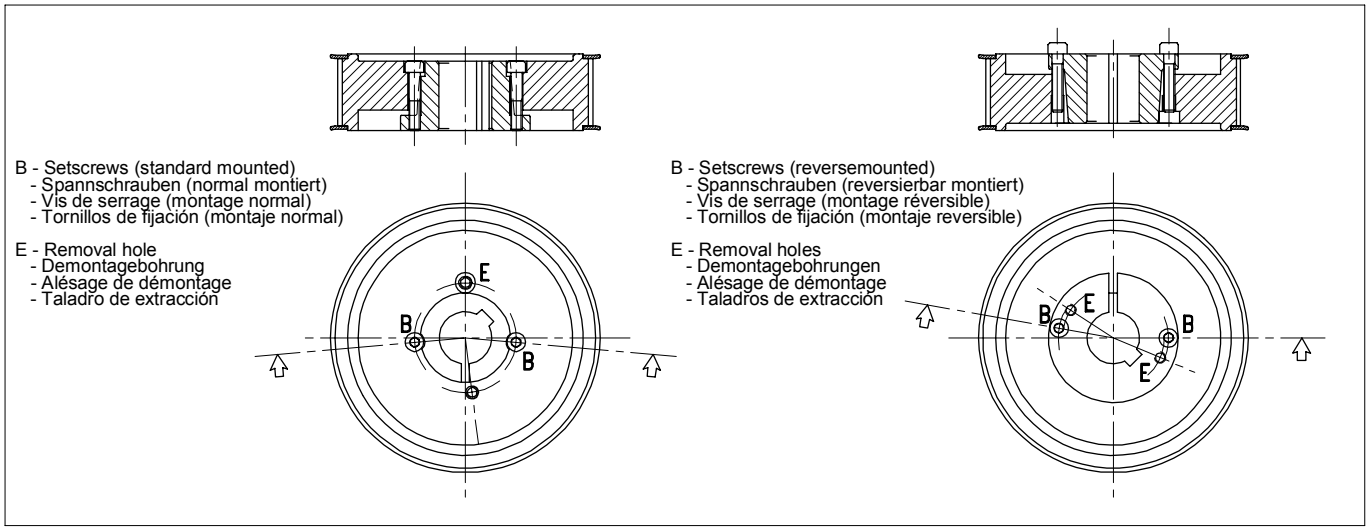

1.With the help of these taper bushes it is possible to eliminate the ledges made by shaft re-works (see figure) as the bush does not permit the axial slip of the transmission component on shaft.
The grip generated by the bush on shaft also excludes wear due to fiction or contact.

2.Where sudden and repetead reversals of the motion of rotation are present, the strong grip on shaft of the bush saves the key from removal and rupture.
3.Where, on the contrary, the motion of rotation is slow, without unexpected variations, we can insert the assembly transmission component-bush directly on shaft, after consultation of the graph at page 72, with no need to make a keyway. Additional advantage is the possibility to buy the pulley or another transmission component with the bush as they are and insert them immediately on shaft without making any rework for bore and keyway. In fact, these bushes are available in a variety of bores (see page 70) and they are supplied complete with key-way to UNI 6604-69 and DIN 6885.

TO INSTALL
1.Clean pulley and tapered surfaces of bush **(do not grease!)**.
2.Insert bush on shaft. If a key is to be fitted, check clearance between key and keyway.
3.Completely clean tapered bore of pulley **(do not grease!)**. Fit pulley in bush so that holes line up.
4.Sparingly oil thread screws. Place screws loosely in threaded holes and tighten gradually and alternately until maximum grip is achieved. Do not exceed torque values in the table (no-key drives). Where a key is to be used, reduce torque by 30-35%.

TO REMOVE
Slacken all screws, remove one of them and insert it in the removal hole until pulley is loosened.

1.Mit der Hilfe dieser Spannbuchse ist es möglich die bei Bearbeitungen auf Welle produzierten Anschläge (siehe Bild) auszuschließen. Die Buchse erlaubt nicht die Axialgleitung des Antriebselementes auf der Welle. Die bei der Buchse bewirkteten Befestigung verhindert auch den Reibungs- oder Kontaktsverschleiß.

2.Wenn überraschende und häufige Bewegungsumkehr anwesend sind, ist die starke Befestigung der Buchse auf Welle, daß die Passfeder vor Loskeilen und Bruch schützt.
3.Wenn, im Gegenteil, die Bewegung langsam und ohne unerwartete Änderungen ist, kann das Antriebselement mit Buchse nach Prüfung des Diagramms Seite 72 auf Welle direkt aufschieben werden. Es gibt kein Not eine Passfeder vorzusehen. Zusätzlich kann die Scheibe oder ein anderes Antriebselement mit Buchse eingekauft und sofort auf Welle montiert werden, ohne eine Fertigbohrung und eine Keilnut einzusetzen. Lieferbar in vielfältigen Bohrungen (siehe Seite 70), alle mit Keilnut nach UNI6604-69 und DIN 6885.

MONTAGE
1.Scheibe und kegelige Kontaktflächen der Buchse säubern **(nicht fetten!)**.
2.Buchse auf Welle sezten. Wenn eine Passfeder eingesetzt wird, ist das Spiel zwischen Passfeder und Passfedernut zu prüfen.
3.Konische Bohrung der Scheibe ganz säubern **(nicht fetten!)**. Scheiben und Buchse ineinander setzen und Löcher auf Deckung bringen.
4.Schraubengewinde leicht einölen. Schrauben in die Gewindebohrungen lose einschrauben und gradweise und abwechselnd Schrauben anziehen bis der größte Zugriff auf der Welle zu gewinnen. Nicht überschreiten das in der Tabelle angegebenen Anzugsmoment (Antriebe ohne Passfeder). Wenn eine Passfeder eingesetzt wird, muß man das Anzugsmoment von 30-35% reduzieren.

DEMONTAGE
Alle Schrauben lösen, eine davon herausnehmen und sie in die Demontagebohrung einschrauben bis die Scheibe sich frei auf der Welle bewegen läßt.

1.Par l'emploi de ces moyeux on peut éliminer les usinages faits sur les arbres pour obtenir le blocage (voir figure), car le moyeu ne permet pas le glissement axial du composant de transmission sur l'arbre. Le serrage produit par le moyeu sur l'arbre empêche aussi l'oxidation par frottement ou par contact.

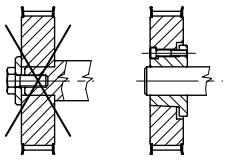

2.S'il y a des mouvements de rotations qui sont sujets à des inversions brusques et fréquentes le moyeu amovible évite, par le blocage qu'il produit sur l'arbre, le déclavetage et le cisaillement de la clavette.
3.Si, au contraire, il y a un mouvement de rotation lent sans variations soudaines nous pouvons, après avoir consulté le graphique à la page 72, monter l'ensemble composant de transmission-moyeu directement sur l'arbre sans y exécuter la ranure de clavette. Un autre avantage est la possibilité d'acheter la poulie ou le composant de transmission avec le moyeu et de pouvoir le monter immédiatement sans devoir faire des usinages supplémentaires pour l'alésage et la clavette. En effet, les moyeux sont disponibles avec plusieurs alésages(voir page 70) et ils ont déjà la rainure de clavette aux normes UNI 6604-69 et DIN 6885.

MONTAGE
1.Nettoyer la poulie et la surface de contact du moyeu **(ne pas graisser!)**
2.Placer le moyeu sur l'arbre. S'il y a une clavette, contrôler le jeu entre la clavette et la rainure.
3.Nettoyer complètement l'alésage conique de la poulie **(ne pas graisser!).** Placer en suite la poulie dans le moyeu et faire coïncider les alésages des deux.
4.Huiler légèrement le filet des vis et puis les introduire dans les trous filetés. Serrer graduellement et en alternance les vis jusqu'à obtenir le serrage maximal sur l'arbre. Ne pas dépasser les couples du tableau (transmissions sans clavette). Au cas où une clavette soit nécéssaire, réduire le couple de serrage de 30-35%.

DÉMONTAGE
Desserer complètement les vis de serrage, retirer une d'elles et la placer dans l'alésage de démontage jusqu'au relâche complet de la poulie.

1.Con el empleo de esto casquillo pueden eliminarse las elaboraciones hechas sobre los ejes para obtener el agarre (véase figura), pues que eso no permite el deslizamiento axial del elemento de transmisión sobre el eje. El agarre producido por el casquillo sobre el eje impide drasticamente también la oxidación por roce o por contacto.

2.Si hay movimientos de rotación con inversiones bruscas y frecuentes el casquillo impide, por el agarre sobre el eje, el cizallado de la chaveta.
3.Si, por el contrario, hay un movimiento lento sin variacciones repentinas se puede, después de haber consultado el gráfico a la página 72, montar el conjunto elemento de transmisión-casquillo directamente sobre el eje sin ejecutar la ranura de chaveta. Otra ventaja es la posibilidad de comprar la polea o el elemento de transmisión con el casquillo y de poderlo montar inmediatamente sin deber ejecutar elaboraciones suplementarias de agujero y chaveta. En efecto, los casquillos son disponibles en una amplia gama de taladros (véase página 70) e ya tienen la ranura de chaveta según las normas UNI 6604-69 y DIN 6885.

MONTAJE
1.Limpiar la polea y la superficie de contacto del casquillo **(no engrasar!)**.
2.Colocar el casquillo sobre el eje. Si se emplea una chaveta, comprobar la holgura entre la chaveta y la ranura.
3.Limpiar completamente el taladro cónico de la polea **(no engrasar!)**. Colocar después la polea haciendo coincidir los taladros.
4.Aceitar lígeramente la rosca de los tornillos y colocar los tornillos en los taladros roscados. Apretar los tornillos gradual y alternativamente, hasta conseguir la maxima sujeción sobre el eje. No superar el par indicado en la tabla (transmisiones sin chaveta).
En caso de empleo de una chaveta, reducir el par de 30-35%.

DESMONTAJE
Aflojar los tornillos, quitar uno de ellos e introducirlo en el taladro de extracción hasta que la polea es libre sobre el eje.

Dimensions and bores for taper bushes SYSTEM-®
Abmessungen und Bohrungen der Spannbuchsen SYSTEM-®
Dimensions et alésages des moyeux coniques amovibles SYSTEM-®
Medidas y taladros de los casquillos cónicos SYSTEM-®

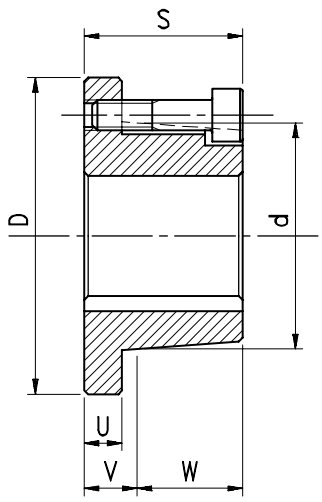

Designation Bezeichnung Désignation Referencia	Screw - Schraube Vis - Tornillo			Dimensions - Abmessungen Dimensions - Medidas						Weight Gewicht Poids Peso
	Ø mm	l mm	Torque Drehm. Couple Par * Nm	d mm	D mm	S mm	U mm	V mm	W mm	kg
R 2016	5	22	6	30	46	27	7	11	16	0,18
R 2825	6	30	8	39	58	37	8	12	25	0,36
R 3825	6	30	14	51	70	37	8	12	25	0,58
R 4830	8	35	35	64	88	45	11	15	30	1,15
5040	12	45	60	68	100	58	13	18	40	1,75
R 6035	12	40	60	79	110	53	13	18	35	2,12
6045	12	50	60	80	110	63	13	18	45	2,49
7060	14	65	110	98	140	79	14	19	60	4,40
R 7540	14	45	110	96	137	59	14	19	40	3,38
8070	12	75	60	113	150	88	13	18	70	6,00
9085	14	90	110	126	165	105	15	20	85	8,40
R 9560	14	65	110	123	165	80	15	20	60	6,40
10095	16	100	160	143	190	119	15	24	95	12,20
115105	18	110	200	161	210	130	18	25	105	17,30
130120	20	120	260	177	230	145	18	25	120	23,00

The bushes marked «R» can be inserted both ways.
***** Max screws tightening torque for non-keywayed drives (1 Nm = 0,102 kgm);
for keywayed drives reduce the screws tightening torque by 30-35%.
Weigths shown apply to the smallest bore and they include the screws.
All bushes are made of high grade cast iron except than the bush size 2016 which is made of steel.

Code number: at the time of the ordering, please replace the dots by the bore diameter required (e.g. 024 to say bore 24mm; 125 to say 125mm).

Die mit «R» gezeichneten Spannbuchsen können beiderseitig montiert werden.
***** Max Drehmoment der Schrauben für Antrieb ohne Nut (1 Nm = 0,102 kgm); für Antrieb mit Nut muß man das Schraubendrehmoment von 30-35% reduzieren.
Das angegebene Gewicht bezieht sich auf die Mindestbohrung und enthält auch die Schrauben.
Alle Spannbuchsen werden aus hochgradigem Grauguß hergestellt. Aushahme ist die 2016, die aus Stahl ist.
Bestellcode: bei Bestellung ersetzt die Punkte durch das gewünschte Bohrungsdurchmesser (z.B. 024 für Bohrung 24mm; 125 für Bohrung 125 mm).

Les moyeux précédés par «R» sont à montage reversible.
***** Couple de serrage maxi des vis pour transmissions sans clavette (1 Nm = 0,102 kgm); pour transmissions avec clavette réduire le couple de serrage des vis de 30-35%.
Les poids des moyeux sont pour l'alésage standard minimum et ils comprennent les vis.
Tous les moyeux sont fabriqués en fonte de haute qualité, à l'exception du type 2016, qui est en acier.

Numéro de code: à la commande, veuillez remplacer les points par le diamètre d'alésage souhaité (par ex. 024 pour 24mm; 125 pour 125mm).

Los casquillos que tienen una «R» delante son de montaje reversible.
***** Par de apriete máximo de los tornillos para las transmisiones sin ranura (1 Nm = 0,102 kgm); para las transmisiones con ranura reducir el par de apriete de los tornillos del 30-35%.
Los pesos de los casquillos son para taladro mínimo e ya incluyen los tornillos.
Todos los casquillos son de fundición de alta calidad, excepto el tipo 2016 fabricado de acero.

Código: en el pedido, les rogamos reemplazar los puntos por el diámetro del taladro deseado (por ej. 024 = 24mm; 125 = 125mm).

Metric stock bores - Metrische Lagerbohrungen - Alésages métriques de stock - Taladros métricos de stock

Item number Codierung Code Código	Designation Bezeichnung Désignation Referencia	Bores in mm (ISO E 8) Bohrungen in mm (ISO E 8) Alésages in mm (ISO E 8) Taladros en mm (ISO E 8)
140201...	R 2016	11 - 12 - 14 - 15 - 16 - 18 - 19 - 20 - 22** 24** 25**
140282...	R 2825	11 - 12 - 14 - 15 - 16 - 18 - 19 - 20 - 22 - 24 - 25 - 26 - 28 - 30*
140382...	R 3825	12 - 14 - 15 - 16 - 18 - 19 - 20 - 22 - 24 - 25 - 26 - 28 - 30 - 32 - 35 - 36 - 38 - 40*
140483...	R 4830	14 - 15 - 16 - 18 - 19 - 20 - 22 - 24 - 25 - 26 - 28 - 30 - 32 - 35 - 36 - 38 - 40 - 42 - 45 - 48 - 50*
140504...	5040	18 - 19 - 20 - 22 - 24 - 25 - 26 - 28 - 30 - 32 - 35 - 36 - 38 - 40 - 42 - 45 - 48 - 50 - 55*
140603...	R 6035	18 - 19 - 20 - 22 - 24 - 25 - 26 - 28 - 30 - 32 - 35 - 38 - 40 - 42 - 45 - 48 - 50 - 55 - 60 - 65*
140604...	6045	18 - 19 - 20 - 22 - 24 - 25 - 26 - 28 - 30 - 32 - 35 - 38 - 40 - 42 - 45 - 48 - 50 - 55 - 60 - 65*
140706...	7060	30 - 32 - 35 - 38 - 40 - 42 - 45 - 48 - 50 - 55 - 60 - 65 - 70 - 75
140754...	R 7540	30 - 32 - 35 - 38 - 40 - 42 - 45 - 48 - 50 - 55 - 60 - 65 - 70 - 75
140807...	8070	40 - 42 - 45 - 48 - 50 - 55 - 60 - 65 - 70 - 75 - 80
140908...	9085	50 - 55 - 60 - 65 - 70 - 75 - 80 - 85 - 90 - 95
140956...	R 9560	50 - 55 - 60 - 65 - 70 - 75 - 80 - 85 - 90 - 95
141009...	10095	50 - 55 - 60 - 65 - 70 - 75 - 80 - 85 - 90 - 95 - 100
141151...	115105	55 - 60 - 65 - 70 - 75 - 80 - 85 - 90 - 95 - 100 - 105 - 110 - 115
141301...	130120	60 - 65 - 70 - 75 - 80 - 85 - 90 - 95 - 100 - 105 - 110 - 115 - 120 - 125 - 130

** No keyway for these bores.
* This bore as a shallower keyway.

** Keine Nut für diese Bohrungen.
* Diese Bohrung ist mit Flachnut ausgeführt.

** Ces alésages sont sans rainure de clavette.
* Ces alésages ont une rainure basse.

** Estos taladros son sin ranura.
* Estos taladros llevan una ranura menos profunda.

Dimensions of metric bored keyways to UNI 6604-69 DIN 6885
Abmessungen der Nuten mit metrischer Fertigbohrung gemäß UNI 6604-69 DIN 6885
Dimensions des rainures de clavette (UNI 6604-69 DIN 6885) pour l'alésage métrique
Medidas de las ranuras (UNI 6604-69 DIN 6885) con agujero métrico

Bore mm Bohrung mm Alésage mm Taladro mm	b mm	t mm
> 10 ÷ 12	4	D + 1,8
» 12 » 17	5	D + 2,3
» 17 » 22	6	D + 2,8
» 22 » 30	8	D + 3,3
» 30 » 38	10	D + 3,3
» 38 » 44	12	D + 3,3
» 44 » 50	14	D + 3,8
» 50 » 58	16	D + 4,3
» 58 » 65	18	D + 4,4
» 65 » 75	20	D + 4,9
» 75 » 85	22	D + 5,4
» 85 » 95	25	D + 5,4
» 95 » 110	28	D + 6,4
» 110 » 130	32	D + 7,4

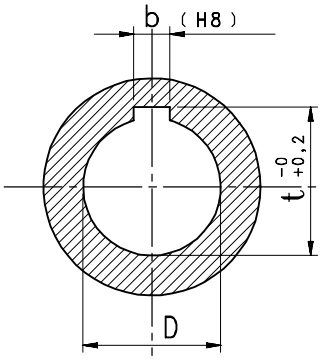

Designation Bezeichnung Désignation Referencia	Bore Bohrung Alésage Taladro	b mm	t mm
R 2825	30	8	D + 2,3
R 3825	40	12	D + 2,3
R 4830	50	14	D + 2,8
5040	55	16	D + 1,8
R 6035	65	18	D + 1,9
6045	65	18	D + 1,9

Inch stock bores - Lagerbohrungen in Zoll - Alésages de stock en pouces - Taladros de stock en pulgadas

Item number Codierung Code Código	Designation Bezeichnung Désignation Referencia	Bores in inches (ISO E 8) Bohrungen in Zoll (ISO E 8) Alésages en pouces (ISO E 8) Taladros en pulgadas (ISO E 8)
140201....	R 2016	3/8 - 7/16 - 1/2 - 9/16 - 5/8 - 11/16 - 3/4 - 13/16
140282....	R 2825	3/8 - 7/16 - 1/2 - 9/16 - 5/8 - 11/16 - 3/4 - 13/16 - 7/8 - 15/16 - 1" - 1"1/8
140382....	R 3825	1/2 - 9/16 - 5/8 - 11/16 - 3/4 - 13/16 - 7/8 - 15/16 - 1" - 1"1/8- 1"1/4 - 1"3/8 - 1"1/2
140483....	R 4830	3/4 - 13/16 - 7/8 - 15/16 - 1" - 1"1/8 - 1"1/4 - 1"3/8 - 1"1/2 - 1"5/8- 1"3/4 - 1"7/8
140504....	5040	3/4 - 13/16 - 7/8 - 15/16 - 1" - 1"1/8 - 1"1/4 - 1"3/8 - 1"1/2 - 1"5/8 - 1"3/4 - 1"7/8 - 2"
140603....	R 6035	7/8 - 1" - 1"1/8 - 1"1/4 - 1"3/8 - 1"1/2 - 1"5/8 - 1"3/4 - 1"7/8 - 2" - 2"1/8 - 2"1/4 - 2"3/8
140604....	6045	7/8 - 1" - 1"1/8 - 1"1/4 - 1"3/8 - 1"1/2 - 1"5/8 - 1"3/4 - 1"7/8 - 2" - 2"1/8 - 2"1/4 - 2"3/8
140706....	7060	1"1/4 - 1"3/8 - 1"1/2 - 1"5/8 - 1"3/4 - 1"7/8 - 2" - 2"1/8 - 2"1/4 - 2"3/8 - 2"1/2 - 2"3/4 - 2"7/8
140754....	R 7540	1"1/4 - 1"3/8 - 1"1/2 - 1"5/8 - 1"3/4 - 1"7/8 - 2" - 2"1/8 - 2"1/4 - 2"3/8 - 2"1/2 - 2"3/4 - 2"7/8
140807....	8070	1"1/2 - 1"5/8 - 1"3/4 - 1"7/8 - 2" - 2"1/8 - 2"1/4 - 2"3/8 - 2"1/2 - 2"3/4 - 2"7/8 - 3" - 3"1/8
140908....	9085	2" - 2"1/8 - 2"1/4 - 2"3/8 - 2"1/2 - 2"3/4 - 2"7/8 - 3" - 3"1/8 - 3"1/4 - 3"3/8 - 3"1/2 - 3"3/4
140956....	R 9560	2" - 2"1/8 - 2"1/4 - 2"3/8 - 2"1/2 - 2"3/4 - 2"7/8 - 3" - 3"1/8 - 3"1/4 - 3"3/8 - 3"1/2 - 3"3/4
141009....	10095	2" - 2"1/8 - 2"1/4 - 2"3/8 - 2"1/2 - 2"3/4 - 2"7/8 - 3" - 3"1/8 - 3"1/4 - 3"3/8 - 3"1/2 - 3"3/4 - 4"
141151....	115105	2"1/8 - 2"1/4 - 2"3/8 - 2"1/2 - 2"3/4 - 2"7/8 - 3" - 3"1/8 - 3"1/4 - 3"3/8 - 3"1/2 - 3"3/4 - 4" - 4"1/4 - 4"1/2
141301....	130120	2"3/4 - 2"7/8 - 3" - 3"1/8 - 3"1/4 - 3"3/8 - 3"1/2 - 3"3/4 - 4" - 4"1/4 - 4"1/2 - 4"3/4 - 5" - 5"1/4

Code number: at the time of the ordering, please replace the dots by the bore diameter required (e.g. 0375 to say bore 3/8"; 3000 to say 3").
Bestellcode: bei Bestellung ersetzt die Punkte durch das gewünschte Bohrungsdurchmesser (z.B. 0375 für Bohrung 3/8"; 3000 für Bohrung 3").
Numéro de code: à la commande, veuillez remplacer les points par le diamètre d'alésage souhaité (par ex. 0375 pour 3/8"; 3000 pour 3").
Código: en el pedido, les rogamos reemplazar los puntos por el diámetro del taladro deseado (por ej. 0375 = 3/8"; 3000 = 3").

Dimensions of inch bored keyways to B.S. 46: Part 1 : 1958.

Abmessungen der Nuten mit Fertigbohrung in Zoll gemäß B.S. 46: Part 1 : 1958.

Dimensions des rainures de clavette (B.S. 46: Part 1 : 1958) pour l'alésage en pouces.

Medidas de las ranuras (B.S. 46: Part 1 : 1958) con agujero en pulgadas.

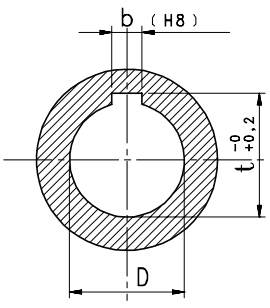

Bore Bohrung Alésage Taladro	b	t
> 1/4 ÷ 1/2	1/8	D + 1/16
» 1/2 » 3/4	3/16	D + 3/32
» 3/4 » 1"	1/4	D + 1/8
» 1" » 1"1/4	5/16	D + 1/8
» 1"1/4 » 1"1/2	3/8	D + 1/8
» 1"1/2 » 1"3/4	7/16	D + 5/32
» 1"3/4 » 2"	1/2	D + 5/32
» 2" » 2"1/2	5/8	D + 7/32
» 2"1/2 » 3"	3/4	D + 1/4
» 3" » 3"1/2	7/8	D + 5/16
» 3"1/2 » 4"	1"	D + 3/8
» 4" » 5"	1" 1/4	D + 7/16
» 5" » 6"	1" 1/2	D + 1/2
» 6" » 7"	1" 3/4	D + 5/8

Taper bushes SYSTEM-®
Spannbuchsen SYSTEM-®
Moyeux amovibles SYSTEM-®
Casquillos cónicos SYSTEM-®

SYSTEM-® bushes are designed to ensure maximum grip and fast, easy fixing. The system allows to achieve shrink fit of pulleys onto the shafts so preventing the wearprocess due to friction.

Table below shows the max. slip torque for each taper bush. Values refer to both the friction coefficient of 0,2 and the max. screw tightening torque indicated at pag. 70.
For non-keywayed drives, please remove any oil or grease from the shaft and the bore. Slightly oil the screws and their mating threads.

Mit Hilfe der Spannbuchse SYSTEM-® können Scheiben schnell montiert und demontiert werden. Das SYSTEM-® versichert eine besondere Befestigung der Scheibe auf der Welle, um der Reibungs-verschleiß zu verhindern.

Die Tabelle gibt das max. Schlupfmoment für jede Buchse an. Die Werten beziehen sich auf einen Reibungskoeffizient von 0,2 und auch auf das Schraubendrehmoment, wie in der Tabelle auf Seite 70 angegeben ist.
Was den Antrieb ohne Nut angeht, bitten entfetten Sie die Welle und die Bohrung. Dann einölen Sie leicht den Schrauben und das Gewinde selbst.

Le serrage obtenu par le moyeu amovible SYSTEM-® garantit une résistance exceptionelle au glissement de la poulie sur son arbre. Il empêche aussi la formation de l'oxidation par frottement.

Les courbes indiquent pour chaque moyeu le couple maxi de glissement. Les valeurs correspondent à un coefficient de frottement de 0,2 et au couple de serrage des vis comme indiqué dans le tableau de page 70.
Pour la transmission sans rainure de clavette, il est recommandé de dégraisser l'arbre et l'alésage du moyeu. Huiler légèrement le filetage et le dessous de la tête des vis.

La tensión de casquillo obtenida gracias a los principios fundamentales SYSTEM-® asegura una resistencia excepcional del acoplamiento de la polea sobre el eje. El impide drasticamente la formación de oxidación por roce o contacto.

Las curvas indican para cada casquillo el par máximo de deslizamiento. Los valores corresponden a un coeficiente de fricción de 0,2 y a los pares de apriete de tornillo relacionados en la página 70.
Por lo que se refiere a las transmisiones sin ranura, recomendamos de desengrasar el eje y el taladro del casquillo. Lubricar ligeramente la rosca y la cara inferior de los tornillos.

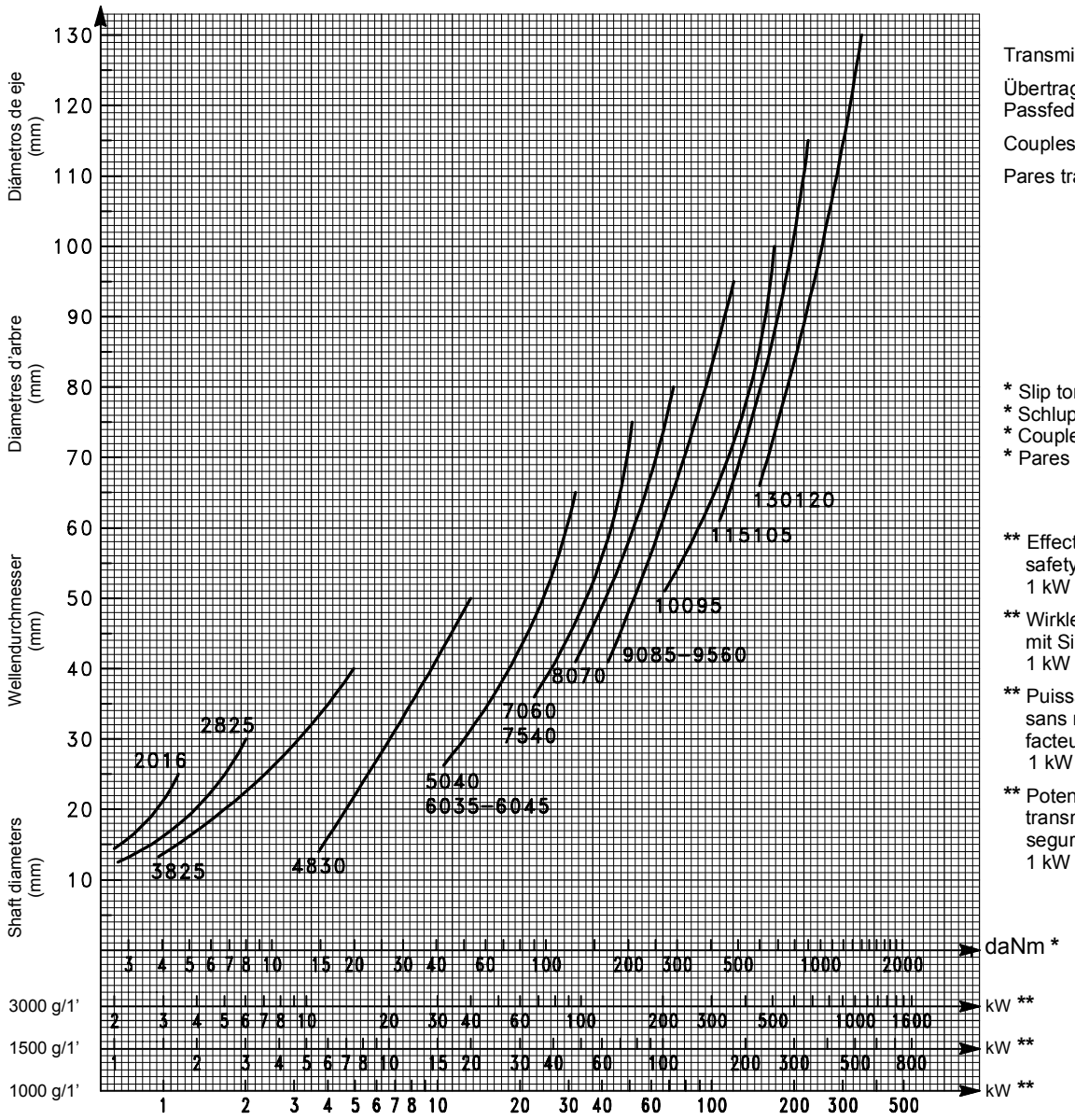

Transmissible torques, without keyway.

Übertragbare Drehmomente ohne Passfedernut.

Couples transmissibles sans clavette.

Pares transmisibles sin ranura.

* Slip torques
* Schlupfmomente
* Couples de glissement
* Pares de desliziamento

** Effective driving power, no keyway, safety factor = 4
1 kW = 1,36 HP

** Wirkleistung des Antriebs ohne Nut mit Sicherheitsfaktor = 4
1 kW = 1,36 PS

** Puissance effective à transmettre sans rainure de clavette avec facteur de securité = 4
1 kW = 1,36 CV

** Potencia efectiva que se ha de transmitir sin ranura con factor de seguridad = 4
1 kW = 1,36 HP

Taper bushes
Spannbuchsen
Moyeux amovibles
Casquillos cónicos

POGGILOCK®

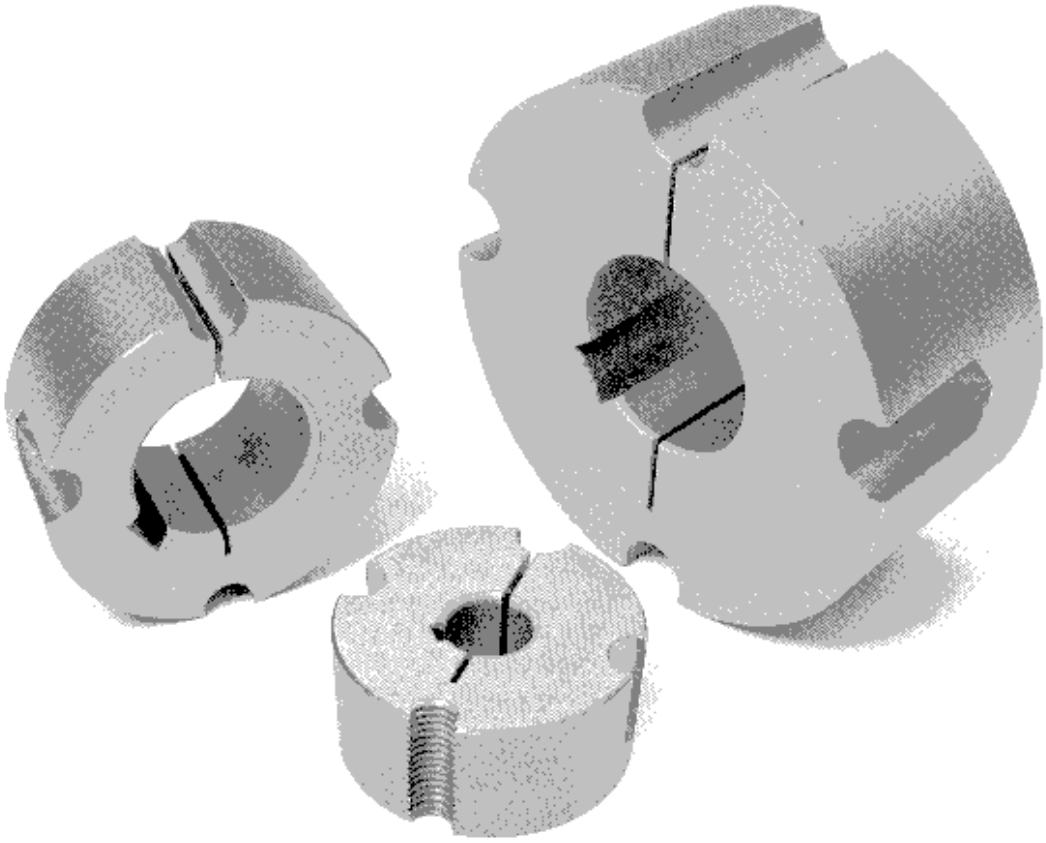

Taper bushes POGGILOCK®
Spannbuchsen POGGILOCK®
Moyeux amovibles POGGILOCK®
Casquillos cónicos POGGILOCK®

TO INSTALL

1-Remove the protective coating from the taper bush and the pulley. After ensuring that the mating tapered surfaces are completely clean and free from oil or dirt, insert bush in pulley so that holes line up.

2-Sparingly oil thread screws. Place screws loosely in threaded holes, as shown in picture.

3-Clean shaft and fit pulley-bush assembly to shaft and locate in position desired. Remember that bush will nip the shaft first and then the pulley.

4-Using a hexagon wrench tighten screws gradually and alternately to torque shown in table below.

5-Hammer against large-end of bush, using a block or sleeve to prevent damage. (This will ensure that the bush is seated squarely in place). Screws will now turn a little more. Repeat this hammering and screw tightening once or twice to achieve maximum grip on the shaft.

6-If a key is to be fitted, place it in the shaft keyway before fitting the bush.

7-After a short time of running, check tightness of screws.

8-Fill empty holes with grease to exclude dirt.

MONTAGE

1-Alle blanken Oberflächen der Buchse sowie der Scheibe säubern. Versichern sich, daß die kegelige Kontaktflächen ganz sauber und frei von Öl oder Staub sind. Scheiben und Buchse ineinander setzen und Löcher auf Deckung bringen.

2-Schraubengewinde leicht einölen. Schrauben in die Anschlußbohrungen lose einschrauben, wie im Bild gezeigt.

3-Welle säubern. Scheibe mit Buchse auf Welle positionieren. Nicht vergessen, daß die Buchse zuerst die Welle und dann die Scheibe anzieht.

4-Mit einem Sechskantschlüssel gradweise und abwechselnd Schrauben gleichmäßig mit entsprechendem Anzugsmoment nach Tabelle fest anziehen.

5-Hammerschlagen gegen die große Seite der Buchse mittels eines Holzklotes oder einer Hülse um Beschädigung zu verhindern. (Das sichert, daß die Buchse weiter in die konische Bohrung eingetrieben wird). Danach lassen sich die Schrauben wieder etwas anziehen. Wiederholen dieser Vorgang einmal oder zweimal um der größte Zugriff auf der Welle zu gewinnen.

6-Wenn eine Paßfeder eingesetzt wird, muß sie auf der Welle positioniert sein. Buchse danach zu setzen.

7-Nach einer kurzen Zeit im Betrieb, überprüfen das Schraubenanzugsmoment.

8-Die leeren Bohrungen sollten mit Fett gefüllt werden um das Eindringen vom Fremdkörpern zu verhindern.

MONTAGE

1-Retirer la couche protectrice du moyeu et de la poulie. S'assurer que la surface de contact des pièces soit complètement nettoyée et sans huile ou poussière, après placer le moyeu dans la poulie et faire coïncider les alésages des deux.

2-Huiler légèrement le filetage des vis et puis les introduire dans les trous filetés, sans les serrer, comme illustré dans la photo.

3-Nettoyer l'arbre et placer ensuite l'ensemble poulie-moyeu dans la position prévue. Ne pas oublier que le moyeu se fixe sur l'arbre avant la poulie.

4-Resserer graduellement et en alternance les vis avec une clé hexagonale jusqu'à ce que le couple de serrage indiqué dans le tableau soit atteint.

5-Taper avec un marteau contre le côté le plus épais du moyeu et intercaler un morceau de bois ou une cale pour éviter de l'abîmer. (Ça pour être sûrs que le moyeu est correctement placé sur l'arbre). Serrer encore un peu les vis. Répeter le martèlement et le serrage des vis encore une fois ou deux pour obtenir le serrage maximal sur l'arbre

6-Au cas où une clavette soit nécéssaire, il faut la placer sur l'arbre avant le montage du moyeu.

7-Vérifier le serrage des vis apèrs une courte période de fonctionnement.

8-Remplir de graisse les alésages non utilisés pour empêcher aux impuretés de s'y loger.

MONTAJE

1-Quitar el estrato protectivo del casquillo y de la polea. Después de haberse asegurado que las superficies de contacto sean completamente limpias y sin aceite o suciedad, colocar el casquillo en la polea haciendo coincidir los taladros.

2-Aceitar ligeramente la rosca de los tornillos. Colocar los tornillos en los taladros roscados, sin apretar, como se indica en la foto.

3-Limpiar el eje y montar el conjunto polea-casquillo en la posición deseada. Recordar que el casquillo agarrará primero el eje y después la polea.

4-Empleando una llave hexagonal, apretar los tornillos gradual y alternativamente, hasta alcanzar el par indicado en la tabla.

5-Empujar con un martillo el extremo grande del casquillo, usando un bloque o manguito para evitar daños. (Esto asegura que el casquillo está alojado correctamente en posición). Apretar un poco más los tornillos. Repeter el empuje del casquillo y el apriete de los tornillos una o dos veces para conseguir la máxima sujeción sobre el eje.

6-En caso de empleo de una chaveta, ésta debe ser efectuada sobre el eje antes de montar el casquillo.

7-Comprobar el apriete de los tornillos después un breve periodo de funcionamiento.

8-Engrasar los taladros vacios para evitar la suciedad.

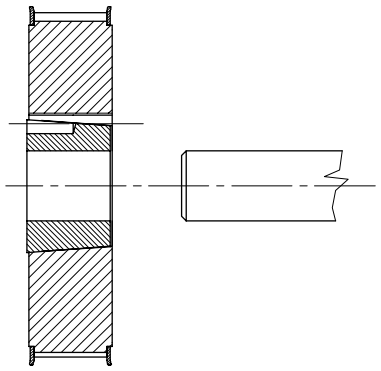

Insert bush

Buchse einsetzen

Mise en place du moyeu

Insertar el casquillo

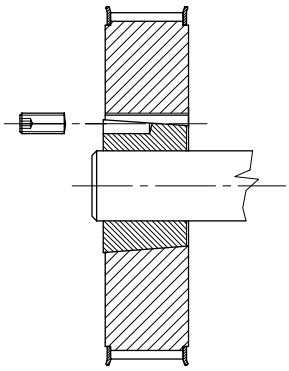

Insert screws and locate on shaft - tighten screws finger tight

Schrauben einschrauben und auf Welle aufschieben- Schrauben mit Finger festziehen

Mise en place des vis et fixation sur l'arbre - reserrage des vis à la main

Insertar los tornillos y posicionar sobre el eje - apretar los tornillos manualmente

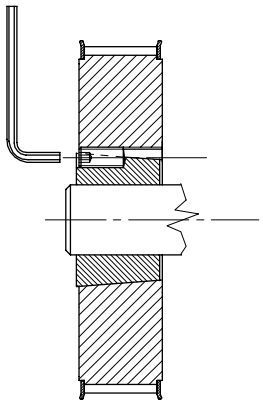

Tighten screws alternatively

Schrauben abwechselnd anziehen

Blocage en alternance des vis

Apretar los tornillos alternativamente

Taper bushes POGGILOCK®
Spannbuchsen POGGILOCK®
Moyeux amovibles POGGILOCK®
Casquillos cónicos POGGILOCK®

TO REMOVE

Slacken all screws and remove one or two according to number of removal holes as shown in the drawing. Insert screws into removal holes after having oiled them. Tighten screws alternately until bush is loosened in hub and assembly free from shaft. Remove assembly from shaft.

DEMONTAGE

Schrauben lösen, eine oder zwei davon nach der Demontagebohrungen herausnehmen, wie im Bild gezeigt. Schrauben gut einölen und darauf in die Abdrückbohrungen einschrauben. Schrauben abwechselnd anziehen, bis sich die Buchse aus der Nabe löst und die Scheibe sich frei auf der Welle bewegen läßt. Scheiben mit Buchse von der Welle abnehmen.

DÉMONTAGE

Desserer les vis et en retirer une ou deux selon les alésages de démontage comme indiqué dans la figure. Placer les vis dans les alésages de démontage après les avoir bien huilées. Serrer les vis en alternance jusqu'à ce que le moyeu de serrage soit relâché et l'ensemble libre sur le arbre. Retirer l'ensemble de l'arbre.

DESMONTAJE

Aflojar los tornillos y introducir uno o dos de ellos en los taladros de extracción como se indica en la figura. Apretar los tornillos en los taladros de extracción después de haberlos bien aceitados. Apretar los tornillos alternativamente hasta que el casquillo no quede flojo y el conjunto es libre sobre el eje. Quitar el conjunto del eje.

REMOVING A TAPER BUSH
DEMONTAGEBOHRUNGEN
DÉMONTAGE D'UN MOYEU
EXTRACCIÓN DE UN CASQUILLO

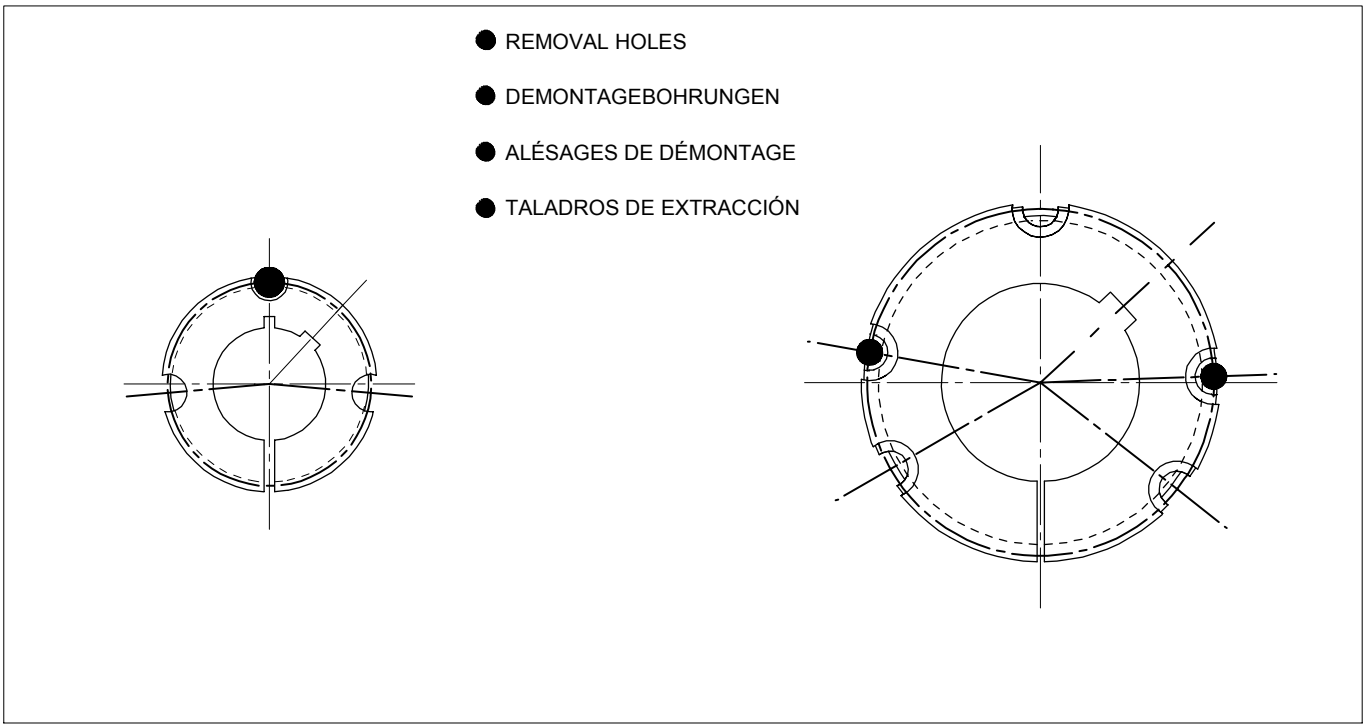

Taper bushes POGGILOCK®
Spannbuchsen POGGILOCK®
Moyeux amovibles POGGILOCK®
Casquillos cónicos POGGILOCK®

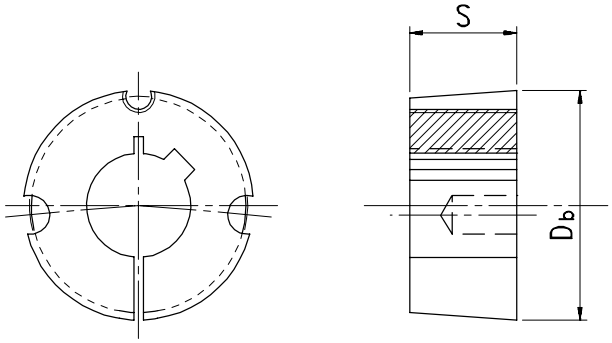

Designation Bezeichnung Désignation Referencia	S mm	D_b mm	Screw Schraube Vis Tornillo B.S.W.	Torque Drehm. Couple Par Nm
1008	22,3	35,0	1/4"x1/2"	5,6
1108	22,3	38,0	1/4"x1/2"	5,6
1210	25,4	47,5	3/8"x5/8"	20,0
1610	25,4	57,0	3/8"x5/8"	20,0
1615	38,1	57,0	3/8"x5/8"	20,0
2012	32,0	70,0	7/16"x7/8"	30,0
2517	44,5	85,5	1/2"x1"	50,0
3020	50,8	108,0	5/8"x1"1/4	90,0
3030	76,2	108,0	5/8"x1"1/4	90,0
3525	63,6	127,0	1/2"x1"1/2	115,0
3535	88,9	127,0	1/2"x1"1/2	115,0
4030	76,2	146,0	5/8"x1"1/4	170,0
4040	101,6	146,0	5/8"x1"3/4	170,0
5050	127,0	177,5	7/8"x2"1/4	270,0

Metric stock bores - Metrische Lagerbohrungen - Alésages métriques de stock - Taladros métricos de stock

Item number Codierung Code Código	Designation Bezeichnung Désignation Referencia	Bores in mm (ISO E 8) Bohrungen in mm (ISO E 8) Alésages in mm (ISO E 8) Taladros en mm (ISO E 8)	Weight Gewicht Poids Peso kg
491008...	1008	9 - 10 - 11 - 12 - 14 - 16 - 18 - 19 - 20 - 22 - 24*- 25*	0,132
491108...	1108	9 - 10 - 11 - 12 - 14 - 16 - 18 - 19 - 20 - 22 - 24 - 25 - 28*	0,165
491210...	1210	11 - 12 - 14 - 16 - 18 - 19 - 20 - 22 - 24 - 25 - 28 - 30 - 32	0,270
491610...	1610	14 - 16 - 18 - 19 - 20 - 22 - 24 - 25 - 28 - 30 - 32 - 35 - 38 - 40 - 42	0,400
491615...	1615	14 - 16 - 18 - 19 - 20 - 22 - 24 - 25 - 28 - 30 - 32 - 35 - 38 - 40 - 42*	0,570
492012...	2012	14 - 16 - 18 - 19 - 20 - 22 - 24 - 25 - 28 - 30 - 32 - 35 - 38 - 40 - 42 - 45 - 48 - 50	0,770
492517...	2517	16 - 18 - 19 - 20 - 22 - 24 - 25 - 28 - 30 - 32 - 35 - 38 - 40 - 42 - 45 - 48 - 50 - 55 - 60	1,632
493020...	3020	25 - 28 - 30 - 32 - 35 - 38 - 40 - 42 - 45 - 48 - 50 - 55 - 60 - 65 - 70 - 75	2,962
493030...	3030	35 - 38 - 40 - 42 - 45 - 48 - 50 - 55 - 60 - 65 - 70 - 75	3,920
493525...	3525	35 - 38 - 40 - 42 - 45 - 48 - 50 - 55 - 60 - 65 - 70 - 75 - 80 - 85 - 90	5,033
493535...	3535	35 - 38 - 40 - 42 - 45 - 48 - 50 - 55 - 60 - 65 - 70 - 75 - 80 - 85 - 90	6,600
494030...	4030	40 - 42 - 45 - 48 - 50 - 55 - 60 - 65 - 70 - 75 - 80 - 85 - 90 - 100	7,700
494040...	4040	40 - 42 - 45 - 48 - 50 - 55 - 60 - 65 - 70 - 75 - 80 - 85 - 90 - 100	10,200
495050...	5050	70 - 75 - 80 - 85 - 90 - 100 - 105 - 110 - 115 - 120 - 125	16,800

* This bore has a shallower keyway. - Diese Bohrung ist mit Flachnut ausgeführt.
Ces alésages ont une rainure basse. - Estos taladros llevan una ranura menos profunda.

Code number: at the time of the ordering, please replace the dots by the bore diameter required (e.g. 024 to say bore 24mm; 125 to say 125mm).
Weight shown refers to the minimum standard bore (see table).
Bestellcode: bei Bestellung ersetzt die Punkte durch das gewünschte Bohrungsdurchmesser (z.B. 024 für Bohrung 24mm; 125 für Bohrung 125 mm).
Die in der Tabelle angegbenen Gewichte gelten für die Mindeststandardbohrung.
Numéro de code: à la commande, veuillez remplacer les points par le diamètre d'alésage souhaité (par ex. 024 pour 24mm; 125 pour 125mm).
Les poids indiquées se réfèrent à l'alésage standard mini (v. tableau).
Código: en el pedido, les rogamos reemplazar los puntos por el diámetro del taladro deseado (por ej. 024 = 24mm; 125 = 125mm).
Los pesos indicados se refieren al taladro estándar mínimo (v. tabla).

Dimensions of metric bored keyways to UNI 6604-69 DIN 6885
Abmessungen der Nuten mit metrischer Fertigbohrung gemäß UNI 6604-69 DIN 6885
Dimensions des rainures de clavette (UNI 6604-69 DIN 6885) pour le moyeu alésage métrique
Medidas de las ranuras (UNI 6604-69 DIN 6885) con agujero métrico

Bore mm Bohrung mm Alésage mm Taladro mm	b mm	t mm
> 8 ÷ 10	3	D + 1,4
» 10 » 12	4	D + 1,8
» 12 » 17	5	D + 2,3
» 17 » 22	6	D + 2,8
» 22 » 30	8	D + 3,3
» 30 » 38	10	D + 3,3
» 38 » 44	12	D + 3,3
» 44 » 50	14	D + 3,8
» 50 » 58	16	D + 4,3
» 58 » 65	18	D + 4,4
» 65 » 75	20	D + 4,9
» 75 » 85	22	D + 5,4
» 85 » 95	25	D + 5,4
» 95 » 110	28	D + 6,4
» 110 » 130	32	D + 7,4

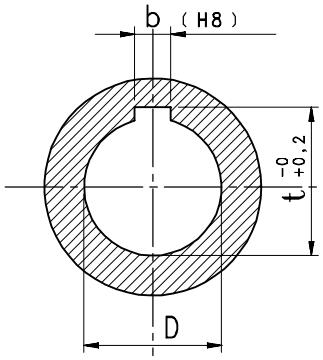

Designation Bezeichnung Désignation Referencia	Bore Bohrung Alésage Taladro	b mm	t mm
1008	24	8	D + 1,3
"	25	8	D + 1,3
1108	28	8	D + 1,3
1615	42	12	D + 2,3

Taper bushes POCLOCK®
Spannbuchsen POCLOCK®
Moyeux amovibles POCLOCK®
Casquillos cónicos POCLOCK®

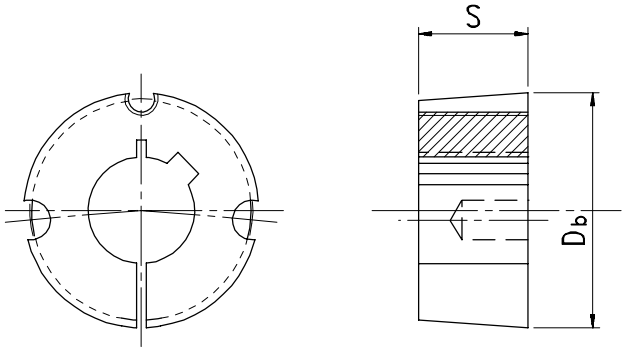

Inch stock bores - Lagerbohrungen in Zoll - Alésages de stock en pouces - Taladros de stock en pulgadas

Item number Codierung Code Código	Designation Bezeichnung Désignation Referencia	Bores in inches (ISO E 8) Bohrungen in Zoll (ISO E 8) Alésages en pouces (ISO E 8) Taladros en pulgadas (ISO E 8)	Weight Gewicht Poids Peso kg
491008....	1008	3/8 - 1/2 - 5/8 - 3/4 - 7/8 - 1"*	0,132
491108....	1108	3/8 - 1/2 - 5/8 - 3/4 - 7/8 - 1" - 1"1/8*	0,165
491210....	1210	1/2 - 5/8 - 3/4 - 7/8 - 1" - 1"1/8 - 1"1/4	0,270
491610....	1610	1/2 - 5/8 - 3/4 - 7/8 - 1" - 1"1/8 - 1"1/4 - 1"3/8 - 1"1/2 - 1"5/8	0,400
491615....	1615	1/2 - 5/8 - 3/4 - 7/8 - 1" - 1"1/8 - 1"1/4 - 1"3/8 - 1"1/2 - 1"5/8*	0,570
492012....	2012	3/4 - 7/8 - 1" - 1"1/8 - 1"1/4 - 1"3/8 - 1"1/2 - 1"5/8 - 1"3/4 - 1"7/8 - 2"	0,770
492517....	2517	3/4 - 7/8 - 1" - 1"1/8 - 1"1/4 - 1"3/8 - 1"1/2 - 1"5/8 - 1"3/4 - 1"7/8 - 2" - 2"1/8 - 2"1/4 - 2"3/8 - 2"1/2	1,632
493020....	3020	1"1/4 - 1"3/8 - 1"1/2 - 1"5/8 - 1"3/4 - 1"7/8 - 2" - 2"1/8 - 2"1/4 - 2"3/8 - 2"1/2 - 2"5/8 - 2"3/4 - 2"7/8 - 3"	2,962
493030....	3030	1"1/4 - 1"3/8 - 1"1/2 - 1"5/8 - 1"3/4 - 1"7/8 - 2" - 2"1/8 - 2"1/4 - 2"3/8 - 2"1/2 - 2"5/8 - 2"3/4 - 2"7/8 - 3"	3,920
493525....	3525	1"1/2 - 1"5/8 - 1"3/4 - 1"7/8 - 2" - 2"1/8 - 2"1/4 - 2"3/8 - 2"1/2 - 2"5/8 - 2"3/4 - 2"7/8 - 3" - 3"1/8 - 3"1/4 - 3"3/8 - 3"1/2	5,033
493535....	3535	1"1/2 - 1"5/8 - 1"3/4 - 1"7/8 - 2" - 2"1/8 - 2"1/4 - 2"3/8 - 2"1/2 - 2"5/8 - 2"3/4 - 2"7/8 - 3" - 3"1/8 - 3"1/4 - 3"3/8 - 3"1/2	6,600
494030....	4030	1"3/4 - 1"7/8 - 2" - 2"1/8 - 2"1/4 - 2"3/8 - 2"1/2 - 2"5/8 - 2"3/4 - 2"7/8 - 3" - 3"1/8 - 3"1/4 - 3"3/8 - 3"1/2 - 3"3/4 - 4"	7,700
494040....	4040	1"3/4 - 1"7/8 - 2" - 2"1/8 - 2"1/4 - 2"3/8 - 2"1/2 - 2"5/8 - 2"3/4 - 2"7/8 - 3" - 3"1/8 - 3"1/4 - 3"3/8 - 3"1/2 - 3"3/4 - 4"	10,200
495050....	5050	2"3/4 - 2"7/8 - 3" - 3"1/8 - 3"1/4 - 3"3/8 - 3"1/2 - 3"3/4 - 4" - 4"1/4 - 4"1/2 - 4"3/4 - 5"	16,800

* This bore has a shallower keyway. - Diese Bohrung ist mit Flachnut ausgeführt.
Ces alésages ont une rainure basse. - Estos taladros llevan una ranura menos profunda.

Code number: at the time of the ordering, please replace the dots by the bore diameter required (e.g. 0375 to say bore 3/8"; 3000 to say 3").
Bestellcode: bei Bestellung ersetzt die Punkte durch das gewünschte Bohrungsdurchmesser (z.B. 0375 für Bohrung 3/8"; 3000 für Bohrung 3").
Numéro de code: à la commande, veuillez remplacer les points par le diamètre d'alésage souhaité (par ex. 0375 pour 3/8"; 3000 pour 3").
Código: en el pedido, les rogamos reemplazar los puntos por el diámetro del taladro deseado (por ej. 0375 = 3/8"; 3000 = 3").

Dimensions of inch bored keyways to B.S. 46: Part 1 : 1958
Abmessungen der Nuten mit Fertigbohrung in Zoll gemäß B.S. 46: Part 1 : 1958
Dimensions des rainures de clavette (B.S. 46: Part 1 : 1958) pour le moyeu alésage en pouces
Medidas de las ranuras (B.S. 46: Part 1 : 1958) con agujero en pulgadas

Bore Bohrung Alésage Taladro	b	t		Designation Bezeichnung Désignation Referencia	Bore Bohrung Alésage Taladro	b	t
> 1/4 ÷ 1/2	1/8	D + 1/16	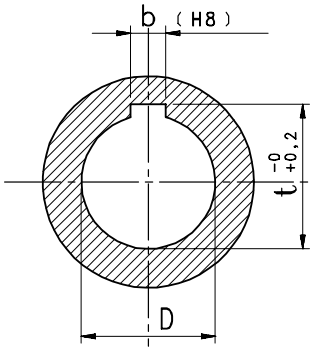	1008	1"	1/4	D + 1/16
» 1/2 » 3/4	3/16	D + 3/32		1108	1" 1/8	5/16	D + 5/64
» 3/4 » 1"	1/4	D + 1/8		1615	1" 5/8	7/16	D + 1/8
» 1" » 1"1/4	5/16	D + 1/8					
» 1"1/4 » 1"1/2	3/8	D + 1/8					
» 1"1/2 » 1"3/4	7/16	D + 5/32					
» 1"3/4 » 2"	1/2	D + 5/32					
» 2" » 2"1/2	5/8	D + 7/32					
» 2"1/2 » 3"	3/4	D + 1/4					
» 3" » 3"1/2	7/8	D + 5/16					
» 3"1/2 » 4"	1"	D + 3/8					
» 4" » 5"	1" 1/4	D + 7/16					
» 5" » 6"	1" 1/2	D + 1/2					
» 6" » 7"	1" 3/4	D + 5/8					

Tolerances for the TUTMOVE® neoprene timing belts
Toleranzen für die TUTMOVE® Neopren-Zahnriemen
Tolérances des courroies dentées TUTMOVE® en néoprène
Tolerancias de las correas dentadas TUTMOVE® de neopreno

Belt width tolerances - Pitch XL - L - H
Riemenbreiten-Toleranzen - Teilung XL - L - H
Tolérances sur la largeur des courroies pas XL - L et H
Tolerancias sobre el ancho de las correas paso XL - L y H

Belt width - Riemenbreite Largeur de la courroie - Ancho de la correa			Belt width tolerances (mm) - Riemenbreiten-Toleranzen (mm) Tolérances sur la largeur (mm) - Tolerancias sobre el ancho (mm)		
Designation Bezeichnung Désignation Referencia	Actual width - Ist-Breite Largeur effective - Ancho efectivo Inch - Zoll Pouces - Pulgadas	mm	Pitch length - Wirklänge Longueur primitive - Desarrollo primitivo ≤ 33"	> 33" ÷ 66"	> 66"
≤ 044	≤ 7/16	≤ 11,1	+ 0,5 – 0,8	+ 0,4 – 0,8	–
> 044 ÷ 150	> 7/16 ÷ 1 1/2	> 11,1 ÷ 38,1	+ 0,8 – 0,8	+ 0,8 – 1,2	+ 0,8 – 1,3
> 150 ÷ 200	> 1 1/2 ÷ 2	> 38,1 ÷ 50,8	+ 0,8 – 1,3	+ 1,2 – 1,2	+ 1,3 – 1,5
> 200 ÷ 300	> 2 ÷ 3	> 50,8 ÷ 76,2	+ 1,3 – 1,5	+ 1,6 – 1,6	+ 1,5 – 2,0

The belt width tolerance for the pitch XH and XXH is ± 4,8 mm for all widths and lengths.
Die Riemenbreite-Toleranz für die Teilungen XH und XXH ist ± 4,8 mm für alle Breiten und Längen.
La tolérance sur la largeur de toutes les courroies type XH et XXH est de ± 4,8 mm pour n'importe quelle largeur et longueur.
La tolerancia del ancho de todas las correas paso XH y XXH es de ± 4,8 mm para cualquier ancho y desarrollo.

Tolerances for the pitch length and the centre distance
Toleranzen für Wirklänge und Achsabstand
Tolérances sur la longueur primitive et sur l'entr'axe
Tolerancias sobre el desarrollo primitivo y sobre el intereje

Belt length Riemenlänge Longueur courroie Desarrollo correa Inch - Zoll Pouces - Pulgadas	Pitch length Wirklänge Longueur primitive Desarrollo primitivo mm	Centre distance Achsabstand Entr'axe Intereje mm
≤ 10	± 0,40	± 0,20
> 10 ÷ 15	± 0,45	± 0,23
> 15 ÷ 20	± 0,50	± 0,25
> 20 ÷ 30	± 0,60	± 0,30
> 30 ÷ 40	± 0,65	± 0,33
> 40 ÷ 50	± 0,75	± 0,38
> 50 ÷ 60	± 0,80	± 0,40
> 60 ÷ 70	± 0,85	± 0,43
> 70 ÷ 80	± 0,90	± 0,45
> 80 ÷ 90	± 0,95	± 0,48
> 90 ÷ 100	± 1,00	± 0,50
> 100 ÷ 110	± 1,05	± 0,53
> 110 ÷ 120	± 1,10	± 0,55
> 120 ÷ 130	± 1,15	± 0,58
> 130 ÷ 140	± 1,20	± 0,60
> 140 ÷ 150	± 1,25	± 0,63
> 150 ÷ 160	± 1,30	± 0,65
> 160 ÷ 170	± 1,35	± 0,68
> 170 ÷ 180	± 1,40	± 0,70

Belt thickness dimensions and tolerances
Riemennenndicke und Toleranzen
Épaisseur des courroies et tolérances corréspondantes
Espesor de las correas y sus tolerancias

Thickness in mm, measured on belt tooth Nenndicke in mm, gemessen auf Riemenzahn Épaisseur nominale mesurée sur la dent (mm) Espesor nominal medido sobre el diente (mm)			
Pitch Teilung Pas Paso	Class of tolerance - Güteklass-Toleranzen Dégré de tolérance - Grado de tolerancia Class I Güteklass I Dégré I Grado I	Class II Güteklass II Dégré II Grado II	Standard tolerances Güteklass-Standard Tolérances standard Tolerancias estándar
XL	2,3 ± 0,15	2,3 ± 0,25	2,3 ± 0,6
L	3,6 ± 0,15	3,6 ± 0,25	3,6 ± 0,6
H	4,3 ± 0,15	4,3 ± 0,25	4,3 ± 0,6
XH	-	11,2 ± 0,25	11,2 ± 0,6
XXH	-	15,7 ± 0,25	15,7 ± 0,6

- Temperature range: from - 25 °C to + 85 °C.
- Light contacts with oils on occasional basis is allowed.
- Do not bend or wind tight to prevent irreparable damages to the tensile member.

For specific applications, **TUTMOVE®** timing belts are available in special constructions. Please consult us.

TUTMOVE® EC:
Static conductive construction.

TUTMOVE® RC:
High temperatures construction, up to 120 °C.

- Normaler Temperaturbereich: von - 25 °C bis + 85 °C.
- Leichte Ölschicht bei Gelengenheit ist zulässig.
- Nicht biegen oder fest aufrollen, um unersetzliche Schäden der Zugkörper zu vermeiden.

Für besondere Einsatzbedingungen können **TUTMOVE®** Zahnriemen in Sonderausführungen geliefert werden.

TUTMOVE® EC:
Elektrisch leitfähige Ausführung.

TUTMOVE® RC:
Wärmebeständige Ausführung, für Temperaturen bis 120 °C.

- Température d'utilisation: entre - 25 °C et + 85 °C.
- Elles acceptent la présence d'huile, mais seulement en quantité limitée.
- Ne pas pliér ou enrouler étroitement pour ne pas endommager irrémédiablement l'élément intercalaire résistant.

Courroies **TUTMOVE®** pour des emplois spéciaux;
Sur demande on peut livrer les types de courroies suivants:

TUTMOVE® EC:
Antistatiques.

TUTMOVE® RC:
Résistantes aux températures jusqu'à 120 °C.

- Temperatura de funcionamiento: entre - 25 °C y + 85 °C.
- Soportan la presencia de pequeñas cantidades de aceite.
- No tienen que ser dobladas o enrolladas estrechamente para no perjudicar irremediablemente el elemento resistente.

Correas **TUTMOVE®** para empleos especiales;
Se pueden suministrar los siguientes tipos de correas, bajo consulta:

TUTMOVE® EC:
Electroconductoras.

TUTMOVE® RC:
Resistentes al calor hasta 120 °C.

Tolerances for the TUTMOVE® polyurethane timing belts
Toleranzen für die TUTMOVE® Polyurethan-Zahnriemen
Tolérances des courroies dentées TUTMOVE® en polyuréthane
Tolerancias de las correas dentadas TUTMOVE® de poliuretano

Tolerances for the pitch length and the centre distance
Toleranzen für Wirklänge und Achsabstand
Tolérances sur la longueur primitive et sur l'entr'axe
Tolerancias sobre el desarrollo primitivo y sobre el intereje

Belt length Riemenlänge Longueur courroie Desarrollo correa mm	Pitch length Wirklänge Longueur primitive Desarollo primitivo mm	Centre distance Achsabstand Entr'axe Intereje mm
≤ 305	± 0,28	± 0,14
> 305 ÷ 390	± 0,32	± 0,16
> 390 ÷ 525	± 0,36	± 0,18
> 525 ÷ 630	± 0,42	± 0,21
> 630 ÷ 780	± 0,48	± 0,24
> 780 ÷ 990	± 0,51	± 0,26
> 990 ÷ 1250	± 0,64	± 0,32
> 1250 ÷ 1560	± 0,76	± 0,38
> 1560 ÷ 1960	± 0,88	± 0,44
> 1960 ÷ 2250	± 1,04	± 0,52

Tolerances for the belt width and the nominal thickness
Toleranzen für Riemenbreite und Nenndicke
Tolérances sur la largeur courroie et sur l'épaisseur nominale
Tolerancias sobre el ancho correa y el espesor nominal

Pitch Teilung Pas Paso	Belt width Riemenbreite Largeur de la courroie Ancho de la correa mm	Nominal thickness Nenndicke Épaisseur nominale Espesor nominal mm
XL	+ 0,5 ÷ - 0,8	± 0,25

- Temperature range: from - 30 °C to + 80 °C, temporarily higher (120 °C).
- The polyurethane timing belts provide a good resistance to oils, grease and ozone and have a good tropic-proof stability. The are conditionally resistant to acids and alkalis.
- The polyurethane timing belts can be also used as conveyors. With supplementary welded-on cams or profiles on the back of the belt, they can become transport belts.
- Do not bend or wind tight to prevent irreparable damages to the tensile member.

- Temperaturbereich: von - 30 °C bis + 80 °C, kurzzeitig höher (+120 °C).
- Die Polyurethan-Zahnriemen bieten eine gute Beständigkeit gegen die Mineralöle, Fette und Ozon. Sie halten eine gute Stabilität in Tropenumwelt. Bedingt beständig gegen Säuren und Laugen.
- Die Polyurethan-Zahnriemen können auch im Bereich der Fördertechnik angewandt werden. Mit Mitnehmern oder Nocken auf dem Riemenrücken verschweißt, ist es möglich, Transporte von Teilen zu realisieren.
- Nicht biegen oder fest aufrollen, um unersetzliche Schäden der Zugkörper zu vermeiden.

- Température d'utilisation: entre - 30 °C et + 80 °C avec des pointes jusqu'à 120 °C.
- Les courroies en polyuréthane offrent une bonne résistance aux huiles minérales, aux graisses, à l'ozone et elles maintiennent une bonne stabilité dans les climats tropicaux. Elles sont peu résistantes aux acides et aux alcalis.
- Les courroies en polyuréthane peuvent être utilisées commes bandes transporteuses aussi, car sur leur dos on peut solder des entraîneurs pour le trasport de pièces.
- Ne pas plier ou enrouler étroitement les courroies pour ne pas endommager irrémédiablement l'élément intercalaire résistant.

- Temperatura de funcionamiento: entre - 30 °C y + 80 °C con breves puntas hasta 120 °C.
- Las correas de poliuretano ofrecen una buena resistencia a los aceites minerales, a las grasas y al ozono y guardan una buena indeformabilidad en los climas tropicales. Tienen poca resistencia a los ácidos y a los álcalis.
- Las correas de poliuretano pueden utilizarse también como cintas trasportadoras, porque en su lomo se pueden soldar tacos o perfiles para el transporte de piezas.
- No hay que doblar o enrollar estrechamente las correas para no perjudicar irremediablemente el elemento resistente.

Tolerance specifications for the inch pitch pulleys
Fertigungstoleranzen für die Zoll-Zahnriemenscheiben
Tolérances de fabrication sur les poulies pas en pouces
Tolerancias de fabricación de las poleas paso pulgadas

Outside diameter Außendurchmesser Diamètre extérieur Diámetro exterior (mm)	Tolerance Toleranz Tolérance Tolerancia (mm)
≤ Ø 25,4	- 0 + 0,05
> Ø 25,4 ÷ Ø 50,8	- 0 + 0,08
> Ø 50,8 ÷ Ø 101,6	- 0 + 0,10
> Ø 101,6 ÷ Ø 177,8	- 0 + 0,13
> Ø 177,8 ÷ Ø 304,8	- 0 + 0,15
> Ø 304,8 ÷ Ø 508,0	- 0 + 0,18

Outside diameter Außendurchmesser Diamètre extérieur Diámetro exterior (mm)	Tolerance Toleranz Tolérance Tolerancia (mm)
> Ø 508,0 ÷ Ø 762,0	- 0 + 0,20
> Ø 762,0 ÷ Ø 1016,0	- 0 + 0,23
> Ø 1016,0	- 0 + 0,25

Eccentricity

Allowable amount from pulley bore to outside diameter is shown below.

Rundlauftoleranz

Bohrung und Außendurchmesser müßen innerhalb der Toleranzen gemäß folgender Tabelle konzentrisch zueinander sein.

Excentricité

L'excentricité acceptable de l'alésage par rapport au diamètre extérieur est indiquée ci-dessous.

Excentricidad

La excentricidad admisible del agujero relacionada al diámetro exterior es indicada abajo.

Outside diameter Außendurchmesser Diamètre extérieur Diámetro exterior (mm)	Total eccentricity (indicator reading) zulässige Abweichung (mit der Meßuhr ermittelt) Excentricité totale (lecture) Excentricidad total (lectura)
≤ Ø 101,6	0,10 mm
> Ø 101,6 ÷ Ø 254	0,001 mm per mm of outside diameter * pro mm Außendurchmesser * par mm de diamètre extérieur * por mm de diámetro exterior *
> Ø 254	0,25 mm + 0,0005 mm

* This value must not exceed the outside diameter tolerance.

* Dieser Wert darf nicht größer als die Toleranz des Außen-messers sein.

* Cette valeur ne doit pas excéder la tolérance sur le diamètre extérieur.

* Este valor no debe exceder la tolerancia sobre el diámetro exterior.

Pulley balance

The inch pitch pulleys are balanced to ISO specifications 254 and 1940, quality G16 at a max. rim speed of 30 m/s, within the limit of 5 gr. or 0,2% of the equivalent pulley mass.
The small-sized pulleys of diameter up to 200 mm and face lower than 63 mm are all machined but not balanced. The cost for the pulley balance would exceed the cost of the pulley itself.

Auswuchten

Die Zoll-Zahnscheiben werden nach ISO 254 und ISO 1940 ausgewuchtet. Qualität ist G16 mit einer Umfangsgeschwindigkeit unter 30 m/s innerhalb des Grenzwertes von 5 Gr. oder 0,2% der gleichwertige Scheibemasse.
Die Zoll-Zahnscheiben mit Durchmesser bis 200 mm und Flanke bis 63 mm werden nicht ausgewuchtet, da die Bearbeitungskosten viel teurer als der Preis der Scheibe selbst wären.

Équilibrage

Les poulies dentées pas en pouces sont equilibrées selon les normes ISO 254 et ISO 1940, qualité G16 à la vitesse périphérique v = 30 m/s, dans la limite de 5 gr. ou 0,2% de la masse equivalente de la poulie.
L'équilibrage n'est pas effectué pour les poulies avec diamètre inférieur à 200 mm et avec jante jusqu'à 63 mm. Ces poulies étant entièrement usinées et de petites dimensions, le coût de l'équilibrage serait supérieur au prix de la poulie même.

Equilibrado

Las poleas dentadas paso pulgadas se equilibran según normas ISO 254 y ISO 1940, calidad G16 con velocidad periférica v = 30 m/s, dentro del limite de 5 gr. o 0,2% de la masa equivalente de la polea.
No se efectúa el equilibrado para las poleas con diámetro inferior a 200 mm y con banda hasta 63 mm puesto que, siendo estas poleas completamente mecanizadas y de dimensiones reducidas, el coste del eventual equilibrado sería siempre superior al coste de la polea misma.

Phosphating

Aimed to reduce oxidisation, this surface treatment does not alter the dimensions of the profiles and the shapes of the related parts.
The phosphating process, providing the unit surface a thin, microdrystalline manganese phosphate protection shield, is finished by wetting the unit in protective oils capable of giving additional resistance to the microcrystalline shield against the oxidising agents.
Moreover, the black-grey dyestuff ensures a very good-looking pulley surface for the benefit of the entire system.

Phosphatieren

Um einen guten Antioxidations-schutz zu erhalten werden alle Zoll-Zahnriemenscheiben phosphatiert. Diese Oberflächenbehandlung verändert nicht die Abmessungen der Profilen und die Ausführungen der behandelten Teile.
Das Phosphatverfahren bildet auf der Scheibeoberfläche einen mikro-kristallinen Bodensatz aus Mangan- und Eisenphosphaten. Dieser Bodensatz wird mit einer Ölschicht imprägniert, um eine Sonderbeständigkeit des mikro-kristallinen Schutz gegen das Oxidationsmittel zu erreichen.
Dank seinem Grauschwarzfarbton sichert dieser Verfahren ein besonderes gut Aussehen der Scheibeoberfläche.

Phosphatation

Ce traitement est exécuté sur les poulies pour obtenir une bonne protection antioxydante sans modifier dimensionnellement les profils et les formes des pièces traitées.
Le procédé de phosphatation, qui produit sur les surfaces des pièces un fin dépôt microcristallin à base de phosphates de manganèse et de fer, est completé par une imprégnation dans d'huiles protectrices qui augmente la résistance aux agents oxydants de la couche microcristalline même.
En plus de cela, la phosphatation donne aux pièces traitées un agréable aspect esthétique dû à la couleur grise-noire qu'elle produit sur leur surface.

Fosfatación

Este tratamiento se efectúa sobre las poleas con el fin de obtener una buena protección antioxidante sin modificar dimensionalmente los perfiles y las formas de los particulares tratados.
El procedimiento de fosfatación que genera sobre las superficies un fino deposito microcristallino a base de fosfatos de manganeso y hierro, es completado con una impregnación de aceites protectivos que aumenta la resistencia a los agentes oxidantes del mismo estrato microcristallino.
Además de esto, la fosfatación confiere a los particulares tratados un agradable aspecto estético debido al color gris-negro que genera sobre su superficie.